BiC® graphic

Your Brand Ambassador



What's better than a real brand to promote yours?

2020

GENERAL CATALOGUE



Take your brand to —— the highest level!

At BIC Graphic Europe, our aim is to offer **quality products** which are made to last. **We promote your brand** with a strong one as a guarantee of quality. **Pioneers and full colour experts,** we have used the latest trends and technology for 50 years to provide the best of our products.

As BIC Group, we have been **committed to the environment** since 2004 with our sustainability program. The future is very important to us. That's why we develop products in agreement with our values.

Let's continue to write the future together!

Our brands:

FR> Elevez votre marque au Plus haut niveau !
Chez BIC Graphic Europe, notre objectif est d'offrir des **produits de qualité** faits pour durer. **Nous promouvons votre marque** au moyen de la nôtre qui est un gage de qualité. **Pionniers et experts** en couleurs, nous employons les tendances et les technologies de pointe de ces 50 dernières années pour offrir le meilleur de nos produits !
Depuis 2004, le Groupe BIC **s'engage pour l'environnement** à travers son programme de développement durable. Le futur est très important pour nous. C'est pour cela que nous développons des produits en accord avec nos valeurs.
Continuons d'écrire le futur ensemble !

Nos Marques

ES> Eleva tu marca al más alto nivel
El objetivo de BIC Graphic Europe es ofrecer **productos de calidad,** los cuales están hechos para durar. **Promocionamos tu marca** con otra muy fuerte como garantia de calidad. **Somos pioneros y expertos en impresión a todo color** .
Llevamos 50 años usando las últimas tecnologías para aportar lo mejor a nuestros productos.
Como parte del Grupo BIC, desde el 2004 estamos **comprometidos con el medio ambiente** con nuestro programa de sostenibilidad. El futuro es muy importante para nosotros y por ello desarrollamos nuestros productos de acuerdo con nuestros valores.
¡Sigamos escribiendo el futuro juntos!

Nuestras marcas

DE> Bring deine Firma aufs höchste Level!
Bei BIC Graphic Europe ist es unser Ziel **Qualitätsprodukte** anzubieten, die gemacht sind um zu halten. **Wir fördern Ihre Marke** gemeinsam mit einer starken Marke als Garantie für Qualität. Als **Pioniere und Voll Farb Experten** benutzen wir die letzten Trends und neuste Technologie seit 50 Jahren um die besten unserer Produkte anzubieten.
Als BIC Gruppe **widmen wir uns der Umwelt** seit 2004 mit unserem Nachhaltigkeitsprogramm. Die Zukunft ist sehr wichtig für uns. Deshalb entwickeln wir Produkte im Einklang mit unseren Werten.
Lassen Sie uns weiter gemeinsam die Zukunft schreiben!

Unsere Marken

IT> Porta il tuo brand su un altro livello!
Noi di BIC Graphic Europe ci siamo prefissati l'obiettivo di offrire "**prodotti di qualità**" fatti per durare. "Promuoviamo il tuo brand" con uno altrettanto forte in grado di garantire qualità. **Siamo da sempre pionieri ed esperti del colore**, da 50 anni usiamo le tecnologie più innovative per proporre il meglio dei nostri prodotti.
Noi del Gruppo BIC **ci impegniamo per la salvaguardia dell'ambiente** fin dal 2004 attraverso i nostri programmi di sostenibilità. Il futuro è molto importante per noi: per questo sviluppiamo prodotti che si sposino con i nostri valori.
Continuiamo a scrivere il futuro insieme!

I nostri marchi



What's better than a real brand to promote yours?

FR> Quoi de mieux qu'une grande marque pour promouvoir la vôtre ?
ES> ¿Qué mejor que una gran marca para promocionar la tuya?
DE> Was kann Ihre Marke besser unterstützen als eine starke Marke?
IT> Cosa c'è di meglio di un vero marchio per promuovere il tuo?

FR> Aller à l'essentiel pour durer
Une histoire de succès, d'innovation et d'engagement.

De l'humble entreprise des débuts à la **marque emblématique** d'aujourd'hui, BIC a su se faire une place de choix dans le quotidien de millions de consommateurs. Entreprise familiale depuis sa création, BIC s'appuie sur une **expertise industrielle unique,** ainsi que sur le savoir-faire de ses collaborateurs pour proposer des produits simples, de qualité et **faits pour durer.**

Notre héritage
1944
Marcel Bich (1914-1994) achète une usine à Clichy, en France, et, avec son associé Édouard Buffard (1908-1996), se lance dans la fabrication de pièces d'instruments d'écriture

ES> Esencial para durar
Una historia de éxito, innovación y compromiso.

Desde el humilde comienzo de la empresa hasta la **marca icónica** de hoy día, ha dejado huella en la vida cotidiana de millones de consumidores. Siendo un negocio familiar desde principio, BIC confía en su **experiencia industrial única** y el saber hacer de sus equipos para ofrecer **productos simples, de alta calidad, y hechos para durar**.

Nuestro patrimonio
1944
Marcel Bich (1914-1994) compra una fábrica en Clichy (Francia) y establece un negocio con su socio Edouard Buffard (1908-1996), como fabricante de piezas de instrumentos de escritura.

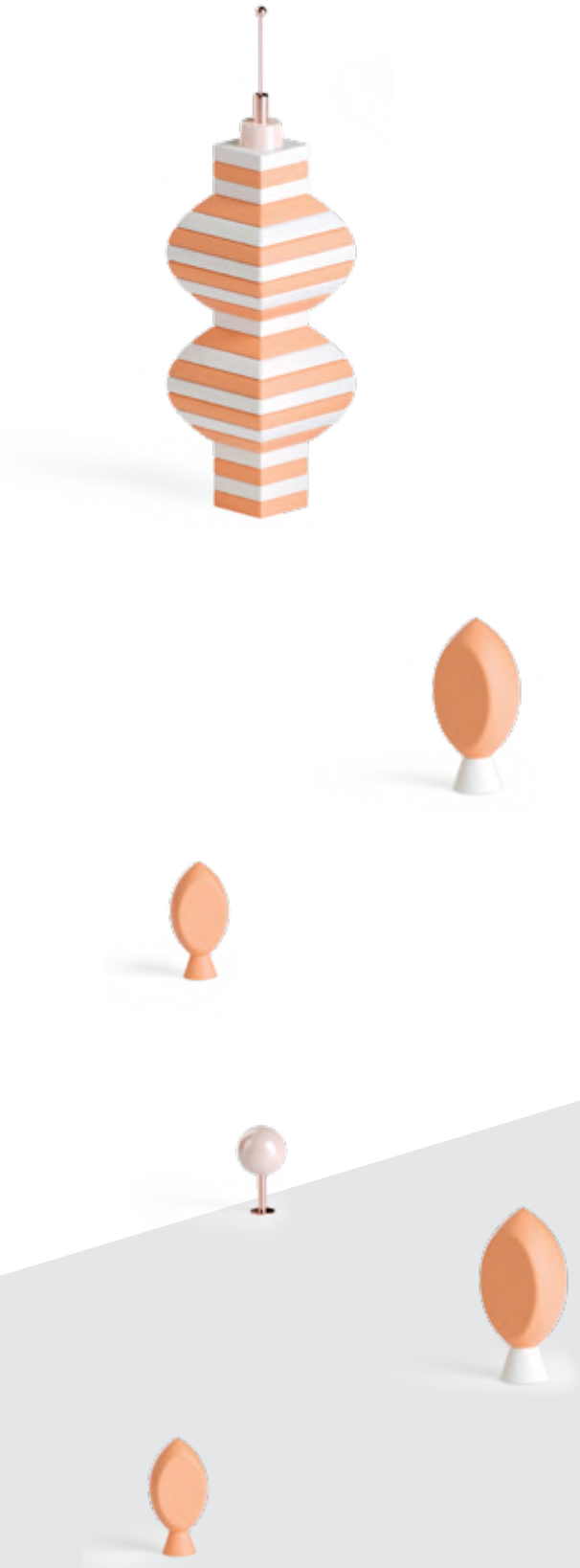

DE> Essenziell sein um fortzubestehen
Eine Geschichte des Erfolges, der Innovation und des Engagements.

Von der bescheidenen Firma in ihren Anfängen zur heutigen **Kultmarke,** BIC hat einen Unterschied im Leben von Millionen von Konsumenten gemacht. Als Familienunternehmen, baut BIC von Anfang an auf seine **einzigartige industrielle Expertise** und auf das Wissen seines Teams, um einfache hochwertige Qualitätsprodukte anzubieten die **gemacht sind um zu halten.**

Unser Hintergrund
1944
Marcel Bich (1914-1994) kauft eine Fabrik in Clichy Frankreich und startet ein Unternehmen mit seinem Partner Edouard Buffard (1908-1996), als Hersteller von Teilen von Schreibinstrumenten

IT> L'essenziale dura
Una storia di successo, innovazione e impegno.

Dagli inizi umili fino al **brand iconico** dei giorni nostri, BIC ha lasciato il segno nelle vite di milioni di consumatori. Un'azienda familiare fin dall'inizio, BIC si affida **all'esperienza unica** e al know how dei suoi team per offrire prodotti semplici e di alta qualità fatti per durare nel tempo.

La nostra eredità
1944
Marcel Bich (1914-1994) acquista una fabbrica a Clichy (Francia) e avvia un'attività con il suo socio Edouard Buffard (1908-1996) nella produzione di prodotti per la scrittura



A story of success, innovation and commitment.

From the humble company beginnings to today's **iconic brand,** BIC has made its mark on the daily lives of millions of consumers. A family business from the start, BIC relies on its **unique industrial expertise** and the know-how of its teams to offer simple, high-quality products that are **made to last.**

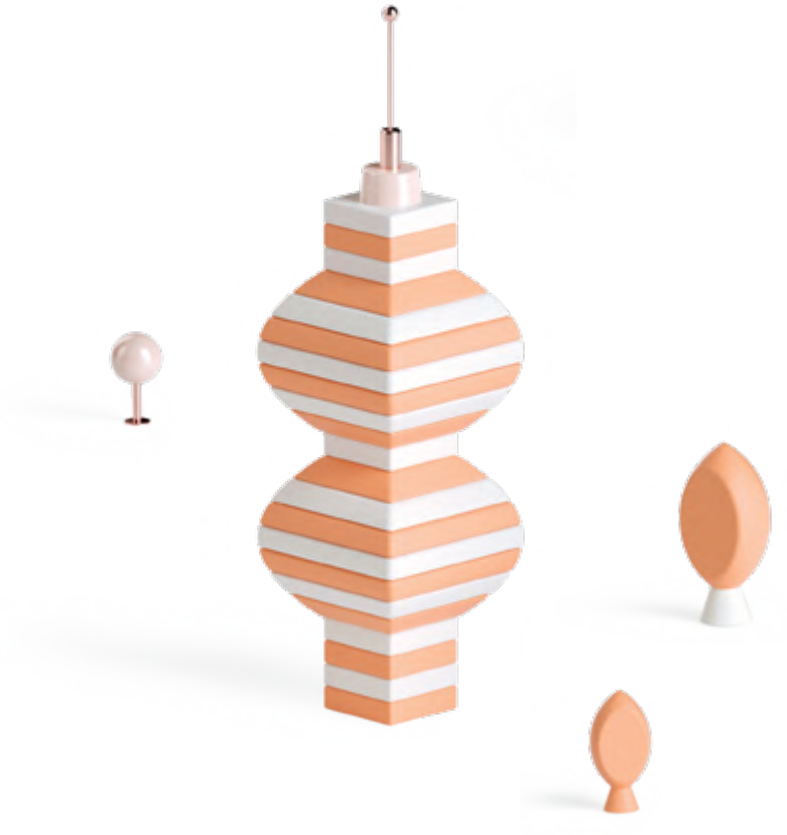

OUR HERITAGE

1944

Marcel Bich (1914-1994) buys a factory in Clichy (France) and sets up business with his partner Edouard Buffard (1908-1996), as a maker of writing instrument parts



Marcel Bich



Edouard Buffard

FR> 1950: Lancement du BIC® CRISTAL®
1954-1960: Expansion géographique en Europe de l'Ouest, en Amérique, au Moyen-Orient et en Afrique
1961: Le logo BIC Boy® est créé
1969: Lancement des produits promotionnels
1970: Lancement du stylo BIC® 4-Couleurs
1973: Lancement du premier briquet de poche BIC®
1975: BIC devient la première marque à lancer un rasoir monobloc
1979: Le groupe bic® ajoute conté® à son catalogue. Marque phare d'instruments graphites d'écriture et de coloriage
1993:• BIC lance BIC® Evolution®, une gamme de crayons graphites et de crayons de couleur fabriqués à partir de matériaux recyclés
• Bruno Bich est nommé Président et Directeur Général de la SOCIÉTÉ BIC
1995: BIC poursuit son expansion en Europe de l'Est
1997: Acquisition de Tipp-Ex®, le leader des produits de correction sur le marché européen
2004: BIC lance son programme de développement durable
2009: BIC acquiert 40 % de Cello Pens, première marque et premier fabricant d'instruments d'écriture en Inde
2015: Décembre : le groupe Cello vend sa participation résiduelle dans Cello Pens à BIC, qui détient désormais 100 % de Cello Pens
2018: Gonzalve Bich est nommé Directeur Général de BIC

ES> 1950: Lanzamiento de BIC® CRISTAL®
1954-1960: Expansión geográfica al oeste de Europa, América, el Oriente Medio y África.
1961: Se crea el logo BIC® Boy
1969: Lanzamiento de productos promocionales
1970: Lanzamiento del bolígrafo BIC® 4 Colours.
1973: Lanzamiento del encendedor de bolsillo BIC®
1975: BIC® es pionero en las maquinillas de afeitar de una pieza
1979: BIC® añade CONTÉ® en su portfolio. Marca líder en instrumentos de escritura de grafito y para colorear.
1993:• BIC® presenta el BIC® Evolution®, un lápiz de grafito y para colorear hecho de material reciclado.
• Bruno Bich es nombrado Presidente y consejero delegado de SOCIETE BIC.
1995: Más expansión hacia el Este y Europa central.
1997: Adquisición de Tipp-Ex®, el producto líder en Europa de productos de corrección.
2004: BIC® lanza su programa de desarrollo sostenible.
2009: BIC® obtiene el 40% de Cello Pens, la marca y fabricante número uno en India en instrumentos de escritura.
2015: El grupo Cello vende el resto de participaciones a BIC®, fortaleciendo así los intereses de BIC® en Cello Pens en un 100%.
2018: Gonzalve Bich es nombrado consejero delegado de SOCIETE BIC.

DE> 1950: BIC CHRISTAL wird eingeführt
1954-1960: Geographische Expandierung in West Europa, den Amerikas, dem Mittleren Osten und Afrika
1961: Das bic® boy-logo entsteht
1969: Werbeprodukte werden eingeführt
1970: Einführung des BIC® 4-Color™-Kugelschreibers.
1973: BIC® Taschenfeuerzeug wird eingeführt
1975: BIC führt als Pionier den „einteiligen Rasierer" ein
1979: Bic ergänzt sein portfolio durch conté®. Leading brand of graphite and colouring writing instrument
1993: • BIC Bringt BIC® Evolution®, einen Graphit und Farbstift heraus, hergestellt aus recycelten Materialien
• Bruno Bich wird zum Geschäftsführer und Vorstandsvorsitzenden der SOCIETE BIC ernannt.
1995: Weitere Expansion in Ost- und Zentraleuropa
1997: Kauf von Tipp-Ex® den führenden europäischen Korrektionsprodukten
2004: BIC gründet sein Nachhaltigkeit Entwicklungsprogramm
2009: BIC erwirbt 40 % von Cello Pens, die führende Marke und der führende Hersteller von Schreibinstrumenten in Indien
2015: Dezember: Die Cello Gruppe verkauft ihre restlichen Anteile von Cello Pens an BIC, hierdurch wächst BIC's Anteil an Cello Pens auf 100 %
2018: Gonzalve Bich wird zum Vorstandsvorsitzenden der SOCIETE BIC ernannt

IT> 1950: Viene lanciata BIC® CRISTAL®
1954-1960: Espansione geografica in Europa occidentale, Americhe, Medio Oriente e Africa
1961: Nasce l'omino BIC®
1969: Lancio di prodotti promozionali
1970: Lancio della penna BIC® 4 Colours
1973: Lancio dell'accendino tascabile BIC®
1975: BIC crea il "rasoio monolama"
1979: BIC® aggiunge CONTÉ® al suo portfolio. Leader negli strumenti per la scrittura in grafite e colorati
1993: • BIC introduce BIC® Evolution®, una matita in grafite e colorata realizzata con materiale riciclato
• Bruno Bich viene nominato Presidente e Amministratore delegato di SOCIETE BIC
1995: Prosegue l'espansione verso l'Europa centro-orientale
1997: Acquisto di Tipp-Ex®, il marchio europeo leader nella produzione di prodotti per la correzione
2004: BIC lancia il suo programma per lo sviluppo sostenibile
2009: BIC acquista il 40% di Cello Pens, brand indiano leader nella produzione di prodotti per la scrittura
2015: Dicembre: il gruppo CELLO vende la quota restante di Cello Pens a BIC, aumentando le quote di BIC in Cello Pens al 100%
2018: Gonzalve Bich viene nominato Amministratore delegato di SOCIETE BIC

1950

BIC® CRISTAL® is launched



1954-1960

Geographic expansion in Western Europe, the Americas, Middle East and Africa



1961

The BIC® Boy logo is created

1969

Launch of promotional products



1970

BIC® 4 Colours pen is launched

1973

BIC® pocket lighter is launched





1975

BIC pioneers the “one-piece shaver”

1979

BIC® adds CONTÉ® to its portfolio.
A leading brand of graphite and colouring writing instruments

1993



- BIC introduces BIC® Evolution®, a graphite and coloring pencil made from recycled materials
- Bruno Bich is appointed Chairman & Chief Executive Officer of SOCIETE BIC

1995

Further expansion in Eastern and Central Europe



1997

Purchase of Tipp-Ex® the leading European brand in correction products

2004

BIC launches its sustainable development program



2009

BIC acquires 40% of Cello Pens, the leading brand and manufacturer of writing instruments in India

2015

December : Cello group sells its remaining stake in Cello Pens to BIC, increasing BIC’s stake in Cello Pens to 100%

2018

Gonzalve Bich is appointed Chief Executive Officer of SOCIETE BIC

FR> Aller à l'essentiel pour durer
Entrez dans le quotidien de vos clients !

Les **produits fonctionnels** BIC® deviennent des **icônes**, ils gagnent une plus grande valeur aux yeux de la personne qui les choisit ou qui les reçoit. Soigneusement imprimés avec un marquage spécial et fabriqués en édition limitée, ils deviennent encore plus engageants, comme un **accessoire de mode. BIC vous fait cette promesse** avec ses produits.

Histoire
Un ambassadeur de la marque
En 1950, Marcel Bich lance son propre stylo à bille, le **BIC® Cristal®**. Plus tard, en 1969, des clients commencent à demander des instruments d'écriture BIC® personnalisés avec leur logo. La branche BIC Graphic naît en Europe. **Plus de cinquante ans de savoir-faire dans le secteur des produits promotionnels.**

Innovation
Disponible pour tous
L'innovation a toujours consisté à optimiser la performances des produits BIC® et l'introduction de nouveaux choix simples, inventifs et fiables pour tout le monde, partout, à tout moment. BIC® continue ses **recherches sur de nouvelles façons** d'anticiper le futur dans la commodité et la personnalisation.

ES> Esencial para durar
¡Sé parte de la vida cotidiana!

Los productos funcionales de BIC® se han convertido en **iconos**, tienen más valor a ojos de quien los escoje o recive. Impresos cuidadosamanete con un marcaje especial y fabricados con ediciones limitadas, se convierten en más deseables. como un **accesorio de moda**. Con sus productos, **BIC te ofrece este compromiso.**

Historia
Embajador de tu marca
En 1950, Marcel Bich lanza su propio bolígrafo, el **BIC® Crystal®**. En 1969 algunos consumidores empezaron a pedir más y más los productos de BIC® personalizados con su logo. Entonces se formó la división BIC Graphic en Europa. **Más de 50 años en el negocio de los productos promocionales.**

Innovación
Hecho para todos
La **innovación** siempre se ha hecho optimizando el rendimiento de los productos de BIC® existentes e introduciendo lo más simple, lo más ingenioso y nuevas opciones para todo el mundo, en cualquier lugar y en cualquier momento. BIC sigue **explorando nuevas formas** de anticiparse al mañana para la comodidad y personalización

DE> Essenziell sein um Fortzubestehen
Sei Teil des täglichen Lebens!

Funktionelle BIC Produkte wurden zum **Kult**, sie werden sogar noch wertvoller in den Augen von denen, die sie auswählen oder erhalten. Vorsichtig bedruckt mit besonderen Markierungen und in limitierten Editionen hergestellt, werden sie sogar noch begehrenswerter, wie ein **Fashion Accessoire.** Mit seinen Produkten **bietet dir BIC dieses Versprechen.**

Geschichte
Ein Markenbotschafter
Marcel Bich brachte im Jahr 1950, in Frankreich, seinen eigenen Kugelschreiber, den **BIC® Cristal®**, auf den Markt. Später, im Jahr 1969, baten manche Kunden öfters, dass ihr BIC Schreibinstrument mit einem Logo von Ihnen personalisiert wird. Die BIC Grafik Abteilung wurde daraufhin in Europa gegründet. **Mehr als 50 Jahre Erfahrung im Werbeproduktgeschäft.**

Innovation
für alle
Bei der **Innovation** geht es stets um die Leistungsoptimierung vorhandener BIC-Produkte und die Einführung einfacher, kreativer und zuverlässiger neuer Optionen für jedermann, überall und jederzeit. BIC forscht weiterhin nach **neuen Wegen**, die Bedürfnisse an Zweckmässigkeit und Personalisierung von morgen vorwegzunehmen.

IT> L'essenziale dura
Una parte della vita di tutti i giorni!

La **funzionalità** ha reso i **prodotti BIC®** delle vere e proprie **icone**, grazie al valore che acquisiscono agli occhi di chi li sceglie o li riceve. La stampa del marchio e la lavorazione in edizione limitata rende il prodotto sempre più desiderato, una specie di **accessorio moda**. Questa è la **promessa fatta da BIC** con i suoi prodotti.

Storia
Ambasciatore del brand
Nel 1950 Marcel Bich ha lanciato la penna a sfera **BIC® Cristal®**. Qualche anno dopo, nel 1969, alcuni clienti hanno iniziato a richiedere sempre più spesso prodotti BIC® personalizzati con il proprio logo. Così è nata in Europa la divisione BIC Graphic. **Oltre 50 anni di esperienza nei prodotti promozionali.**

Innovazione
Translation universale
L'**innovazione** è sempre andata di pari passo con l'ottimizzazione delle prestazioni dei prodotti BIC® e l'introduzione di nuove scelte più semplici, inventive e affidabili, ovunque e in qualsiasi momento. BIC continua a **esplorare nuovi modi** di anticipare le esigenze future nel segno della convenienza e della personalizzazione.



Be a part of everyday life!

BIC® functional products have become **icons,** they take on even greater value in the eyes of the one who chooses or receives them. Carefully printed with a special marking and manufactured in limited editions, it becomes even more desirable, like a **fashion accessory.** With its products, **BIC® offers you this promise.**

HISTORY



A BRAND AMBASSADOR

In 1950, Marcel Bich launched BIC's own ball pen, the **BIC® Cristal®.** Later in 1969, some customers started requesting more and more BIC® writing Instruments personalised with their logo. The BIC Graphic division was then formed in Europe. **More than fifty years of skills in the Promotional products business.**

INNOVATION



MADE FOR ALL

Innovation has always been about optimizing the performance of existing BIC® products and introducing the simplest, most inventive and reliable new choices for everyone, everywhere, every time. BIC continues to **explore new ways** of anticipating tomorrow's appetite for convenience and personalization.

FR> Emblématique
Un design original. Une marque reliée au design

Des produits innovants dont les designs originaux, inchangés et toujours tendance aujourd'hui, ont déclenché un véritable culte à travers les décennies. **Le BIC® Cristal®** est entré dans la collection **permanente du Département de l'architecture et du design au MoMA (Museum of Modern Art) à New York City.** En 2005, le briquet BIC® Maxi le rejoint. Les deux produits, accompagnés du rasoir BIC® original une pièce, ont également rejoint les **collections permanentes du Musée national d'art moderne du Centre Georges Pompidou à Paris en 2006.**

La collection BIC® d'art
Composées de 250 œuvres d'artistes mondialement reconnus ou émergents du monde entier, les pièces de la Collection BIC® d'art ont toutes un point commun : elles ont été **créées en employant ou en tirant leur inspiration de produits BIC® !** La Collection BIC d'art a ouvert ses portes au public au CENTQUATRE-PARIS (France) au printemps 2018. La connexion qui existe entre **BIC® et les arts ne connaît aucune limite.** Des jeunes artistes du monde entier produisent leurs œuvres en utilisant ou en s'inspirant de produits BIC®.

Fabriqué par BIC®
Quel est le secret de la qualité et de la sécurité universelles des produits BIC®? Ils sont **conçus, fabriqués et testés en interne,** avec des appareils exclusifs développés par BIC® dans ses **26 usines.** Les processus de fabrication originaux évoluent dans les coulisses grâce aux ingénieurs BIC® et sont maîtrisés par des équipes dévouées.

ES> Icónico
Diseño original. Una marca ligada al diseño.

Productos pioneros que sus diseños originales (intactos y que siguen hoy en día) han impulsado un culto a través de las decadas. El bolígrafo **BIC® Cristal®** es parte de la colección permanente del **Departamento de Arquitectura y Diseño en el MoMA (Museum of Modern Art) en Nueva York**. En 2005 se unió el encendedor BIC® Maxi. Ambos productos junto con la original maquinilla BIC® entraron también en la **colección permanente del National Modern Art Museum, Centre Georger Pompidou, en París el 2006**.

Arte
Colección de arte BIC®
Con más de 250 trabajos reconocidos internacionalmente por artistas de todo el mundo, todas las obras de la colección de arte BIC® tienen un elemento en común: **¡han sido creadas o inspiradas por productos BIC®!** la colección de arte BIC® tuvo su debut público en CENTQUATRE-PARIS (Francia) en primavera del 2018. **La conexión de BIC® con el arte no tiene límites**. Artistas jóvenes de todo el mundo diseñan obras usando productos BIC® o se inspiran en ellos.

Fabricación Hecho por BIC®
¿Cuál es el secreto de la calidad universal y la seguridad de los productos BIC®? Están **diseñados, fabricados y probados internamente**, con moldes propios y maquinaria hecha por BIC® en sus **26 fábricas**. El proceso de fabricación original evoluciona detrás de las escenas gracias a los ingenieros de BIC® y son equipos organizados y dedicados.

DE> Kultstatus
Originales Design. Eine Marke mit Design verknüpft

Pioniersprodukte dessen originales Design – intakt und noch heute präsent – eine Kult Gefolgschaft über die Jahrzehnte gestartet haben. **BIC® Cristal®** ist Teil der Architektur- und Designabteilung, der **ständigen Ausstellung des MOMA (Museum of Modern Art) in New York.** Im Jahr 2005 trat das BIC® Maxi Feuerzeug hinzu. Und beide Produkte, gemeinsam mit dem einteiligen einklingen BIC® Rasierer traten im Jahr 2006 der **ständigen Ausstellung des nationalen Museums zeitgenössischer Kunst, Centre Georges Pompidou, in Paris bei.**

Arts
Große kunstsammlung
Bestehend aus mehr als 250 Kunstwerken von international anerkannten oder aufstrebenden Künstlern aus der ganzen Welt, teilen alle Kunstwerke der BIC Kunstsammlung ein gemeinsames Motto: Sie wurden **mit BIC® Produkten kreiert oder von diesen inspiriert!** Die BIC Kunstausstellung debütierte im CENTQUATRE-PARIS (Frankreich) im Frühling 2018. BIC's **Verbindung zu den Künstlern hat keine Grenzen. Junge Künstler aus der ganzen** Welt kreieren Werke mit, oder inspiriert von BIC® Produkten.

Made by BIC
Was ist das Geheimnis der universellen Qualität und Sicherheit der BIC®-Produkte? Sie werden **im Hause entworfen, hergestellt und getestet, und zwar mittels Formen und Maschinen**, die eigens in den **26 Fabriken** von BIC entwickelt wurden. Die Original-Herstellungsprozesse entstehen hinter den Kulissen dank BIC-Ingenieuren und werden von engagierten Teams umgesetzt.

IT> Iconico
Design originale. Un brand legato al design

Prodotti pionieristici il cui design originale, ancora oggi intatto e attuale, ha dato inizio a un prodotto cult che dura da decenni. **BIC Cristal®** fa parte della **collezione permanente** del Dipartimento di architettura e design al **MoMA (Museum of Modern Art) di New York**. **Nel 2005** si è unito anche l'accendino Maxi di BIC®. Entrambi, insieme al rasoio bilama BIC®, sono entrati a far parte nel 2006 delle **collezioni permanenti del Musée National d'Art Moderne al Centro Georges Pompidou di Parigi**.

Arte
Collezione BIC® art
Formata da oltre 250 opere realizzate da artisti rinomati o emergenti, tutti provenienti da ogni parte del mondo, la BIC Art Collection ha un comune denominatore: tutte le sue opere sono state create o ispirate dai prodotti BIC®! La BIC® Art Collection ha fatto il suo debutto a CENTQUATRE-PARIS (Francia) nella primavera del 2018. La connessione di BIC con l'arte non ha davvero confini. Giovani artisti da tutto il mondo creano delle opere utilizzando o prendendo ispirazione dai prodotti BIC®.

Produzione Creato da BIC®
Qual è il segreto della qualità universale e della sicurezza dei prodotti BIC®? Sono **progettati, creati e testati direttamente in fabbrica**, grazie a stampi e macchinari sviluppati appositamente da BIC® nei suoi **26 stabilimenti**. Gli originali processi produttivi evolvono dietro le quinte grazie agli ingegneri BIC® e vengono perfezionati da team dedicati.



ORIGINAL DESIGN

Iconic

A brand linked to design

Pioneering products whose original designs- intact and still current today -have triggered a cult following across the decades. **BIC® Cristal®** is part of the Architecture and Design Department's **permanent collection at the MoMA (Museum of Modern Art) in New York City.** In 2005, BIC®'s Maxi lighter joined it. And both products, together with the original one-piece, single-blade BIC® shaver, also entered the **permanent collections of the National Modern Art Museum, Centre Georges Pompidou, in Paris in 2006.**

ARTS



BIC ART COLLECTION

Consisting of more than 250 works by internationally recognized or upcoming artists from all over the world, works of the BIC Art Collection all share a common theme: they have been **created with or inspired by BIC® products!** The BIC Art Collection made its public debut in CENTQUATRE-PARIS (France) in Spring 2018. **BIC's connection to the arts has no borders.** Young artists all over the world craft pieces using or inspired by BIC® products.

MANUFACTURING



MADE BY BIC

What's the secret to the universal quality and safety of BIC® products? They are **designed, manufactured and tested in-house,** with proprietary molds and machinery developed by BIC in its **26 factories.** The original manufacturing processes evolve behind the scenes thanks to BIC engineers and are mastered by dedicated teams.

FR> Aller à l'essentiel pour durer
32 millions de produits choisis chaque jour dans le monde

BIC c'est une histoire de succès, d'innovations, d'engagement inconditionnel pour des **produits de haute qualité** qui nous accompagnent au quotidien. Un **leader mondial** sur le marché des biens de consommation proposer des produits et des solutions de **haute qualité, inventifs et fiables, respectueux de notre environnement et disponibles pour tous**.

Papeterie
20,2 MILLIONS d'articles de papeterie BIC® achetés chaque jour dans le monde entier

- **100%** des billes des stylos sont contrôlées. Parfaitement sphériques, elles sont presque aussi
- **N°2 mondial**

ES> Esencial para durar
32 Millones de productos BIC ® comprados cada día en todo el mundo

BIC es una historia de éxito, una historia de innovaciones, incesante compromiso con **la alta calidad y los productos asequibles** que conducen nuestro día a día. Como líder mundial en bienes consumibles, proveemos productos que son **simples, confiables, ingeniosos, para todos y en cualquier sitio en el mundo**.

Material de papelería
20.2 Millones de productos de oficina BIC® comprados cada día en el mundo.

- El **100%** de los bolígrafos estan hechos a través de un proceso altamente controlado. Perfectamente esféricos, son casi tan duros como un diamante.
- **Nº2 en el mundo.**

DE> Essenziell sein um Fortzubestehen
32 Millionen BIC® Produkte werden täglich weltweit gekauft

BIC ist eine Erfolgsgeschichte, eine Geschichte der Innovation, uneingeschränktes Streben nach **Hochwertigen und günstigen Produkten** bestimmt unserer tägliches Handeln. Als **weltweit führendes Unternehmen** im Bereich der Gebrauchsgüter bieten wir Produkte an, **die einfach, zuverlässig und einfallsreich sind, für jeden, überall in der Welt**.

Schreibwaren
20,2 MILLIONEN Schreibwaren werden weltweit jeden Tag gekauft

- **100%** der Kugelschreiberkugeln werden unter streng kontrollierten Bedingungen hergestellt. Perfekt Kugelförmig, sind sie fast härter als ein Diamant.
- **Nummer 2 weltweit**

IT> L'essenziale dura
32 milioni di prodotti BIC® acquistati ogni giorno in tutto il mondo

Quella di BIC è una storia di successo, una storia di innovazione, di inarrestabile impegno alla creazione di **prodotti di alta qualità e convenienti** che guida le nostre azioni quotidiane. Siamo leader mondiali nel beni di consumo e forniamo prodotti **semplici, affidabili, innovativi, per tutti e per ogni angolo del mondo**.

Cancelleria
20,2 MILIONI di prodotti di cancelleria BIC® acquistati ogni giorno nel mondo

- **Tutte** le sfere delle penne sono realizzate grazie a processi altamente controllati. Sono perfettamente sferiche, quasi più dure del diamante
- **N° 2 al mondo**



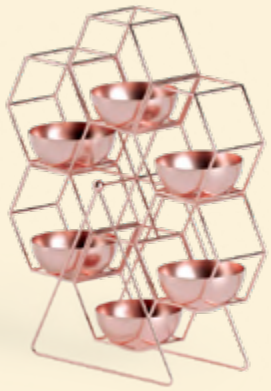

32 million BIC® products bought everyday worldwide

BIC is a story of success, a story of innovations, relentless commitment to **high-quality and affordable products** driving our everyday actions. As a **world leader** in Consumer Goods, we provide products which are **simple, reliable, inventive, for everyone and everywhere in the world.**

STATIONERY



20.2

MILLION BIC® Stationery products purchased every day worldwide

- **100%** of pen balls are made in-house through a **highly controlled process.** Perfectly spherical, they are almost harder than a diamond
- **N°2 worldwide**

FR> Briquets
4,4 MILLIONS de briquets BIC® achetés chaque jour dans le monde entier

- Jusqu'à 3 **000 flammes** constantes pour un briquet BIC® Maxi
- Avant de quitter l'usine, chaque briquet BIC® subit **plus de 50 contrôles automatiques de qualité et de sécurité.**
- **N° 1 mondial** des briquets de poche de marque

Rasoirs
6,8 MILLIONS de rasoirs BIC® achetés chaque jour dans le monde entier

- Jusqu'à **10 rasages** pour un rasoir BIC® Flex 3
- 100 % des lames de rasoir sont inspectées visuellement : analyse statistique des dimensions, mesure de l'angle d'aiguisage, vérifi cation de la parfaite régularité du tranchant...
- **N° 2 mondial** du rasoir non rechargeable

ES> Encendedores
4.4 MILLONES de encendedores bic® comprados cada día en el mundo

- Hasta **3000 encendidas** en un BIC®Maxi pocket.
- Cada encendedor BIC® es sometido a más de 50 **pruebas de calidad y seguridad** antes de salir de fábrica.
- **Nº1 en el mundo** por la personalización de encendedores de bolsillo.

Maquinillas de afeitar
6.8 MILLONES de maquinillas de afeitar bic® compradas cada día en el mundo

- Hasta **10 afeitados** con una BIC® Flex 3 razor.
- El 100% de las hojas de las maquinillas de afeitar son **inspeccionadas** visualmente: estadísticas dimensionales e los controles, medición del ángulo de corte, evaluaciones de la suavidad de la hoja, etc.
- **Nº2 en el mundo** de maquinillas de una sola pieza

DE> Feuerzeuge
4,4 MILLIONEN Feuerzeuge werden weltweit jeden Tag gekauft

- Bis zu **3000 Zündungen** von einem BIC® Maxi Taschenfeuerzeug
- Alle BIC® Feuerzeuge unterlaufen **mehr als 50 automatische Qualitäts- und Sicherheitschecks** bevor sie die Fabrik verlassen
- **Die weltweite Nummer** eins für Marken Taschenfeuerzeuge.

Rasierer
6,8 MILLIONEN Rasierer werden weltweit jeden Tag gekauft

- Bis zu **10 Rasuren** von einem BIC® Flex 3 Rasierer
- 100% aller Rasierklingen sind visuell **überprüft**: dimensionale Statistikkontrollen, Schärfungswinkelmessungen, perfekte Sanftheit der klingenkannten Einstellung,etc.
- **Nr. 2 weltweit** für einteilige Rasierer

IT> Accendini
4,4 MILIONI di accendini BIC® acquistati ogni giorno nel mondo

- Fino a **3.000 accensioni** con un accendino tascabile BIC® Maxi
- Ogni accendino BIC® viene sottoposto a **oltre 50 controlli automatici di sicurezza e qualità** prima di uscire dallo stabilimento
- **N° 1 al mondo** tra gli accendini tascabili di marca

Rasoi
6,8 MILIONI di rasoi BIC® acquistati ogni giorno nel mondo

- Fino a 10 rasature con un rasoio BIC® Flex 3
- Il 100% di tutte le lame viene sottoposto a un **controllo visivo**: controlli statistici delle dimensioni, misurazioni dell'angolo di affilatura, verifica dell'uniformità perfetta della lama, ecc.
- **N° 2 al mondo** tra i rasoi costituiti da un unico pezzo

LIGHTERS



4.4

MILLION BIC® Lighters purchased every day worldwide

- Up to **3,000 ignitions** from one BIC® Maxi pocket lighter
- Every BIC® lighter undergoes **more than 50 automatic quality and safety checks** before leaving the factory
- **N° 1 worldwide** for branded pocket lighters

SHAVERS



6.8

MILLION BIC® Shavers purchased every day worldwide

- Up to **10 shaves** from a BIC® Flex 3 razor
- **100%** of all shaver blades are visually **inspected:** dimensional statistics checks, sharpening angle measurements, perfect smoothness of the blade-edge assessments, etc.
- **N° 2 worldwide** for one-piece shavers

FR> Aller à l'essentiel pour durer
Une présence mondiale

La mission du Groupe d'offrir **des produits de haute qualité, innovants, accessibles et durables** a façonné notre modèle d'entreprise. Ce modèle donne la priorité à nos ressources en commençant par nos équipes et leur capacité à innover sans limites et soutient également la création de valeur par tous et pour tous. Pour permettre à nos produits d'apporter des solutions simples et efficaces aux besoins quotidiens, notre modèle doit également viser **l'excellence et la simplicité** opérationnelles.

26 Usines à travers le monde

160 Pays dans lesquels des produits Bic sont disponiblese

13,664 Employés dans le monde

4 million points de vente

ES> Esencial para durar
Presencia global

La misión del grupo de ofrecer **productos de alta calidad, innovadores, asequibles y sostenibles** ha dado forma nuestro modelo de negocio. Éste ha puesto en relevancia nuestros recursos, empezando por nuestros equipos y sus infinitas capacidades para innovar, y el apoyo en el valor de la creación de todos y para todos. Para que nuestros productos puedan proveer de soluciones simples y efectivas en las necesidades del día a día, nuestro modelo también tiene el fin de la **excelencia y simplicidad** operacional.

26 fábricas en el mundo.

160 países con productos BIC® disponibles.

13,664 países con productos BIC® disponibles.

4 millones de puntos de venta.

DE> Essenziell sein um Fortzubestehen
Eine globale Präsenz

Die Mission der Gruppe **hochwertige, innovative, günstige und nachhaltige Produkte** anzubieten hat unser Geschäftsmodell geprägt. Dieses Modell legt Wert auf unsere Ressourcen, angefangen bei unserem Team und seiner grenzenlosen Kapazität zu innovieren und Wertschöpfung zu unterstützen, von allen für alle. Damit unser Produkt einfache und effektive Lösungen für alltägliche Bedürfnisse anbieten kann, muss unser Wirtschaftsmodell nach **betrieblicher Exzellenz und Einfachheit** streben.

26 Fabriken weltweit

160 Länder

13,664 Mitarbeiter weltweit

4 million Verkaufsstellen

IT> L'essenziale dura
Una presenza globale

La mission del Gruppo di offrire **prodotti di alta qualità, innovativi, convenienti e sostenibili** ha plasmato il nostro modello aziendale. Questo modello mette al centro le nostre risorse, a partire dai nostri team e dalla loro infinita capacità di innovare, e sostiene la creazione di valore da parte tutti e per tutti. Affinché i nostri prodotti offrano soluzioni semplici ed efficaci ai bisogni quotidiani, il nostro modello deve anche puntare **all'eccellenza operativa** e alla **semplicità**.

26 Stabilimenti in tutto il mondo

160 Paesi in cui sono disponibili i prodotti BIC®

13,664 Collaboratori in tutto il mondo

4 milioni punti vendita





A global presence

The Group's mission to offer **high-quality, innovative, affordable and sustainable products** has shaped our business model. This model puts a premium on our resources, starting with our teams and their infinite capacity to innovate, and supports value creation by all for all. For our products to provide simple and effective solutions to everyday needs, our model must also aim for operational **excellence and simplicity.**

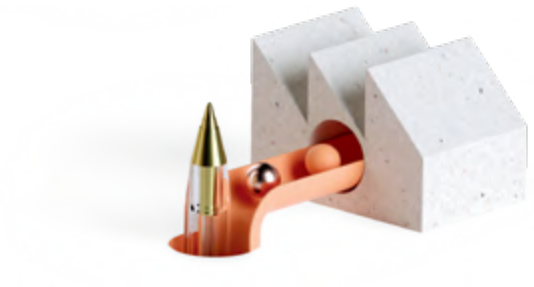

26

Factories around the world



160

Countries in which BIC® products are available



13,664

Employees worldwide



4 million

Points of sale

FR> Une expertise industrielle unique
BIC® usines réparties dans le monde

16 Papeterie

5 Briquets

4 Rasoirs

1 Objets promotionnels

92% de la production combinée des 26 sites génère 90% du chiffre d'affaires du groupe

100% des instruments d'écriture de bic graphic sont marqués sur notre site de production en Espagne

Les usines BIC réparties dans 10 pays de quatre continents garantissent la même qualité partout et à chaque instant.

ES> Una experiencia industrial única.
Las fábricas BIC en el mundo:

16 Productos de escritura

5 Encendedores

4 Maquinillas de afeitar

1 Productos promocionales

El 92% de la combinación de productos de las 26 fábricas genera el 92% de los ingresos del grupo.

El 100% de los instrumentos de escritura y encendedores están impresos en BIC Graphic Europe.

En 10 países, a través de cuatro continentes, las plantas BIC garantizan siempre la misma calidad en todas partes, en todo momento.

DE> Eine einzigartige industrielle Fachkenntnis
BIC® fabriken weltweit

16 Schreibgeräte

5 Feuerzeuge

4 Rasierer

1 Werbeartikel

92% des Nettoumsatzes der BIC Gruppe wird in BIC eigenen Fabriken produziert.

100% der BIC Graphic Europe Schreibgeräte werden in unserer Fabrik in Spanien bedruckt.

In 10 Ländern auf vier Kontinenten garantieren die BIC Werke überall und jederzeit die gleiche Qualität

IT> Un esperto industriale unico.
Fabbriche BIC in tutto il mondo.

16 di Articoli di Scrittura

5 di Accendini

4 di Rasoi

1 di Prodotti Promozionali

92% La produzione combinata dei 26 siti genera il 92% della rendita del gruppo.

Il 100% degli strumenti di scrittura e accendini sono personalizzati presso BIC Graphic Europe.

In 10 Nazioni, attraverso quattro continenti, gli impianti BIC garantiscono la stessa qualitá ovunque, sempre.

A unique industrial expertise

BIC FACTORIES AROUND THE WORLD

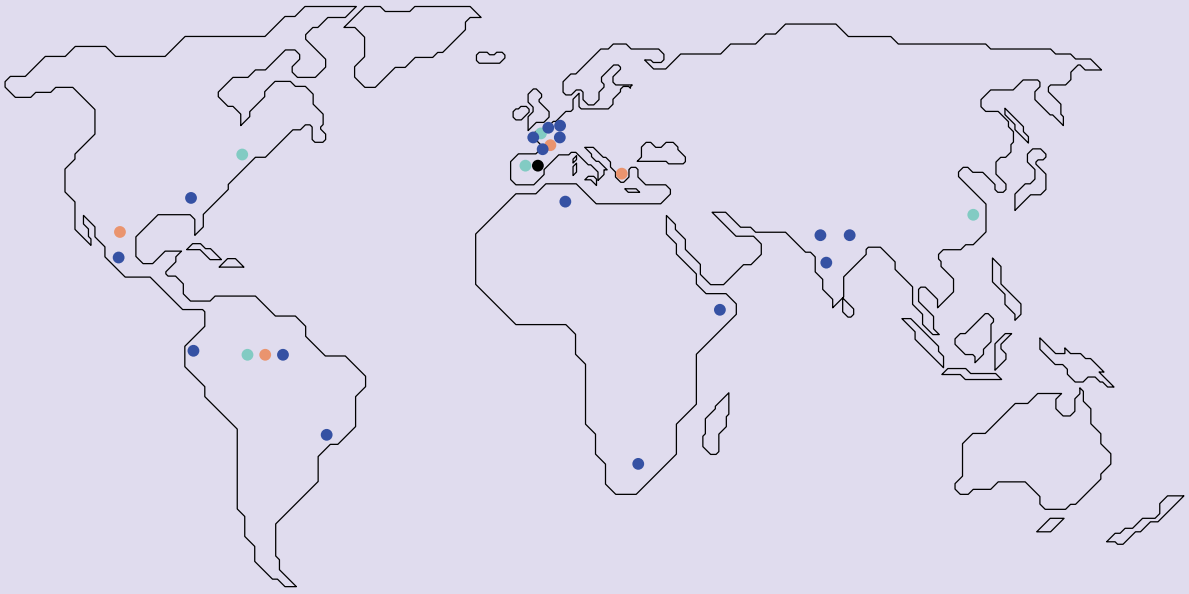

16
Stationery

5
Lighters

4
Shavers

1
Promotional Products

92%

The combined production of the 26 sites generates 92% of the group's revenue.

100%

100% of writing instruments & lighters are printed in BIC Graphic Europe.

In 10 countries, across four continents, BIC's plants guarantee the same quality everywhere, every time.

FR> Aller à l'essentiel pour innover durablement
La Fondation d'entreprise BIC

La Fondation d'entreprise BIC a pour vocation de contribuer à **l'accès à l'éducation et à un apprentissage de qualité**, en mettant l'accent, à plus long terme, sur le financement de l'entrepreneuriat social et de l'innovation dans l'éducation.

Piliers d'action
01 Lutte contre l'échec scolaire
02 Accès égalitaire à l'éducation pour les fi lles et les femmes
03 Éducation à l'environnement

Nous soutenons à l'heure actuelle 16 projets dans le monde ! En voici quelques-uns :

Labo des Histoires - France
Des jeunes de toute la France auront l'opportunité de **participer à des ateliers tenus par des poètes et des écrivains** lors lesquels ils seront invités à écrire sur leur relation avec **l'océan**.
http://labodeshistoires.com/lbh/

Enactus UK
La Fondation d'entreprise BIC a sponsorisé la compétition « **Quality Education** » en invitant des étudiants d'Enactus travaillant sur des projets liés à l'éducation à présenter leurs idées, à recevoir un financement de lancement et à être encadrés par les membres de nos équipes de BIC UK & Ireland. http://enactusuk.org/

Nous soutenons également
- Le Projet de l'ONG Terre des Hommes « radio Indifesa » en Italie
- Le centre Kids are kids et le fonds de bienfaisance « Mosaïc of happiness » en Russie

ES> Esencial para promover la Innovación sostenible
La fundación corporativa de BIC

La Fundación Corporativa de BIC nació del deseo del Grupo de promover sus **actividades cívicas y estructuras** y su **enfoque filantrópico** mientras reforzaban el sentimiento de pertenencia y orgullo de sus equipos. Su misión es **apoyar el acceso a la educación y a la buena calidad del aprendizaje**, poniendo énfasis, a largo plazo, en la iniciativa empresarial social y la innovación en la educación.

Sus pilares de acción son
01 La reducción del abandono escolar
02 Acceso igualitario a la educación para niñas y mujeres.
03 Educación medioambiental.

16 proyectos están siendo apoyados por todo el mundo! Mira alguno de ellos:

Labo des histories - Francia
Jóvenes de toda Francia tendrán la oportunidad de **participar en workshops hechos por poetas y escritores**, donde serán invitados a escribir sobre sus relaciones con el **océano**.
http://labodeshistoires.com/lbh/

Enactus UK
La Fundación Corporativa de BIC esponsorizó la competición "**Quality Education**", invitando a estudiantes que trabajan en proyectos de Enactus a escoger sus ideas, reciviendo fondos iniciales y siendo mentores por nuestro equipo BIC UK & Ireland.
http://enactusuk.org/

Nous soutenons également
- Proyecto "Radio Indifesa" NGO Terre des Hommes en Italia.
- El centro "Los niños son niños", el fondo caritativo "Mosaïc of happiness" en Rusia.

DE> Essenziell sein um nachhaltige innovation zu fördern
Die BIC Unternehmensstiftung

Die BIC Unternehmensstiftung wurde aus dem Wunsch der Gruppe heraus ins Leben gerufen, ihre **Bürgerinitiativen zu fördern und ihre philanthropische Herangehensweise zu strukturieren**, während sie in ihren Teammitgliedern den Sinn für Stolz und Zugehörigkeit erhöht. Die Mission ist die **Unterstützung zum Zugang zur Bildung und der Zugang zu guten qualitativen Instruktionen**, mit einem Schwerpunkt auf Langfristigkeit, auf der Grundlage eines sozialen Unternehmertums und der Innovation in Bildung.

Ihre Aktionsschwerpunkte sind
01 Anzahl der Schulabbrecher reduzieren
02 Gleicher Zugang zur Bildung für Mädchen und Frauen
03 Umwelterziehung

16 Projekte werden aktuell auf der ganzen Welt unterstützt! Schau dir manche von ihnen an:

Labo des histoires - Frankreich
Jugendliche aus ganz Frankreich werden die Möglichkeit haben an **Workshops teilzunehmen, die von Poeten und Schriftstellern geleitet werden**. Hier werden sie eingeladen über ihre Beziehung mit dem **Ozean** zu schreiben.
http://labodeshistories.com/lbh

Enactus UK
Die BIC Unternehmensstiftung sponsert den "**Bildungsqualitäts**" Wettbewerb, indem es die Enactus-Studenten einlädt an Bildungsprojekten zu arbeiten um ihre Ideen vorzuschlagen, während sie Startkapital erhalten und von unseren BIC GB und Irland Teammitgliedern betreut werden.
http://enactusuk.org/

We also support
- Project "radio Indifesa" NGO Terre des Hommes in Italien
- Kinder sind Kinder Center, Der Wohlfahrtsfond „Mosaik der Freude“ in Russland

IT> Essenziale per promuovere l'innovazione sostenibile
La BIC Corporate Foundation

La BIC Corporate Foundation è nata dal desiderio del Gruppo di promuovere le proprie **attività nella società civile** e di **avere un approccio filantropico** sostenendo nel contempo il senso di orgoglio di appartenenza dei membri del proprio team. L'obiettivo è di **supportare l'accesso all'istruzione e all'istruzione di qualità**, ponendo l'accento, nel lungo periodo, sul sostengo dell'imprenditorialità sociale e l'innovazione nell'istruzione.

I pilastri della sua azione sono
01 Riduzione dell'abbandono scolastico
02 Pari opportunità di accesso all'istruzione per ragazze e donne
03 Educazione ambientale

Attualmente sosteniamo 16 progetti in tutto il mondo! Eccone alcuni:

Labo des histories - Francia
I giovani provenienti da tutta la Francia avranno l'opportunità di **partecipare a workshop tenuti da poeti e scrittori**, durante i quali saranno invitati a scrivere del proprio rapporto con l'oceano.
http://labodeshistoires.com/lbh/

Enactus UK
La BIC Corporate Foundation ha sponsorizzato la competizione "**Quality Education**", invitando gli studenti Enactus a lavorare a progetti educativi per lanciare le proprie idee, ottenere dei finanziamenti start-up e ricevere mentoring dal nostro team BIC UK & Ireland.
http://enactusuk.org/

Nous soutenons également
- Progetto "radio Indifesa", ONG Terre des Hommes in Italia
- Centro per bambini gestito dall'associazione "Mosaïc for happiness" in Russia



The BIC Corporate Foundation

The BIC Corporate Foundation was born out of the Group's desire to promote its **civic activities and structure** its **philanthropic approach** while bolstering its team members' sense of pride and belonging. Its mission is to **support access to education and good quality Teaching,** putting the emphasis, over the long term, on the funding of social entrepreneurship and innovation in education.

Its pillars of action are

01 Reducing school dropout

02 Equal access to education for girls and women

03 Environmental education

16 projects are currently supported all around the world! Take a look at some of them:

I **LABO DES HISTOIRES - FRANCE**

Youngsters from all over France will have the opportunity to **participate in workshops led by poets and writers,** where they'll be invited to write about their relationship with the **ocean.** http://labodeshistoires.com/lbh/

II **ENACTUS UK**

The BIC Corporate Foundation sponsored the **"Quality Education"** competition, inviting Enactus students working on education projects to pitch their ideas, receive seed-funding and be mentored by our BIC UK & Ireland team members. http://enactusuk.org/

WE ALSO SUPPORT



• Project "radio Indifesa" NGO Terre des Hommes in Italy



• Kids are kids center, the charity fund "Mosaïc of happiness" in Russia

FR> Global La semaine mondiale de l'éducation
Education, a long-standing commitment of BIC Group

L'éducation, un engagement de longue date du Groupe BIC
Depuis 1950, BIC® favorise l'éducation et **aide les enfants** pour leur permettre de réussir à apprendre en leur offrant de meilleures conditions d'apprentissage et en promouvant l'écriture manuelle et ses bénéfices. Avec la volonté d'aller plus loin, BIC a lancé ses engagements de développement durable horizon 2025 pour lesquels l'éducation est un pilier central avec **l'objectif ambitieux d'améliorer les conditions d'apprentissage de 250 millions d'enfants dans le monde** d'ici 2025.

Pour atteindre cet objectif et respecter cet engagement, BIC a lancé sa première semaine mondiale de l'éducation. Chaque année pendant la semaine mondiale de l'éducation BIC, les membres de nos équipes répartis sur 63 sites BIC de 40 pays du monde entier se sont portés volontaires pour consacrer une journée de travail pour aider à améliorer les conditions d'apprentissage des enfants et des étudiants au sein de leurs communautés locales, apportant leur grain de sable pour faire la différence durablement.refurbishments.

ES> Semana mundial de la educación
La educación, un consolidado compromiso del grupo BIC

Desde 1950, BIC® siempre ha promovido la educación y **ayudado a los niños** en su aprendizaje ofreciéndoles las mejores condiciones de estudio y fomentando la escritura a mano y sus beneficios. BIC ha lanzado su programa de desarrollo sostenible para 2025, en el que la educación es un pilar fundamental, con el **ambicioso objetivo** de mejorar las **condiciones de aprendizaje de 250 millones de niños** en todo el mundo de aquí a 2025.

Para respaldar su objetivo y su compromiso, BIC organizó en octubre de 2018 la primera **Semana Mundial de la Educación**. Cada año durante esta semana, los miembros del equipo de 40 países y de más de 63 plantas de BIC® participaron como voluntarios durante una jornada de trabajo para ayudar a mejorar las condiciones de aprendizaje de los niños y estudiantes de sus comunidades, aportando su granito de arena para marcar una diferencia duradera.

DE> Globale Bildungswoche
Bildung, ein seit langer Zeit bestehendes Engagement der BIC Gruppe

Seit 1950 hat BIC immer Bildung gefördert und **Kindern geholfen** beim lernen erfolgreich zu sein, indem es bessere Konditionen fürs Lernen geboten hat sowie durch die Förderung des handschriftlichen Schreibens und dessen Vorteile. Mit dem Wunsch dies weiter voranzutreiben hat BIC sein 2025 Nachhaltigkeit-Entwicklungsengagement eingeführt, mit Bildung als Aktionsschwerpunkt und dem **ambitiösen Ziel die Lernsituation bis zum Jahr 2025 für 250 Million Kinder weltweit** zu verbessern.
Zur Unterstützung dieses Ziels und Engagements hat BIC im Oktober 2018 dessen erste **globale Bildungswoche** eingeführt. Jesdes Jahr, während der BIC globalen Bildungswoche haben unsere Mitarbeiter in 40 Ländern und in 63 BIC Einrichtungen auf der ganzen Welt freiwillig, bis zu einem Tag, geholfen die Lernsituation für Kinder und Studenten in ihren Gemeinschaften zu verbessern. Sie haben ihren Teil dazu beigetragen eine langfristige Veränderung herbeizuführen. actions ranging from homework support for children to complete school refurbishments.

IT> Global education week
Istruzione, un impegno costante del gruppo BIC

Dal 1950, BIC® si è sempre fatta promotrice della diffusione dell'istruzione **aiutando i bambini** nel raggiungimento dei loro risultati scolastici. Lo ha fatto fornendo migliori condizioni di apprendimento e attraverso la promozione della scrittura a mano e dei suoi benefici. BIC ha lanciato i suoi impegni di sviluppo sostenibile per il 2025: tra questi l'istruzione rappresenta un pilastro, con **l'obiettivo ambizioso** di **migliorare entro il 2025 le condizioni di apprendimento per 250 milioni di bambini in tutto il mondo**.

Per supportare questo obiettivo e impegni, BIC ha lanciato nel 2018 la sua prima **Global Education Week**. Ogni anno, durante la BIC Global Education Week, i membri del nostro team in 40 Paesi e 63 stabilimenti BIC nel mondo svolgono fino a una giornata di volontariato lavorando per aiutare a migliorare le condizioni di apprendimento di bambini e studenti nelle loro comunità locali, dando il loro contributo nel fare la differenza.





Global education week





Education, a long-standing commitment of BIC Group

Since 1950, BIC® has always been promoting Education and **helping children** succeed in learning by providing better conditions of learning and through the promotion of handwriting and its benefits. BIC has launched its 2025 sustainable development commitments in which Education is a key pillar, with an **ambitious goal** of improving **learning conditions for 250 million children globally** by 2025.

In support of this objective and commitment, BIC launched in 2018 its first **Global Education Week.** Every year during the BIC Global Education Week, our team members in 40 countries and across 63 BIC sites around the world volunteer up to a day of work to help to improve learning conditions for children and students within their local communities, doing their share to make a lasting difference.



FR> Produits durables
Un futur durable à écrire ensemble

L'engagement du Groupe "Writing The Future, Together", formulé en 2017, signe une nouvelle étape dans la démarche engagée par BIC depuis 2004. Ces **engagements ambitieux à horizon 2025**, essentiels à la stratégie de l'entreprise, engagent BIC vers une philosophie **d'action et de transformation** qui influence l'intégralité de l'entreprise.

Cet engagement couvre cinq domaines stratégiques

01 Favoriser l'innovation durable dans les produits BIC®. Un design simple et inventif, nécessitant peu de matières premières et garantissant une longue durée de vie .

02 Agir contre le changement climatique. Le Groupe BIC adopte une approche globale au regard de la consommation énergétique (effi cacité énergétique, utilisation d'énergies renouvelables, etc.),

03 S'engager pour la sécurité au travail. Le Groupe objectif : offrir un environnement de travail sûr et propice au développement.

04 Impliquer les fournisseurs de manière proactive. Notre équipe Achats analyse l'ensemble des risques, puis sélectionne nos fournisseurs stratégiques et travaille de concert avec ces derniers en adoptant une démarche responsable..

05 S'investir pour une vie meilleure à travers l'education. L'éducation, qui a le pouvoir de changer le monde, a toujours été au centre des préoccupations du Groupe.

ES> Productos sostenibles
Escribiendo un futuro sostenible juntos

El compromiso del Grupo "Escribiendo el futuro, juntos", elaborado en 2017, es el siguiente paso en un viaje que BIC comenzó en 2004. Este programa **ambicioso para 2025**, integrado en la estrategia de la Compañía, compromete a BIC en una filosofía de acción y transformación que tiene impacto en toda la compañía.

Se aplica en 5 áreas estratégicas

01. Fomentando la innovación de los productos BIC®. Diseños simples e inventivos, con menos materia prima y más rendimiento.

02. Actuando contra el cambio climático. Un acercamiento global al consumo de energía (energia eficiente, uso de energía renovable, etc.)

03. Compromiso para salvar el medio ambiente. BIC tiene el objetivo de proveer un espacio de trabajo seguro y propicio.

04. Involucrando proactivamente a proveedores. Nuestros equipos de compra analizan todos los riesgos, seleccionan y colaboran con nuestros proveedores más estratégicos que siguen una adquisición responsable.

05. Mejorando vidas a través de la educación. La educación tiene el poder de canviar el mundo, y por ello siempre ha estado en el corazón de las inquietudes del grupo.



DE> Nachhaltige Produkte
Zusammen die nachhaltige Zukunft schreiben

Das Engagement der Gruppe „Die Zukunft gemeinsam schreiben", formuliert im Jahr 2017, ist der nächste Schritt auf der Reise, die BIC im Jahr 2004 startete. Dieses **ambitiöse 2025 Programm**, wesentlich in der Firmenstrategie, strebt nach einer Philosophie der **Leistung und Transformation**, die die gesamte Firma prägt.

Sie wird in fünf verschiedenen strategischen Gebieten angewandt:

01 Förderung nachhaltiger innovation bei BIC® produkten. Einfache, einfallsreiche designs, mit weniger rohmaterial und langlebiger leistung

02 Klimawandel entgegensteuern. Eine globale herangehensweise an den energieverbrauch (energieeffizienz, gebrauch von erneuerbaren energien, etc.)

03 Selbstverpflichtung zu einem sicheren umfeld. BIC strebt danach ein sicheres und förderndes arbeitsumfeld zu bieten.

04. Proaktiv lieferanten miteinbeziehen. Unsere kaufteams analysieren alle risiken, wählen und kollaborieren mit unseren strategischsten lieferanten gemäß einer verantwortungsbewussten herangehensweise.

05 Leben verbessern durch bildung. Weil bildung die möglichkeit schafft die welt zu verändern, lag diese der gruppe immer am herzen.

IT> Prodotti sostenibili
Scriviamo il futuro sostenibile insieme

L'impegno preso dal Gruppo nel 2017, "Writing the Future, Together", è il prossimo passo in un percorso iniziato da BIC nel 2004. Questo **ambizioso programma 2025**, parte integrante della strategia della Società, impegna BIC al perseguimento di una filosofia di **azione e trasformazione** il cui impatto influisce sull'intera società.

Applicazione in cinque aree strategiche

01 Incentivo all'innovazione sostenibile nei prodotti BIC®. Design semplici e innovativi con meno materie prime e prestazioni che durano nel tempo.

02 Azione contro i cambiamenti climatici. Un approccio globale al consumo energetico (efficienza energetica, uso di energia proveniente da fonti rinnovabili, ecc.).

03 Impegno verso un ambiente sicuro. BIC mira a fornire un ambiente di lavoro sicuro e che favorisca la crescita professionale.

04 Coinvolgimento proattivo dei fornitori. Il nostro team acquisti analizza tutti i rischi, seleziona e collabora con i fornitori più strategici seguendo un approccio responsabile.

05 Miglioramento delle vite grazie all'istruzione. Poiché l'istruzione ha il potere di cambiare il mondo, è sempre stato il cuore delle istanze del Gruppo.



Writing the sustainable future together

The Group's "Writing the Future, Together" commitment, formulated in 2017, is the next step in a journey BIC started in 2004. This **ambitious by 2025 program,** integral to the Company's strategy, commits BIC to a philosophy of **action and transformation** that impacts the whole company.

It is applied in five strategic areas

01 FOSTERING SUSTAINABLE INNOVATION IN BIC® PRODUCTS

Simple, inventive designs, with less raw materials and long life performance.

02 ACTING AGAINST CLIMATE CHANGE

A global approach to energy consumption (energy efficiency, use of renewable energy, etc.).

03 COMMITTING TO A SAFE ENVIRONMENT

BIC aims to provide a safe and nurturing workplace.

04 PROACTIVELY INVOLVING SUPPLIERS

Our purchasing teams analyse all the risks, select and collaborate with our most strategic suppliers following a responsible approach.

05 IMPROVING LIVES THROUGH EDUCATION

Because education has the power to change the world, it has always been at the heart of the Group's concerns.

Watch the video and learn more about Sustainable development
bicworld.com/en/our-commitments/overview

FR> Agir contre le changement climatiquer

L'utilisation d'une énergie renouvelable contribuera à réduire de manière notable les émissions de gaz à effet de serre générées par BIC d'ici à 2025.

L'engagement du groupe bic pour 2025
D'ici 2025, BIC utilisera de l'électricité à 80 % d'origine renouvelable.

Où se place BIC Graphic europe en 2020 ?
Le usine et nos installations d'impression BIC Graphic de Tarragone sont alimentées avec de l'électricité 100% renouvelable.

ES> Actuando contra el cambio climático

El uso de electricidad renovable contribuirá a reducir las emisiones de gas invernadero de BIC significativamente para 2025.

Compromiso del grupo bic para 2025
Para 2025 BIC usará un 80% de electricidad renovable.

¿Dónde estará BIC Graphic en 2020?
La fábrica y las técnicas de impresión están usando el 100% de electricidad renovable.

DE> Dem Klimawandel entgegensteuern

Der Gebrauch von erneuerbarem Strom wird zur Reduktion von BIC's Treibhausgasemissionen bis 2025 beitragen.

BIC gruppe selbstverpflichtung 2025
Im Jahr 2025 wird BIC 80 % erneuerbaren Strom nutzen.

Wo ist BIC Graphic Europe im Jahr 2020
Fabriken und Druckeinrichtungen benutzen 100 % erneuerbaren Strom.

IT> Azione contro il climate change

L'uso di energia elettrica proveniente da fonti rinnovabili contribuirà a ridurre le emissioni di gas serra di BIC entro il 2025.

L'impegno di bic per il 2025
Entro il 2025 BIC utilizzerà l'80% di energia elettrica da fonti rinnovabili.

A che punto è BIC Graphic nel 2020?
Gli stabilimenti e gli impianti di stampa utilizzando il 100% di energia elettrica da fonti rinnovabili.





Acting against climate change

The use of renewable electricity will contribute to reducing BIC's greenhouse gas emissions significantly by 2025.

BIC GROUP COMMITMENT FOR

2025

By 2025, BIC will use
80% renewable electricity.



WHERE IS BIC GRAPHIC EUROPE IN 2020?

Factory and printing facilities are using

100%

renewable electricity.

FR> Produits durables
Ubicuity™ : un modèle d'économie circulaire unique

Dès 2011, le Groupe s'est associé en Europe à **TerraCycle®**, entreprise pionnière du recyclage des déchets en plastique petits et complexes, pour créer de toutes pièces un programme de collecte des instruments d'écriture, quel que soit leur fabricant, sur les lieux mêmes de consommation (écoles, bureaux, etc.). En 2017, BIC a lancé **Ubicuity™**, une gamme de mobilier extérieur, fabriquée à partir de cette matière collectée, et commercialisée par la société française Plas Eco auprès des collectivités et de nombreux établissements scolaires.

100 % des BIC® instruments d'écriture sont recyclables grâce à Ubicuty™renouvelable.

Vous collectez / Nous recyclons / Nous transformons

ES> Productos sostenibles
Ubicuity™: un modelo económico circular único

En 2011, BIC se asoció en Europa con **TerraCycle®**, una firma pionera en la indústria del reciclaje de plásticos. Juntos crearon un vasto programa para recoger todos los instrumentos de escritura, independientemente de su fabricación, directamente de donde son usados, en escuelas, oficinas, etc. En 2017, BIC presentó **Ubicuity™**, una gama única de mobiliario exterior hecho exclusivamente de estos plásticos reciclados recolectados por la empresa francesa Plans Eco.

100% de los instrumentos de escritura de BIC® son reciclados gracias a Ubicuity™

Tu recoges / Nosotros reciclamos / Nosotros transformamos

DE> Nachhaltige Produkte
Ubicuity™: ein einzigartiges Kreislaufwirtschaftsmodell

Bereits im Jahr 2011 schloss sich BIC in Europa mit **TerraCycle®** zusammen, einer Pionierfirma in der Plastik Recycling Industrie. Zusammen gründeten sie ein weitreichendes Programm um alle Schreibinstrumente, unbeachtet von welchem Hersteller, zu sammeln. Direkt dort, wo sie benutzt werden, in Schulen, Büros, etc. In 2017 führte BIC **Ubicuity™** ein, eine einzigartige Produktreihe von Gartenmöbeln, ausschließlich hergestellt aus recyceltem Plastik, gesammelt von der französischen Firma Plas Eco. 100% der Schreibinstrumente sind Dank Ubicuity™ recycelbar.

100% der Schreibinstrumente sind Dank Ubicuity™ recycelbar.

Sie sammeln / Wir recyclen / Wir verwandeln

IT> Prodotti sostenibili
Ubicuity™: un modello unico di economia circolare

Nel 2011 BIC ha unito le forse con **TerraCycle®**, un'azienda pionieristica nel settore del riciclo della plastica. Insieme hanno creato un ampio programma per raccogliere tutti gli strumenti di scrittura, indipendentemente dal produttore, direttamente dal luogo in cui questi vengono utilizzati (scuole, uffici, ecc.). Nel 2017, BIC ha introdotto **Ubicuity™**, una gamma unica di complementi d'arredo per il giardino realizzati esclusivamente dalla plastica riciclata raccolta dall'azienda francese Plas Eco.

Il 100% degli strumenti di scrittura BIC® sono riciclabili grazie a Ubicuity™

Tu raccogli / Noi ricicliamo / Noi riciclamo





Watch the video
The "write" kind of bench

Ubicuity™ : a unique circular economy model

In 2011, BIC partnered in Europe with **TerraCycle**®, a pioneering firm in the plastics recycling industry. Together, they created a vast program to collect all writing instruments, regardless of manufacturer, directly from where they are used, in schools, offices, etc. In 2017, BIC introduced **Ubicuity™**, a one-of-a-kind range of outdoor furniture made exclusively from these collected recycled plastics by French company Plas Eco.

100% of BIC® writing instruments are recyclable thanks to Ubicuity™

1 2 3

YOU COLLECT



WE RECYCLE



WE TRANSFORM



FR> La responsabilité sociale d'entreprise BIC® Graphic

ISO 9001 - ISO 14001
Par Lloyd's Register, relatives aux systèmes de gestion intégrée pour les installations de Tarragone (Espagne).
Coca-Cola / Un score de 0 non-conformité
L'audit de Coca-cola a été passé avec brio en obtenant le meilleur résultat positif pour une audit dans le domaine du respect des normes de travail, des droits humains, de la santé et la sécurité, de la gestion environnementale et de l'intégrité commerciale.
AMFORI:
Membre de l'association d'entreprises leader dans le monde pour le commerce ouvert et durable. Elle rassemble plus de 2 400 détaillants, importateurs, marques et associations répartis dans plus de 40 pays.
SMETA 4-pillar audited
4 Piliers : Environnement
Éthique des affaires
Santé et Sécurité Normes du travail
UN Global Compact
Membre officiel de la famille du Pacte mondial des Nations Unies, –la plus importante initiative de durabilité des entreprises au monde.
ECOVADIS
Reconnaissance gold
BIC Graphic s'est vu décerner un niveau de reconnaissance GOLD par Ecovadis
Des sites web au bilan carbone neutre: Collaboration à l'initiative de durabilité avec le Global Climate Institute.
IMPRIM' VERT
Qualifié et référencé pour IMPRIM' VERT. Engagement des entreprises dans le domaine de l'impression pour la réduction de l'impact de leur activité sur l'environnement.
Workplace Conditions Assessment
Classé comme conforme aux exigences du programme Workplace Conditions Assessment
Our Awards
PSI Sustainability Awards / Pour la troisième année consécutive 2017-2019
2019 1e place Excellence Économique. Nous basant sur un système de contrôle qualité strict
2017 1e place Excellence Économique. 1e place Produits durables
2018 1e place Initiative sociale
3e place Initiative pour l'environnement

ES> La responsabilidad social de BIC® Graphic Corpoación

ISO 9001 - ISO 14001
Sistema integrado de gestión de certificaciones para las instalaciones de Tarragona de Lloyd's Register.
Coca-Cola / Resultado de 0 no conformidades
La auditoría social de Coca-Cola passó con la máxima puntuación en términos de cumplimiento con las Normas Laborales y Derechos Humanos, Salud y Seguridad, Gestión Medioambiental y Negocios de Integridad
AMORFI:
Miembros de la asociación global empresarial líder para el comercio abierto y sostenible. Juntan más de 2400 minoristas, importadores, marcas y asociaciones de más de 40 países.
SMETA 4 pilares auditados
4 pilares: medioambiental, ética de negocio, salud y seguridad, trabajo
UN Global Compact
Somos parte oficial de la familia del Compacto Global de las Naciones Unidas, la iniciativa corporativa sostenible más grande del mundo.
ECOVADIS
Reconocimiento dorado
Nos ha sido otorgada la medalla de oro por Ecovardis.
Carbon neutral website
Miembros de la nueva iniciativa sostenible en colaboración con el Instituto del Clima Global.
IMPRIM' VERT
Calificados por IMPRIM'VERT, un compromiso para actividades de impresión empresarial para reducir el impacto de su actividad en el medio ambiente.
Workplace Conditions Assessment
Evaludos por Intertek con la conformidad a los requerimientos de: Evaluación de las Condiciones del Puesto de Trabajo.
Our Awards
PSI Sustainability Awards / Tres años consecutivos 2017-2019
2019 1r puesto Excelencia Económica basada en una estricta estructura de cualidad de gestión del sistema.
2017 1r puesto Excelencia económica
1r puesto Productos sostenibles
2018
1r puesto Iniciativa social
3r puesto Iniciativa medioambiental

DE> BIC® Graphic Corporate social responsibility

ISO 9001 - ISO 14001
Zertifizierungen für integrierte Qualitätsund Umweltmanagementsysteme für ihre Werke in Tarragona (Spanien) vom Lloyd´s Register erhalten.
Coca-Cola / Ergebnis von 0 Nichtkonformitäten
Das Coca-Cola Sozialaudit wurde bestanden mit dem höchsten positiven Auditergebnis in Bezug auf Übereinstimmung mit Arbeitsstandards und Menschenrechten, Gesundheit und Sicherheit, Umwelt Management und wirtschaftlicher Integrität.
AMFORI:
Mitglied der führenden, globalen Wirtschafts Vereinigung für einen offenen und nachhaltigen Handel. Sie bringen mehr als 2400 Einzelhändler, Importeure, Marken und Vereinigungen aus mehr als 40 Ländern zusammen.
SMETA 4 aktionsschwerpunkte geprüft
4 Aktionsschwerpunkte: Umwelt, Wirtschafts Ethik, Gesundheit und Sicherheit, Arbeit.
UN Global Compact
ist offiziell Teil der Familie des UN Global Compac – der weltweit größten Initiative für Nachhaltigkeit von Unternehmen.
ECOVADIS
gold anerkennung
Wurde mit dem Gold Anerkennungsgrad von Ecovadis Ausgezeichnet.
Klimaneutrale websites: Teil der neuen Nachhaltigkeitsinitiative in Zusammenarbeit mit dem Global Climate Institute.
IMPRIM' VERT
Qualifiziert durch IMPRIM'VERT. Ein Engagement für wirtschaftliche Drucktätigkeiten, die Auswirkungen ihrer Aktivitäten auf die Umwelt zu reduzieren.
Workplace Conditions Assessment
Wurde von Intertek als übereinstimmend mit den Konditionen von Workplace Condition Assessment eingeschätzt.
Our Awards
PSI Sustainability Awards / Zum dritten Mal in Folge 2017-2019
2019 - 1. Platz Economic Excellence Basierend auf einem strikt strukturiertem Qualitätsmanagement System
2017 - 1. Platz Economic Excellence
1. Platz Sustainable products
2018 - 1. Platz Social initiative
3. Platz Environnement initiative

IT> Corporate social responsibility di BIC® Graphic

ISO 9001 - ISO 14001
Certificazioni per il sistema di gestione integrata delle strutture di Tarragona da parte del Lloyd's Register.
Coca-Cola / Punteggio di 0 non conformità
Il social audit di Coca-Cola è stato superato con il massimo risultato in termini di conformità con gli standard lavorativi, di rispetto dei diritti umani, salute e sicurezza sul luogo di lavoro, gestione ambientale e integrità aziendale.
AMFORI
Membro dell'associazione leader mondiale per il commercio aperto e sostenibile. Raggruppa oltre 2.400 commercianti, importatori, brand e associazioni di oltre 40 Paesi.
Audit 4 pilastri SMETA
4 pilastri: ambiente, etica aziendale, salute e sicurezza, lavoro
UN Global Compact
Ufficialmente parte della famiglia UN Global Compact - la più grande iniziativa a livello mondiale per la sostenibilità aziendale.
ECOVADIS
Livello Gold recognition da parte di Ecovadis.
Siti web carbon neutral
Membri della nuova iniziativa per la sostenibilità in collaborazione con il Global Climate Institute.
IMPRIM'VERT
Qualificato da IMPRIM'VERT. Un impegno da parte delle aziende che operano nel settore della stampa a ridurre l'impatto ambientale delle loro attività.
Workplace conditions assesment
Certificato da Intertek conforme ai requisiti del Workplace Conditions Assessment
I nostri riconoscimenti
PSI Sustainability Awards / Per tre anni consecutivi 2017-2019
2019 1° POSTO Economic Excellence. Basato su un sistema di gestione della qualità strutturato in modo rigido
2017 1° POSTO Eccellenza economica. 1° POSTO Prodotti sostenibili
2018 1° POSTO Iniziativa sociale.
3° POSTO Iniziativa ambientale

BIC® Graphic Corporate social responsibility

ISO 9001 - ISO 14001

Integrated Management System Certifications for the Tarragona facilities from Lloyd's Register.

SCORE OF 0 NON - CONFORMITIES

Coca-Cola social audit passed with the maximum positive audit result in terms of compliance with Labour Standards & Human Rights, Health & Safety, Environmental Management and Business Integrity.

AMFORI:

Member of the leading global business association for open and sustainable trade. They bring together over 2,400 retailers, importers, brands and associations from more than 40 countries.

SMETA 4-PILLAR AUDITED

4 Pillars:
Environmental, Business Ethics, Health & Safety, Labour

IMPRIM' VERT

Qualified by IMPRIM'VERT. A commitment for printing activities business, to reduce the impact of their activity on the environment

UN GLOBAL COMPACT

Is officially part of the UN Global Compact family – **the world's largest corporate sustainability initiative.**

GOLD RECOGNITION

Has been granted a Gold recognition level by Ecovadis.

CARBON NEUTRAL WEBSITES:

Members of a new sustainability initiative in collaboration with Global Climate Institute.

WORKPLACE

Has been assessed by Intertek as conforming to the requirements of: **Workplace Conditions Assessment**

Our Awards

FOR THREE YEARS IN A ROW 2017-2019

2019

1st PLACE
Economic Excellence

Based on a strictly structured quality management system

2017

1st PLACE
Economic Excellence

1st PLACE
Sustainable products

2018

1st PLACE
Social initiative

3rd PLACE
Environment initiative

FR> La qualité qui fait la différence.
Un atout stratégique

La qualité et la sécurité constituent un actif stratégique et font partie de l'ADN du groupe BIC. La qualité des produits est révisé par des contrôles réguliers en ligne avec les règlementations et normes de la sécurité nationale et internationale. Des employés bien formés, un système de contrôle de qualité rigoureux et une logique d'amélioration continue de notre équipe de Recherche et Développement garantissent des produits BIC® de qualité élevée.

Articles de papeterie BIC®
7250 kilomètres : la longueur des **tests d'écriture** réalisés en 2015 sur des lots de stylos à bille, stylos à encre gel et rollers.

Briquets BIC®
- Dans un site de production de briquets BIC®, un quart de la journée de travail d'un opérateur est consacré aux **contrôles de qualité**..
- Tous les briquets de poche BIC® sont **conformes ou dépassent les normes** et réglementations internationales. **(ISO 9994, EN13869)**.

Rasoirs BIC®
- **30 contrôles différents** pour fabriquer un rasoir à 3, 4 ou 5 lames conforme aux normes de qualité strictes de BIC.
- Les trois sites de production des célèbres rasoirs BIC ont reçu **trois certifications : ISO 9001, ISO 14001** et **OHSAS 18001.**

Impression
Nos encres sont conformes aux réglementations européennes.
- Chaque **technique d'impression** est validée après avoir passé **5 tests distincts** : Test d'adhérence, Test de résistance aux rayures (ISO 12137:11), Test d'abrasion, Test de résistance, Test d'exposition à la transpiration par simulation
- Chaque commande de produits **imprimés** passe **4 contrôles distincts** : Contrôle de l'esthétique , Contrôle de la couleur de l'impression, Contrôle de l'adhérence de l'impression , Résistance à la détérioration

ES> La diferencia de la calidad.
Un activo estratégico

La calidad y la seguridad es un activo estratégico y forma parte del ADN del Grupo BIC. Su calidad se comprueba en **múltiples controles** que respetan las **regulaciones y requerimientos de seguridad nacionales e internacionales**, un sistema de **control de calidad** riguroso enfocado en la **mejora contínua** por el equipo de Búsqueda y Desarrollo, asegurando a BIC® que sus productos sean de la más alta calidad.

Productos de papelería BIC®
7250 kilómetros, esa es la longitud de las pruebas de escritura llevadas a cabo en 2015 con varios lotes de bolígrafos, bolígrafos de gel y rollers.

Encendedores BIC®
- Los trabajadores de las fábricas de encendedores BIC® dedican una cuarta parte de su jornada a realizar **controles de calidad**.
- Todos los encendedores de bolsillo de BIC® cumplen o superan los estándares internacionales y los requerimientos regulatorios: ISO 9994, EN13869.

Maquinillas de afeitar BIC®
- **30** controles diferentes para que una maquinilla de afeitar de 3, 4 o 5 hojas cumpla con los estrictos estándares de calidad de BIC®.
- Las tres fábricas de producción de maquinillas de afeitar de BIC® han sido **triplemente certificadas: ISO 9001, ISO 14001** y **OHSAS 18001**.

Impresión
Nuestras tintas cumplen con la normativa de la UE.
- **Control de impresión**: todas las técnicas de impresión se validan a través de **5 pruebas**: Prueba de adhesión, Prueba de arañazos (ISO 12137:11), Prueba de abrasión, Prueba de resistencia, Prueba de exposición a la transpiración artificial.
- Todos los pedidos de productos impresos pasan por **4 controles distintos**: Control de aspecto estético, Control de color de impresión, Control de la adherencia de impresión, Resistencia alos arañazos.

DE> Der Qualitätsunterschied
Eine strategische Anlage

Qualität und Sicherheit sind eine strategische Anlage und Teil der DNA der BIC Gruppe. Die Qualität wird von **zahlreichen Kontrollen** überprüft, die nationale und **internationale Sicherheitsregulierungen und Anforderungen** respektieren. **Hervorragend ausgebildete Mitarbeiter,** ein rigoroses **Qualitäts Kontrollsystem** und der Fokus auf eine **kontinuierliche Verbesserung** von Seiten des Forschungs-und Entwicklungsteams garantieren BIC Produkte der höchsten Qualität.

BIC®-Schreibwaren
7.250 Kilometer ist die Länge der Schreibtest, die 2015 bei Kugelschreibern, Gelschreibern und Rollerballs durchgeführt wurden.

BIC® lighters
- Ein Viertel eines Facharbeiter-Arbeitstages in einer BIC®-Feuerzeugfabrik ist den **Qualitätsprüfungen gewidmet**.
- Alle BIC®-Taschenfeuerzeuge erfüllen oder übertreffen internationale Standardsund regulatorische Anforderungen. (ISO 9994, EN13869).

BIC®-rasierer
- **30** verschiedene Kontrollen, um einen 3-,4- oder 5-Klingen-Rasierer herzustellen, der den strengen Qualitätsstandards von BIC entspricht.
- Mehrfach zertifiziert. BIC´s drei Rasiererproduktionswerke sind dreifach zertifiziert: ISO 9001, ISO 14001 und OHSAS 18001.

Druck
Unsere Druckfarben entsprechen den EU-Vorschriften.
- **Alle Aufdrucktechniken** werden durch **5** verschiedene Tests validiert:Haftungstest, Kratztest (ISO 12137:11), Abriebtest, Falltest, Test mit Einwirkung von künstlichem Schweiß.
- Jede **Druckbestellung** durchläuft **4** verschiedene Kontrollen: Kontrolle der optischen Erscheinung, Aufdruckfarbkontrolle, Kontrolle der Haftung des Aufdrucks, Kratzfestigkeit

IT> La differenza sta nella qualità.
Un asset strategico

Qualità e sicurezza rappresentano un asset strategico e fanno parte del DNA del Gruppo BIC. La qualità viene verificata attraverso **molteplici controlli** che rispettano **le normative e i requisiti internazionali in materia**. **Collaboratori ben formati**, un rigoroso sistema di **controllo della qualità** e un'attenzione al **miglioramento continuo** da parte del team di Ricerca e Sviluppo, garantiscono il massimo della qualità dei prodotti BIC®.

Prodotti di cancelleria BIC®
7.250 km: questa la lunghezza dei test di scrittura effettuati nel 2015 su penne a sfera, penne gel e roller.

Accendini BIC®
- Un quarto della giornata lavorativa di un operatore in uno stabilimento che produce accendini BIC® è dedicato ai **controlli di qualità**.
- Tutti gli accendini tascabili BIC® **rispettano o superano gli standard internazionali e i requisiti normativi: ISO 9994, EN13869**.

Rasoio BIC®
- **30 diversi controlli** per ottenere dei rasoi a 3, 4 o 5 lame conformi ai più stringenti standard di qualità.
- I tre stabilimenti BIC® che producono rasoi hanno ottenuto una **tripla certificazione: ISO 9001, ISO 14001** e **OHSAS 18001**.

Stampa
I nostri inchiostri sono conformi alle normative europee.
- **Test di stampa**: ogni tecnica di stampa viene validata attraverso **5 test differenti**: adesione, graffio (ISO 12137:11, abrasione, caduta, esposizione alla traspirazione.
- Ogni **ordine stampato** viene sottoposto a **4 differenti controlli**: aspetto estetico, colore stampato, controllo dell'aderenza della stampa, resistenza al graffio.



A strategic asset

Quality & safety is a strategic asset and it's part of the DNA of the BIC Group. Product quality is checked by **multiple controls** that respect national and **international safety regulations and requirements. Well-trained employees,** a rigorous **quality control** system and a focus on **continuous improvement** by the Research & Development team, ensure BIC® products are of the highest quality.



BIC® STATIONERY PRODUCTS

7,250 kilometers, the length of **writing tests** carried out in 2015 on batches of ballpoint pens, gel pens and rollers.



BIC® LIGHTERS

- One quarter of an operator's workday in a BIC® lighter factory is dedicated to **quality checks.**
- All BIC® pocket lighters **meet or exceed international standards** and regulatory requirements: **ISO 9994, EN13869.**



BIC® SHAVERS

- **30 different controls** to make a 3, 4 or 5-blade shaver that conforms to BIC®'s stringent quality standards.
- BIC®'s three shaver production factories have been **triple-certified: ISO 9001, ISO 14001** and **OHSAS 18001.**



PRINTING

Our inks are compliant with the EU regulations.

- **Printing tests :** Every imprint technique is validated through **5 different tests:** Adhesion Test, Scratch test (ISO 12137:11), Abrasion Test, Tumble Test, Exposure to artificial perspiration test.
- Every **imprinted order** passes **4 different controls:** Cosmetic Appearance control, Imprint Colour control, Imprint adherence control, Resistance to scratching.

FR> Nos avantages

Marque BIC®
Votre nom sera associé à des produits de qualité. La marque BIC® est reconnue par 9 personnes sur 10 !

Gratuit !
• Coûts de préparation
• Maquettes virtuelles
• Préparation de bon à tirer
• Échantillons
• Apps et outils numériques
• Etc.

Sites web au bilan carbone neutre : nous prenons part à l'initiative de durabilité en collaboration avec le Global Climate Institute.

MIX & MATCH
Plus de 10.000 combinaisons possibles de coloris standards des attributs sans frais supplementaires

Certificats ISO 9001 et ISO 14001
par Lloyd's Register, relatives aux systèmes de gestion intégrée pour les installations de Tarragone (Espagne)

Expertise en matière d'impression
Plus de 50 ans d'expérience dans le domaine de l'impression

Durabilité
D'electricite 100% renouvelable

Innovation
Pionniers dans le domaine des technologies d'impression dernière génération

IMPRIM'VERT
Nous réduisons l'impact de leur activité sur l'environnement

Proche de nos clients
• Fabriqués et imprimés en Europe
• 100 % des instruments d'écriture BIC® et des briquets BIC® sont imprimés au sein de BIC Graphic Europe.

Digital tools
www.bicgraphic.eu

Service d'impression en 48 heures gratuit !
Plus de 100 produits !

Garantie stock
Des centaines d'articles toujours en stock.

ES> Nuestras ventajas

Marca BIC®
Tu marca estará asociada a productos de calidad. La marca BIC® es reconocida por 9 de cada 10 personas.

Gratis
- Gastos fijos de impresión
- Muestras visuales
- Artes gráficas
- Muestras físicas
- Apps y herramientas digitales
- Y mucho más...

Carbon neutral website
Somos miembros de la nueva iniciativa sostenible en colaboración con el Instituto del Clima Global.

MIX & MATCH
Más de 100.000 combinaciones de colores gratuitas para componentes estándar.

ISO 9001 - ISO 14001
Sistema integrado de gestión de certificaciones para las instalaciones de Tarragona de Lloyd's Register.

Experiencia en impresión
Más de 50 años de experiencia en impresión.

Sostenibilidad
100% energía renovable

Innovación
Pioneros en las últimas tecnologías de impresión.

IMPRIM'VERT
Reduciendo el impacto de la actividad en el medio ambiente.

Cercanos a los clientes
• Fabricado e impreso en Europa
• 100% de los instrumentos de escritura BIC® y los encendedores BIC® están impresos en BIC Graphic Europe.

Herramientas digitales
www.bicgraphic.eu

¡Servicio de impresión en 48 horas gratis!
En más de 100 productos.

Promesa de inventario
Cientos de artículos siempre en stock.

DE> Unsere Vorteile

BIC®-MARKE
Ihr Name wird mit Qualitätsprodukten assoziiert. 9 von 10 Personen kennen die Marke BIC®

Kostenlos
• Druckeinrichtungskosten
• Virtuelle Muster
• Graphik und Design
• Materialmuster
• Apps und Dialogue Tools
• Und vieles andere mehr...

Klimaneurale websites:
Teil der Nachhaltigkeitsinitiative in Zusammenarbeit mit dem Global Climate Institute.

MIX & MATCH
Über 100.000 kostenlose Farbkombinationen bei den Standardkomponenten!

ISO 9001 - ISO 14001 zertifizierungen
für integrierte Qualitäts- und Umweltmanagementsysteme für ihre Werke in Tarragona (Spanien) vom Lloyd´s Register erhalten

Druck fachwissen
Über 50 Jahre Druckerei Fachkenntnisse

Nachhaltigkeit
100% Erneuerbare Energien

Innovation
Pioniere in der neusten Druckerei Technologie

IMPRIM'VERT
Die Auswirkungen auf die Umwelt reduzieren

Nah an unseren Kunden
• Hergestellt und gedruckt in Europa
• 100 % der BIC Schreibinstrumente und BIC Feuerzeuge werden bei BIC Graphic Europe gedruckt

Digital tools
www.bicgraphic.eu

48-Stundendruckservice kostenlos!
Für über 100 Produkte!

Lagerbestands-versprechen
Hunderte von Artikeln immer am Lager

IT> I nostri vantaggi

BRAND BIC®
Il vostro nome sarà associato a prodotti di qualità. Il brand BIC® è riconosciuto da 9 persone su 10.

Liberi di scegliere
• Singola chiamata
• Aspetto visivo
• Prove di stampa
• Campioni
• App e strumenti digitali
• E molto altro...

Siti web carbon neutral:
Parte della nostra iniziativa di sostenibilità in collaborazione con il Global Climate Institute.

MIX & MATCH
Oltre 100.000 combinazioni di colore gratuite per i componenti standard!

ISO 9001 - ISO 14001
Certificazoni relative al sistema di gestione integrata per il complesso di Tarragona da parte del Lloyd's Register.

Esperienza nella stampa
Oltre 50 anni di esperienza di stampa.

Sostenibilità
100% energia da fonti rinnovabili

Innovazione
Pionieri nelle tecnologie di stampa più innovative

IMPRIM'VERT
Riduzione dell'impatto ambientale della nostra attività

Vicini ai nostri clienti
Prodotto e stampato in Europa. Il 100% degli strumenti di scrittura e degli accendini BIC® sono stampati presso BIC Graphic Europe.

Strumenti digitali
www.bicgraphic.eu

Servizio di stampa in 48h gratuita!
Su oltre 100 prodotti

Promesse di inventario
Centinaia di articoli sempre disponibili.

Our advantages

BIC® BRAND

Your name will be associated with quality products.
The BIC® brand is recognised by 9 out of 10 people.

FREE

- Set up charges
- Visuals
- Artwork proofs
- Physical samples
- Apps & digital tools
- And much more...

CARBON NEUTRAL WEBSITES:

Part of the sustainability initiative in collaboration with Global Climate Institute.

ISO 9001 - ISO 14001

Integrated Management System Certifications for the Tarragona facilities from Lloyd's Register.

MIX & MATCH

Over 100,000 Free standard component colour combinations!

PRINTING EXPERTISE

Over 50 years of printing expertise.

INNOVATION

Pioneers in the latest printing technologies



SUSTAINABILITY

100% renewable energy

IMPRIM VERT

Reducing the impact of the activity on the environment

CLOSE TO OUR CUSTOMERS

- Manufactured & printed in Europe.
- 100% of BIC® Writing Instruments and BIC® Lighters are printed in BIC Graphic Europe.

DIGITAL TOOLS

www.bicgraphic.eu

FREE 48H PRINTING SERVICE!

For over 100 products

INVENTORY PROMISE

Hundreds of items always in stock.

FR> La qualité qui fait la différence
Techniques d'impression

En tant que fournisseur international phare dans le secteur des produits promotionnels, notre objectif est de **faire de votre marque une marque emblématique** grâce à nos techniques d'impression et à nos finitions.

Sérigraphie (y compris les encres en relief et métalliques) /Tampographie/Impression numérique/Numérique britepix™/Gravure laser/britepix™/Doming/Marquage / à chaud/Texture britepix™/Gaufrage/Impression transfert/ Impression /relief 3D/Sublimation/Encre métallique/ Fluorescent

À plus de 50 ans La garantie inhérente

ES> La diferencia de la cualidad
Técnicas de impresión

Como proveedor internacional y líder en la industria de productos promocionales, nuestra meta es **hacer que tu marca destaque** con nuestras técnicas de impresión y acabados.

Serigrafía (Incluye Puff & tintas metálicas)/Tampografía/ Impresión digital/britepixTM digital/Grabado láser/ britepixTM/Gota de resina/Termograbado en color transparente/britepixTM texture/Termograbado/Transfer serigráfico/Impresión 3D en Puffy/Sublimación/Tinta metálica/Brilla en la oscuridad

¡Con más de 50 años de experiencia como garantía!

DE> Der Qualitätsunterschied
Drucktechniken

Als ein internationaler und führender Lieferant in der Werbeproduktindustrie, ist es unser Ziel **Ihre Marke hervorzuheben**, mit unseren Drucktechniken und mit unseren letzten Schliffen

Siebdruck (einschließlich Puffy- und Metallic-Farben) /Tampondruck/Digitaldruck/britepix™ Digital/Lasergravur /britepix™/Doming/Heissprägung/Britepix™ Texture /Tiefprägung (Debossing)/Siebtransferdruck/3D-puffy-druck/Sublimation/Metallic-farbe/Glow in the Dark

Über 50 Jahre Garantierte Erfahrung!

IT> La differenza sta nella qualità
Tecniche di stampa

In qualità di fornitori internazionali leader nel settore dei prodotti promozionali, il nostro obiettivo è quello di **far emergere il vostro brand** grazie alle nostre tecniche e alle nostre finiture di stampa.

Stampa da schermo (compresi inchiostri in rilievo e metallici)/Stampa a tampone/Stampa digitale/britepix™ digitale/Litografia laser/britepix™/Doming/Etichettatura a caldo/Tessuto Britepix™/Stampa a rilievo/Trasferimento da schermo/Stampa 3D in rilievo/Sublimazione/Inchiostro metallico/Effetto che illumina al buio

Con la garanzia di oltre 50 anni di esperienza!





Printing techniques

As an international and leading supplier in the promotional products industry, our goal is to **make your brand stand out** with our printing techniques and finishes.

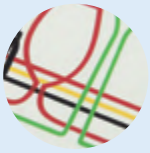

Screen Printing
(Including Puffy & Metallic inks)



Pad Printing



Digital Printing



britePix™ Digital



Laser Engraving

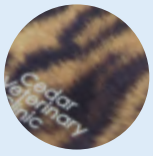

britePix™

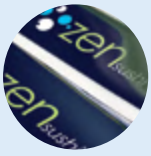

Doming



Hot Stamping



britePix™ Texture



Debossing



Screen Transfer



3D Puffy Printing



Sublimation



Metallic Ink



Glow in the Dark

With more than 50 years of experience as a guarantee!

FR> Partner Brands

BIC Graphic Europe travaille main dans la main avec des marques reconnues qui garantissent des normes de haute qualité et un fort engagement des clients.

T'nB®
Depuis près de 30 ans, T'nB conçoit et vend des **accessoires intelligents** ancrés dans le quotidien de millions de consommateurs. Personnalisez-les !

Sprout™
Nous croyons fortement en la **durabilité** ! En plantant un crayon Sprout lorsqu'il touche à sa fin, vous pouvez sensibiliser les autres à la durabilité et les inspirer à apporter des changements à leur quotidien.

SKROSS®
SKROSS, **reconnue à l'échelle internationale** comme sûre, simple et Suisse : des solutions universelles de charge pour les globe-trotters.

ES> Partner brands

BIC Graphic Europa trabaja con marcas reconocidas que garantizan los estándares de alta calidad y el compromiso del consumidor.

T'nB®
Desde hace casi 30 años, T'nB ha diseñado y vendido **accesorios inteligentes** atados a las vidas diarias de millones de consumidores. Personalizalos!

Sprout™
¡Creemos en la **sostenibilidad** plantando un lápiz Sprout cuando está casi acabado! Puedes hacer visible la sostenibilidad a otros e inspirarlos a hacer cambios en la vida diaria.

SKROSS®
Mundialmente reconocido como seguro, simple y suizo: carga universal para los trotamundos.

DE> Partnermarken

BIC Graphic Europe arbeitet mit anerkannten Marken die hohe Qualitätsstandards und Kundenengagement garantieren.

T'nB®
Für fast 30 Jahre hat T'nB **intelligente Accessoires** entworfen und verkauft, eingefügt im täglichen Leben von Millionen von Kunden. Personalisiere sie!

Sprout™
Wir glauben an **Nachhaltigkeit**! In dem Sie einen Sprout Bleistift pflanzen wenn er fasst abgenutzt ist, können Sie Nachhaltigkeit sichtbar für andere machen und sie inspirieren Veränderungen in ihrem Alltag vorzunehmen. des changements à leur quotidien.

SKROSS®
SKROSS® - **global anerkannt und sicher**, einfach und Swiss: Universelle Aufladungsmöglichkeiten für Weltenbummler

IT> Brand partner

BIC Graphic Europe lavora con brand rinomati che garantiscono elevati standard di qualità ascoltando sempre le esigenze dei clienti.

T'nB®
Per quasi 30anni, T'nB ha progettato e venduto **accessori intelligenti** che fanno parte ormai della vita di milioni di consumatori. Prova a personalizzare i tuoi!

Sprout™
Noi crediamo nella **sostenibilità**! Piantando una matita Sprout quando è quasi finita potrai rendere visibile ad altri la sostenibilità e ispirarli a cambiare le proprie abitudini quotidiane.

SKROSS®
SKROSS® - **sinonimo in tutto il mondo di sicurezza**, semplicità e Svizzera: possibilità di carica universale per chi è sempre in giro per il mondo.

Partner **Brands**

BIC Graphic Europe works with recognised brands that guarantee high quality standards and Customer engagement.

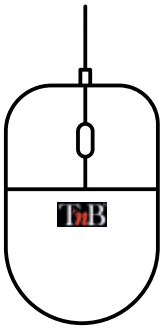

T'nB®

For almost 30 years, T'nB has been designing and selling **intelligent accessories** anchored in the daily lives of millions of consumers. Personalise them!

Sprout™



We believe in **sustainability!** By planting a Sprout pencil when it's almost finished, you can make sustainability visible to others, and inspire them to make changes in their daily life.

SKROSS®

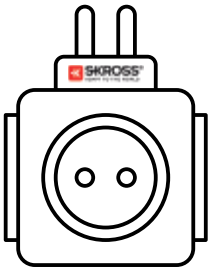

SKROSS® - **globally renowned as safe,** simple and Swiss: universal charging possibilites for globetrotters.

FR> Digital tools

Les APPS BIC Graphic Europe, vos partenaires où que vous soyez.

Notre but est votre plus grande satisfaction lorsque vous réalisez un projet avec nos produits. C'est la raison pour laquelle **nos outils sont faits pour vous aider !**

L'APP BIC Graphic Catalogue
BIC Graphic Catalogue est un outil unique permettant d'accéder à toutes les informations (informations techniques et de l'entreprise, images des produits, prix et bien plus).

Créez vos propres notes et configurez également vos préférences d'affichage.

L'APP BIC Graphic
- Vivez une expérience incroyable de réalité augmentée avec des effets surprenants
- Jouez avec le configurateur produit 3d pour sélectionner votre choix de combinaisons de couleurs
- Téléchargez votre logo
- Regardez les vidéos des produits bic® les plus iconiques
- Customisez vos images avec le service de personnalisation

Scannez cet icône sur les pages de produits avec notre app et vous pourrez voir les produits prendre vie !

ES> Digital tools

BIC Graphic Europe APPS, tu compañero en cualquier lugar

Nuestro objetivo es darte la mejor satisfacción cuando haces un proyecto con nuestros productos.
¡Pos eso nuestra herramientas están hechas para ayudarte!

BIC Graphic Catalogue APP
El catálogo de BIC Graphic es una herramienta única para acceder a toda la información (corporativa y técnica, imágenes de producto, precios y más).

Crea tus propias notas y configúralas viendo las preferencias.

BIC GRAPHIC APP
- Vive una experiencia increíble de realidad aumentada con efectos sorprendentes.
- Juega con el configurador de producto 3D para seleccionar tu combinación de color.
- Mira videos de producto con el servicio de personalización.
- Personaliza tus imágenes con el servicio de personalización.
- Sube tu logo.

Escanea el icono en las páginas de producto con tu app y ¡verás que el producto está vivo!

DE> Digitale Werkzeuge

Dein Partner überall

Unser Ziel ist es Ihnen die bestmögliche Zufriedenheit zu gewährleisten wenn Sie ein Projekt mit unseren Produkten erstellen. Deshalb sind unsere Werkzeuge gemacht um Ihnen zu helfen!

BIC Graphic Katalog APP
BIC Graphic Katalog ist ein einzigartiges Werkzeug um auf alle Informationen zuzugreifen (Unternehmens und Technische Information, Produkt Fotos, Preise und vieles mehr). Kreiere deine eigenen Notizen und stelle deine Ansichtseinstellungen ein.

BIC Graphic App
- Erleben Sie eine unglaubliche Erfahrung der "erweiterten Realität" mit überraschenden Effekten
- Spielen Sie mit dem 3D-Produktkonfigurator um ihre gewünschte Farbkombination auszuwählen
- Laden Sie ihr Logo hoch
- Sehen Sie sich die Produktvideos der kultigsten BIC®-produkte an
- Passen Sie ihre Fotos mit dem Personalisierungsservice an

Scannen Sie dieses Symbol auf der Produktseite mit unserer App und Sie werden sehen, dass das Produkt zum Leben erwacht

IT> Strumenti digitali

Le APP BIC Graphic Europe, tue alleate ovunque ti trovi

Il nostro obiettivo è di darti il massimo della soddisfazione quando lavori ai tuoi progetti utilizzando i nostri prodotti. Ecco perché i nostri strumenti sono fatti per aiutarti!

L'APP BIC Graphic Catalogue
BIC Graphic Catalogue è uno strumento unico che ti permette di accedere a tutte le informazioni (informazioni aziendali e tecniche, immagini di prodotto, prezzi e molto altro).

Crea i tuoi appunti: potrai anche configurare le tue preferenze di visualizzazione.

APP BIC Graphic
- Vivi un'esperienza incredibile grazie alla realtà aumentata e ai suoi effetti sorprendenti
- Divertiti con il configuratore 3D e seleziona la tua selezione preferita di colori
- Guarda i video dedicati ai prodotti BIC® più iconici
- Personalizza le tue immagini grazie al servizio dedicato
- Carica il tuo logo

Scansiona questa icona sulle pagine prodotto con l'app e vedrai il prodotto prendere vita!



BIC Graphic Europe APPS, your partner everywhere

Our goal is to give you the best satisfaction when you use our products for your project.
That's why our tools are made to help you!

BIC GRAPHIC CATALOGUE APP

BIC Graphic Catalogue is a unique tool to access all information (corporate & technical information, product images, prices and much more).

Create your own notes and you can also configure your viewing preferences.



Scan this icon on the product pages with our app and you'll see that the product comes to life!

BIC graphic CATALOGUES — Available on the App Store — Get it on Google play

BIC GRAPHIC APP

- **Live** an incredible experience of augmented reality with surprising effects
- **Play around** with the 3D product configurator to select your chosen colour combination
- **Watch** product videos of the most iconic BIC® products
- **Customise** your images with the personalization service
- **Upload** your logo

BIC graphic — Available on the App Store — Get it on Google play

FR> Boutique en ligne

Complétez l'information produit :
détails produits et images, disponibilité du stock, prix, possibilités d'impression, packaging et les outils multimedia.

3% de remise
Obtenez 3% de remise sur chaque commande en ligne.

Prix tout inclus :
facile, un prix avec tout inclus : frais techniques, impression et coût de transport.

E-cotation :
les conditions tarifaires avec toutes les informations requises avec votre logo en un seul click !

Configurateur produit :
configurateur 2D et 3D pour tous les produits. Téléchargez votre logo et obtenez une maquette virtuelle.

Besoin d'un site internet ?
Construction facile de votre propre site internet basé sur notre modèle, gratuitement !

Sites web au bilan carbone neutre :
nous prenons part à l'initiative de durabilité en collaboration avec Global Climate Institute.

Saisissez vos commandes rapidement et facilement!

Commande en ligne :
processus de commande complet, une vue des commandes en cours ou passées, les attentes d'accord sur les fiches de marquage et les factures, etc.

Assistance en ligne : chat en direct

ES> Tienda online

Información de producto completa:
Detalles de producto e imágenes, disponibilidad de stock, precio, posibilidades de impresión, packaging y herramientas multimedia.

3% OFF
Obtén un 3% de descuento al hacer tu pedido a través de nuestra web.

Todo incluido en el precio
Fácil, un precio con todo incluido: gastos fijos, impresión y costes de transporte.

E-presupuesto
Toda la información requerida con tu propio logo y condiciones de precio icon un solo click!

Configurador de producto
Configurador 2D y 3D para todos los items. Sube tu logo y obten una muestra visual gratis.

¿Necesitas una web?
Construye tu web basada en nuestro modelo fácilmente y gratis!

Carbon neutral websites:
Somos parte de la iniciativa de sostenibilidad en colaboración con el Instituto del Clima Global.

Haz tu pedido más fácil y rápido

Pedidos online
Completa el proceso del pedido, haz un vistazo general de los pedidos actuales y pasados, las aprovaciones de artworks pendientes y facturas, etc.

Asistencia online: chat en directo.

DE> Online shop

Vollständige Produktinformation:
Produktdetails und –fotos, Lagerverfügbarkeit, Preis, Druckmöglichkeiten, Verpackung und Multimedia Tools.

3% Rabatt
Erhalten Sie 3 % Rabatt, wenn Sie ihre Bestellung auf unserer Website tätigen

All-inklusive-Preis:
einfach, ein Preis inklusive aller Extras: Einrichtungskosten, Druck- und Transportkosten.

E-Angebot:
alle benötigten Informationen inklusive Ihres eigenen Logos und Preiskonditionen mit nur einem Klick!

Produktkonfigurator:
2D- und 3D- Konfigurator für alle Artikel. Laden Sie Ihr Logo hoch und erhalten Sie ein kostenloses virtuelles Muster.

Sie benötigen eine Website?
Erstellen Sie sich Ihre eigene Website, basierend auf unserem kostenlosen Modell!

Klimaneutrale websites:
Wir sind Teil der Nachhaltigkeitsinitiative in Zusammenarbeit mit dem Global Climate Institute.

Platzieren sieihre bestellungenschneller Und einfacher!

Online-Bestellungen:
vollständige Bestellabwicklung, Überblick über aktuelle und frühere Bestellungen, anstehende Druckvorlagen, Freigaben und Rechnungen etc.

Online-Assistenz: Live-Chat

IT> Shop online

Informazioni complete sul prodotto:
dettagli e immagini di prodotto, disponibilità in magazzino, prezzo, possibilità di stampa, imballaggio e strumenti multimediali

3% di sconto
Ordinando sul nostro sito avrai subito uno sconto del 3%

Prezzo tutto incluso:
Semplice, un solo prezzo che include: predisposizione, stampa e spese di trasporto.

Preventivo online:
Tutte le informazioni richieste con il tuo logo e i dettagli relativi al prezzo, tutto in un solo clic!

Configuratore prodotto:
Configuratore 2D e 3D per tutti gli articoli. Carica il tuo logo e visualizza un'anteprima gratuita.

Serve un sito web?
Crea in pochi passi e gratuitamente il tuo sito web basato sul tuo modello!

Siti web carbon neutral:
Siamo parte di questa iniziativa dedicata alla sostenibilità in collaborazione con il Global Climate Institute.

Crea i tuoi ordini in modo facile e veloce

Ordini online:
Procedura d'ordine completa, riepilogo degli ordini in corso e passati, approvazione grafica e fatture in sospeso ecc.

Assistenza online: live chat

Online shop

www.bicgraphic.eu

COMPLETE PRODUCT INFORMATION:

product details and images, stock availability, price, printing possibilities, packaging and multimedia tools

3% OFF

Get a 3% off when placing your order on our website

ALL INCLUSIVE PRICE:

Easy, one price with everything included: set up charges, printing & transport costs.

E-QUOTATION:

All the information required with your own logo and pricing conditions with just one click!

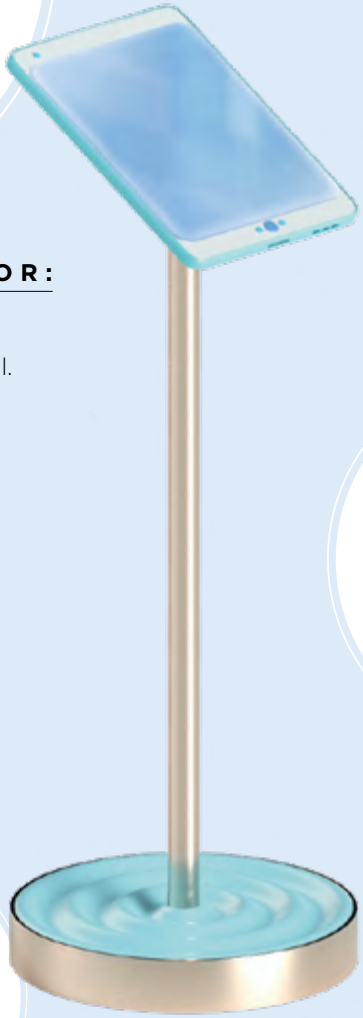

PRODUCT CONFIGURATOR:

2D and 3D configurator for all items. Upload your logo and get a free visual.

NEED A WEBSITE?

Easily build your own website based on our own model for free!

CARBON NEUTRAL WEBSITES:

We are part of the sustainability initiative in collaboration with Global Climate Institute.

PLACE YOUR ORDERS FASTER & EASIER

ONLINE ORDERS:

Complete order processing, overview of current and past orders, pending artwork approvals and invoices, etc.

Online assistance:
live chat

Table of contents

BIC® WRITING INSTRUMENTS

46 BALLPENS
118 METALLIC PENS
124 ROLLERS & GELS
136 HIGHLIGHTERS & MARKERS
146 PENCILS
158 SPROUT PENCIL
162 COLOURING PENS
172 CORRECTION

OTHER WRITING INSTRUMENTS

176 PLASTIC PENS
184 STYLUS PENS

BIC® STICKY NOTES

188 ADHESIVE NOTEPADS
206 SCRATCH PADS
208 BOOKLETS

BIC® NOTEBOOKS

228 NOTEBOOKS

BIC® LIGHTER & CASES

236 LIGHTERS
264 LIGHTER CASES
269 OTHER PRODUCTS

BIC® SHAVERS

274 FOR MEN
280 FOR WOMEN

BIC® BAGS

288 BACKPACKS
292 ACCESSORIES

TECHNOLOGY

296 TECHNOLOGY
297 T'NB
302 SKROSS

BIC® PACKAGING

306 WRITING INSTRUMENTS SPECIAL PACKAGING
310 LIGHTERS SPECIAL PACKAGING

GENERAL INFORMATION

312 MAKE IT SIMPLE
314 48-HOUR PRINTING SERVICE
316 STICKY NOTES
318 SYMBOLS & ABREVIATIONS
320 GENERAL INFORMATION
322 TECHNICAL PARAMETERS FOR EACH TYPE OF PRINTING
324 PRODUCT INDEX
325 COLOUR TABLE

BALLPENS

46 BIC® Style
50 BIC® Round Stic
54 BIC® M10 Clic
58 BIC® Media Clic
62 BIC® Media Clic Grip
66 BIC® Media Clic Shine
68 BIC® Media Clic Bio Ecolutions
72 BIC® Clic Stic
82 BIC® Super Clip
86 BIC® Super Clip Advance
92 BIC® Wide Body
94 BIC® Wide Body Chrome
100 BIC® Atlantis
104 BIC® 4 Colours
108 BIC® 4 Colours Mini
109 BIC® 4 Colours Sun
110 BIC® 4 Colours Fashion
112 BIC® 4 Colours Shine
114 BIC® 4 Colours Fine
115 BIC® 4 Colours Fluo
116 BIC® 4 Colours Stylus
117 BIC® 4 Colours 3+1

METALLIC PENS

120 BIC® Metal Pro

ROLLER & GELS

126 BIC® Grip Roller
128 BIC® XS Finestyle
131 BIC® Atlantis Gel
132 BIC® Gel-Ocity Illusion
134 BIC® Intensity Gel Clic

HIGHLIGHTERS & MARKERS

138 BIC® Brite Liner Grip
142 BIC® Velleda White Board Marker Fine
143 BIC® Velleda White Board Marker Grip
144 BIC® Mark-It Permanent Marker
145 BIC® Permanent Marker Ecolutions

PENCILS

148 BIC® Matic
153 BIC® Evolution Ecolutions

SPROUT

159 Sprout

COLOURING PENS

164 BIC® Plastidecor Set of 6 Crayons
165 BIC® Evolution Ecolutions Set of 6 Colouring Pencils
166 CONTE Set of 6 Colouring Pencils
167 BIC® Colouring Set
170 CONTE by BIC® Colouring Set

CORRECTION

173 TIPP-EX Mini Pocket Mouse BritePix

Writing instruments

44 —— 173

48h

MANUFACTURED AND PRINTED IN BIC FACTORIES

BIC® STYLE
Opaque - 1610



01/01 01/03 01/05 01/04 01/02 02/02

Colour ink
Encre de couleur
Color de la tinta
Schreibfarbe
Colore inchiostro

New colours!



12



10 03 14 13 04

100%

MOQ 500u.

Decoration:
Personnalisation / Personalización / Dekoration / Decorazione

BIC® STYLE
1610
A SP: max. 2 col.

BIC® STYLE CLEAR
1610
B SP: max. 1 col.

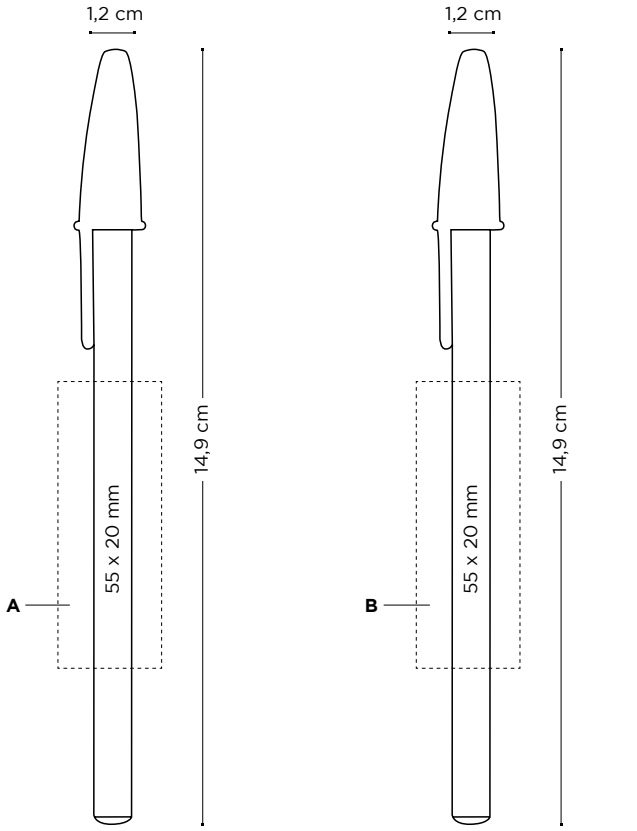

Clear - 1610



Price (CHF)

BIC® STYLE / BIC® STYLE CLEAR	500-999	1000-2499	2500-4999	5000-9999	10000-24999	25000-49999
1610						
SP	0,50	0,45	0,43	0,41	ⓘ	ⓘ

Additional imprint charge per colour & position Frais d'impression supplémentaires par couleur et position / Cargo por impresión adicional por color y posición / Zusätzliche druckkosten pro farbe & position / I prezzi includono la serigrafia ad 1 colore in una posizione.

SP	0,15	0,15	0,15	0,14	ⓘ	ⓘ

Prices include 1 colour screenprint in one position. Les prix incluent la sérigraphie 1 couleur sur un emplacement. En precio incluye un color en serigrafía en una posición. In den Preisen inbegriffen ist 1 Siebdruck-Farbaufdruck auf 1 Position. I prezzi includono 1 colore a serigrafia in una posizione.
ⓘ Price under request. Prix sur demande. Precio bajo consulta. Preis auf Anfrage. Prezzi su richiesta.

Writing modes:
Mode écriture / Modos de escritura / Schreibmodi / Modalità di scrittura

Ballpen

M

Printing techniques:
Techniques d'impression / Técnicas de impresión / Drucktechniken / Tecniche di stampa

(SP) SCREEN PRINTING

New optional special packaging:
Nouvel emballage spécial en option / Nuevo envasado especial opcional / Neue optionale Verpackung / Nuove confezioni speciali opzionali



ECO Sleeve / Plastic Pouch
+ INFO pag. 306

External packaging:
Emballage externe / Envasado exterior / Außenverpackung / Imballaggio esterno



500 ± 3,5 Kg



ROUND STIC®

The iconic BIC® Round Stic® offers timeless style and high quality. Its classic design is easy to identify and symbolises long-term reliability.

FR > L'iconique BIC® Round Stic® offre un style in démodable et une très grande qualité. Son design classique est facile à identifier et symbolise une fiabilité à long terme.

ES > El icónico BIC® Round Stic® ofrece un estilo atemporal y de calidad. Su diseño clásico se identifica fácilmente y simboliza la fiabilidad a largo plazo.

DE > Unser kultiger BIC® Round Stic® bietet zeitloses Design in hoher Qualität. Sein klassisches Design ist einfach zu erkennen und steht für lang anhaltende Zuverlässigkeit.

IT > L'iconica BIC® Round Stic offre uno stile intramontabile ed alta qualità. Il suo design classico la rende facilmente riconoscibile ed è prova di una longeva affidabilità.





48h **

MIX & MATCH

MANUFACTURED AND PRINTED IN BIC FACTORIES

Iconic BIC® Boy is embossed

Opaque - 1010

Frosted - 1010

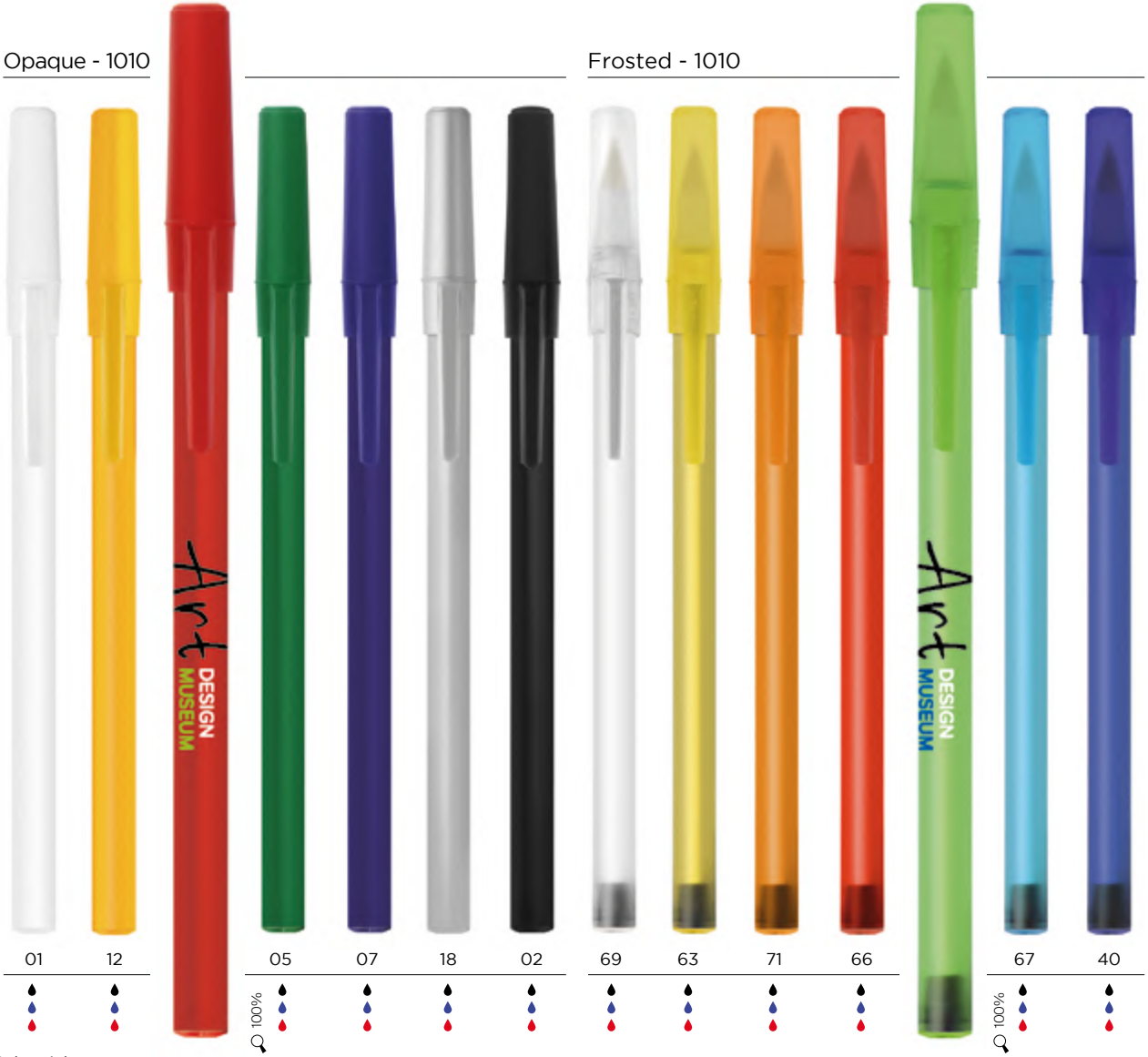

01	12	03	05	07	18	02	69	63	71	66	68	67	40
			100%									100%	

Colour ink
Encre de couleur
Color de la tinta
Schreibfarbe
Colore inchiostro

Red Ink available under request
Encre rouge disponible sur demande
Tinta roja bajo consulta
Rote Tinte auf Anfrage erhältlich
Inchiostro rosso disponibile su richiesta

**48h not available in Digital finishes 48h non disponible en impression numérique / *48h no disponible en acabados digitales/ 48h bei digitalen Ausführungen nicht erhältlich / *48h non disponibile in finiture digital

MADE FROM 94% OF
RECYCLED MATERIAL* &
100% RECYCLABLE

ecolutions®
Opaque - 1E10



1E/8E | 1E/7E | 1E/10E | 1E/3E

ecolutions®
Frosted - 1E10

2E/8E | 2E/7E | 2E/10E | 2E/3E

*The percentage is calculated on total weight of product excluding cartridge
*Pourcentage calculé sur le poids total du produit en excluant le cartouche
*Porcentaje calculdo a partir del peso total del producto excluyendo el cartucho
*Der Prozentsatz bezieht sich auf das Gesamtgewicht des Produkts ohne Patrone
*La percentuale é calcolata sul peso totale del prodotto refill escluso

Digital Printing!

BIC® ROUND STIC® DIGITAL
ecolutions®
VERSION AVAILABLE
Opaque - 1010/1E10



1E/10E

available in white barrel
disponible en corps blanc
disponible en cuerpo blanco
mit weißem schaft erhältlich
disponibile in fusto bianco

01

MOQ 500u.

Standard colours combination

Combinaison de couleurs standards / Combinación de colores estandar / Standardfarbkombination / Combinazione colori standard

ecolutions® Standard colours combination

Plug

Bouton / Botón / Endstück / Pulsante

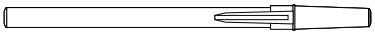

OPAQUE 01 12 10 03 05 20 04 07 18 02 FROSTED 69 63 71 66 68 67 40 8E 7E 10E 3E

Clip

Clip / Clip / Clip / Clip

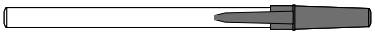



OPAQUE 01 12 10 03 05 20 04 07 18 02



FROSTED 69 63 71 66 68 67 40



8E 7E 10E 3E

Section

Section / Sección / Teil / Sezione

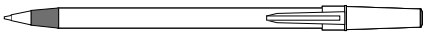



OPAQUE 01 12 10 03 05 20 04 07 18 02



FROSTED 69 63 71 66 68 67 40



8E 7E 10E 3E

Barrel

Corps / Cuerpo / Schaft / Fusto





OPAQUE 01 12 03 05 07 18 02



FROSTED 69 63 71 66 68 67 40

OPAQUE FROSTED 1E 2E

Exact colour match:

Correspondance exacte des couleurs / Color exacto / Exakte Farbübereinstimmung / Esatta corrispondenza di colore

≥ 10.000 units

Add the Möbius loop to your artwork at no additional charge. Please specify it on your order. (Möbius loop imprint defaults to left-hand hand corner.)

FR > Ajoutez la boucle Möbius sur votre BAT sans frais additionnel. Merci de le préciser dans votre bon de commande (en bas à gauche par défaut)

ES > Añade el Möbius loop a tu arte final sin cargo adicional. Por favor asegúrate de especificarlo en tu pedido. (La impresión del Möbius loop a mano izquierda en la esquina).

DE > Auf Wunsch können wir ihre Grafik ohne Zusatzkosten mit einer Möbiusband-Prägung versehen. Bitte geben Sie diesen Wunsch bei der Bestellung an. (Die Möbiusband-Prägung wird standardmäßig in der linken Ecke platziert.)

IT >Aggiungi il Mobius loop alla tua grafica senza costi addizionali. Si prega di specificarlo nell'ordine. La stampa del Mobius loop viene fatta di default per destrorsi nell'angolo destro.

Writing modes:

Mode écriture / Modos de escritura / Schreibmodi / Modalità di scrittura

Ballpen



M

Printing techniques:

Techniques d'impression / Técnicas de impresión / Drucktechniken / Tecniche di stampa



(SP) SCREEN PRINTING



(DG) DIGITAL

New optional special packaging:

Nouvel emballage spécial en option / Nuevo envasado especial opcional / Neue optionale Verpackung / Nuove confezioni speciali opzionali



ECO Sleeve / Plastic Pouch

+ INFO pag. 306

External packaging:

Emballage externe / Envasado exterior / Außenverpackung / Imballaggio esterno



500 ± 2,5 Kg

MADE IN SPAIN

Decoration:

Personnalisation / Personalización / Dekoration / Decorazione

BIC® ROUND STIC®

1010

ecolutions® 1E10

A SP: max. 3 col.

B SP: max. 1 col.

C DG: full-colour (available in white barrel)

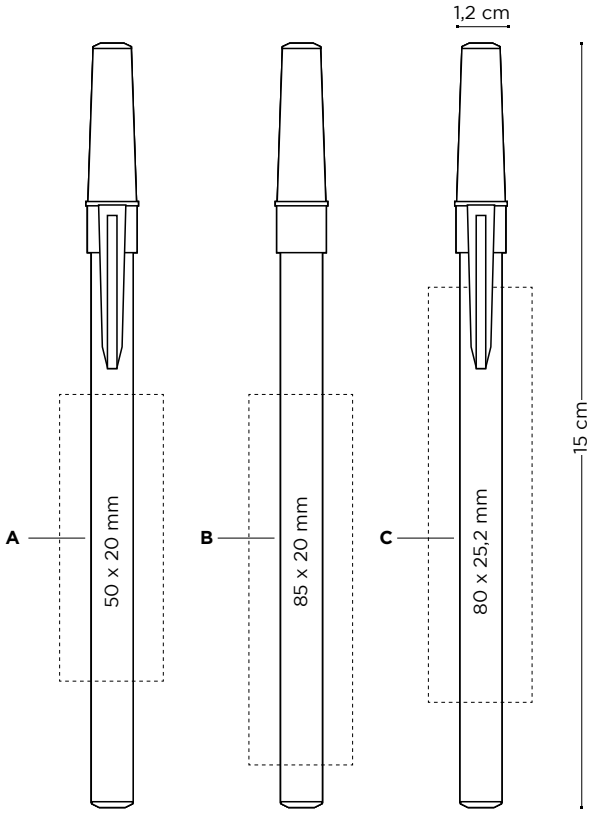

Price (CHF)

BIC® ROUND STIC® 1010 / ecolutions® 1E10	500-999	1000-2499	2500-4999	5000-9999	10000-24999	25000-49999
SP	0,58	0,56	0,52	0,49	0,45	0,42
DG	0,80	0,77	0,72	0,67	ⓘ	ⓘ

Additional imprint charge per colour & position Frais d'impression supplémentaires par couleur et position / Cargo por impresión adicional por color y posición / Zusätzliche druckkosten pro farbe & position / I prezzi includono la serigrafia ad 1 colore in una posizione.

SP	0,15	0,15	0,15	0,14	0,13	0,13

Prices include one imprint in one position according to specified technique. Les prix incluent une impression sur un emplacement avec la technique spécifiée / Los precios incluyen una impresión en una posición acorde con la técnica especificada / In den Preisen inbegriffen ist ein Aufdruck auf einer Position gemäß angegebener Technik / I prezzi includono una stampa in una posizione a seconda della tecnica specificata.

ⓘ Price under request. Prix sur demande. Precio bajo consulta. Preis auf Anfrage. Prezzi su richiesta.

48h

MANUFACTURED AND PRINTED IN BIC FACTORIES

BIC® M10®CLIC
1590

Iconic BIC® Boy is embossed

Side push button



01	8G	10	14	59	3D	04	02
●	●	●	●	●	●	●	●

Colour ink
Encre de couleur
Color de la tinta
Schreibfarbe
Colore inchiostro

FR > Bouton-poussoir latéral ES > Botón pulsador lateral DE >Seitlicher Druckknopf IT > Pulsante laterale a pressione

MOQ 500u.

Decoration:
Personnalisation / Personalización / Dekoration / Decorazione

BIC® M10® CLIC
1590
A SP: max. 2 col.

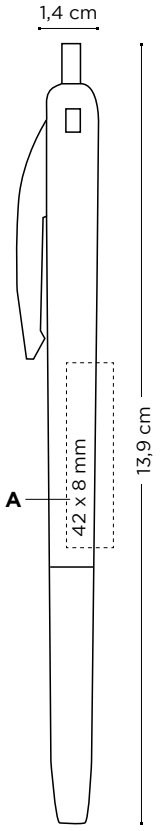

Price (CHF)

BIC® M10® CLIC 1590	500-999	1000-2499	2500-4999	5000-9999	10000-24999	25000-49999
SP	0,60	0,58	0,55	0,51	0,48	0,43

Additional imprint charge per colour & position Frais d'impression supplémentaires par couleur et position / Cargo por impresión adicional por color y posición / Zusätzliche druckkosten pro farbe & position / I prezzi includono la serigrafia ad 1 colore in una posizione.

SP	0,15	0,15	0,15	0,14	0,13	0,13

Prices include 1 colour screenprint in one position. Les prix incluent la sérigraphie 1 couleur sur un emplacement. En precio incluye un color en serigrafía en una posición. In den Preisen inbegriffen ist 1 Siebdruck-Farbaufdruck auf 1 Position. I prezzi includono 1 colore a serigrafia in una posizione.
ⓘ Price under request. Prix sur demande. Precio bajo consulta. Preis auf Anfrage. Prezzi su richiesta.

Writing modes:
Mode écriture / Modos de escritura / Schreibmodi / Modalità di scrittura

Ballpen



M

Printing techniques:
Techniques d'impression / Técnicas de impresión / Drucktechniken / Tecniche di stampa



(SP)
SCREEN PRINTING

New optional special packaging:
Nouvel emballage spécial en option / Nuevo envasado especial opcional / Neue optionale Verpackung / Nuove confezioni speciali opzionali



ECO Sleeve / Plastic Pouch / Window Box
+ INFO pag. 306

External packaging:
Emballage externe / Envasado exterior / Außenverpackung / Imballaggio esterno

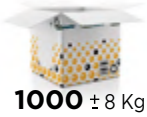

1000 ± 8 Kg

Check out the video
Regardez la video / Mira el vídeo /Produktvideo / Guarda il video

MADE IN FRANCE

White Colour MADE IN SAF

www.bicgraphic.eu

MEDIA CLIC

One of the best seller in the industry, functional and already recognized design, our BIC® Media Clic is a long lasting product available in different materials, choose between the Standard, Recycled and BIO Version. Be inspire with the wide range of finishes and colours using them as a perfect match for enhance your brand.

FR > Un de nos best-sellers, design fonctionnel et reconnu, notre BIC Media Clic est un produit durable, disponible dans différents matériaux, vous pouvez choisir entre standard, recyclé et BIO. Laissez-vous porter par la vaste gamme de couleurs et finitions afin de trouver l'equilibre juste pour votre marque.

DE > Unser kultiger BIC® Round Stic® bietet zeitloses Design in hoher Qualität. Sein klassisches Design ist einfach zu erkennen und steht für lang anhaltende Zuverlässigkeit.

ES > Uno de los mejores vendidos en la industria, funcional y con diseño ya reconocido, nuestro BIC® Media Clic es un producto de larga duración disponible en diferentes materiales, escoge entre el Standard y la versión Reciclable y BIO. Inspírate con la amplia gama de acabados y colores usándolos como una perfecta combinación para realzar tu marca.

IT > Uno dei prodotti piú venduti, funzionale e dal riconosciuto design, la nostra BIC Media Clic é durevole e disponibile in differenti materiali, sceglia tra le versioni Standard, Riciclato e BIO. Fatti ispirare dall'ampia gamma di colori e finiture combinandole perfettamente per enfatizzare il tuo marchio.





Polished Ballpen - 1025

Iconic BIC® Boy is embossed



1T 8T 6P 3T 6T 9T 5P 5T 4T 7T 8L 2T

Colour ink
Encre de couleur
Color de la tinta
Schreibfarbe
Colore inchiostro

Red Ink available under request
Encre rouge disponible sur demande
Tinta roja bajo consulta
Rote Tinte auf Anfrage erhältlich
Inchiostro rosso disponibile su richiesta

**48h not available in Digital finishes 48h non disponible en impression numérique / *48h no disponible en acabados digitales/ 48h bei digitalen Ausführungen nicht erhältlich / *48h non disponibile in finiture digital

Clear Ballpen - 1025

More than 10000 clicks!



1R 4D 92 87 95 93 88 72 4R 7R 91 91

100%

FR > Plus de 10 000 clics ! ES > ¡Más de 10000 clicks! DE > Mehr als 10000 Klicks! IT > Più di 10.000 clic!

MEDIA CLIC

48h **

MIX & MATCH

MANUFACTURED AND PRINTED IN BIC FACTORIES

Opaque Ballpen 1025 / Pencil 1028



01 12 10 03 5C 2D 5G 05 3D 04 07 18 02

Colour ink
Encre de couleur
Color de la tinta
Schreibfarbe
Colore inchiostro

Red Ink available under request
Encre rouge disponible sur demande
Tinta roja bajo consulta
Rote Tinte auf Anfrage erhältlich
Inchiostro rosso disponibile su richiesta

**48h not available in Digital finishes 48h non disponible en impression numérique / *48h no disponible en acabados digitales/ 48h bei digitalen Ausführungen nicht erhältlich / *48h non disponibile in finiture digital

Frosted Ballpen 1025 / Pencil 1028

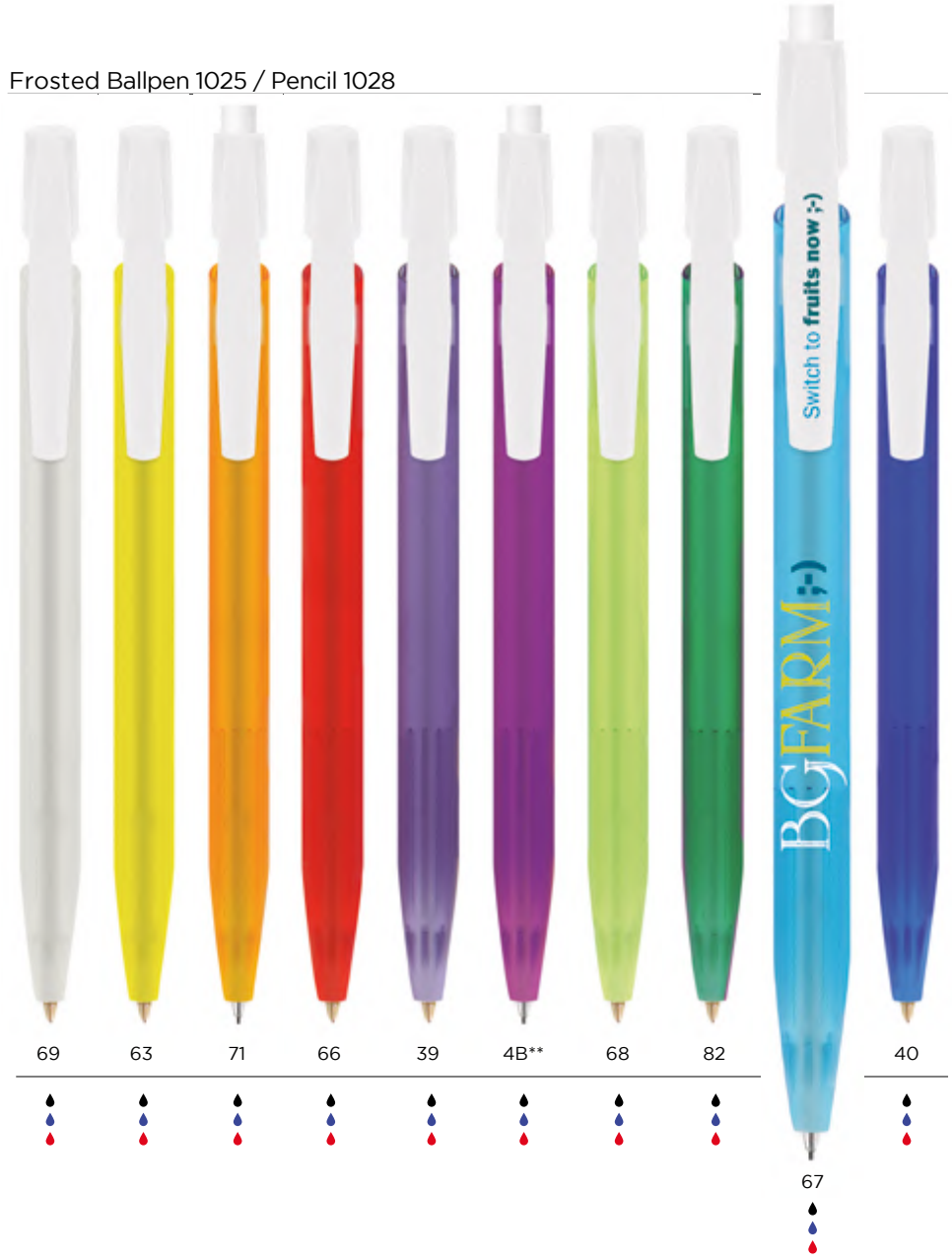

69 63 71 66 39 4B** 68 82 67 40

**while stock lasts
**jusqu'à fin du stock
**hasta fin de existencias
**Gültig solange Vorrat reicht
**fino ad esaurimento scorte

*The percentage is calculated on total weight of product excluding cartridge
*Pourcentage calculé sur le poids total du produit en excluant le cartouche
*Porcentaje calculdo a partir del peso total del producto excluyendo el cartucho
*Der Prozentsatz bezieht sich auf das Gesamtgewicht des Produkts ohne Patrone
*La percentuale é calcolata sul peso totale del prodotto refill escluso

MADE FROM 92% OF RECYCLED MATERIAL* & **100% RECYCLABLE**

ecolutions®
Opaque
Ballpen - 1E25
Pencil 1E28



1E 3E

*The percentage is calculated on total weight of barrel.

MEDIA CLIC

48h **

MIX & MATCH

MANUFACTURED AND PRINTED IN BIC FACTORIES

Opaque Ballpen 1020
Pencil 1021



01/12 01/03 01/05 01/07 01/02

100%

Frosted Ballpen 1020 / Pencil 1021



01/69 69/69 71/69 66/69 82/69 40/69

100%

Colour ink
Encre de couleur
Color de la tinta
Schreibfarbe
Colore inchiostro

Red Ink available under request
Encre rouge disponible sur demande
Tinta roja bajo consulta
Rote Tinte auf Anfrage erhältlich
Inchiostro rosso disponibile su richiesta

**48h not available in Digital finishes 48h non disponible en impression numérique / *48h no disponible en acabados digitales/ 48h bei digitalen Ausführungen nicht erhältlich / *48h non disponibile in finiture digital

MADE FROM 50% OF
RECYCLED MATERIAL*
& **100% RECYCLABLE**

ecolutions®
Opaque Ballpen 1E20
Pencil 1E21



01/12 01/03 01/05 01/07 01/02

100%

*The percentage is calculated on total weight of barrel
*Pourcentage calculé sur le poids total du corps du stylo
*Porcentaje calculado a partir del peso total del cuerpo del bolígrafo
*Der Prozentsatz wird vom gesamten Schaftgewicht berechnet
*La percentuale é calcolata sul peso totale del fusto

Digital Printing!

BIC® MEDIA CLIC DIGITAL
Opaque NEW!
Ballpen 1025 / 1E25
Pencil 1028 / 1E28



01

100%

Only available in white barrel
Disponible en corps blanc
Solo disponible en cuerpo blanco
Mit weißem Schaft erhältlich
Disponibile solo in fusto bianco

01

BIC® MEDIA CLIC GRIP DIGITAL
Opaque
Ballpen 1020 / 1E20
Pencil 1021 / 1E21



01/05

100%

Only available in white barrel
Disponible en corps blanc
Solo disponible en cuerpo blanco
Mit weißem Schaft erhältlich
Disponibile solo in fusto bianco

01/12

Check out the video
Regardez la video / Mira el vídeo /Produktvideo / Guarda il video

MEDIA CLIC

MOQ 500u.

Standard colours combination
Combinaison de couleurs standards / Combinación de colores estandard / Standardfarbkombination / Combinazione colori standard

ecolutions® Standard colours combination

Plug
Bouton / Botón / Endstück / Pulsante

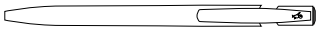

OPAQUE 01 12 10 03 5C 2D 13 84* 85* 5G 05 3D 83* 04 07 18 02 FROSTED 69

Clip
Clip / Clip / Clip / Clip





OPAQUE 01 12 10 03 5C 2D 13 84* 85* 5G 05 3D 83* 04 07 18 02 FROSTED 69

Barrel
Corps / Cuerpo / Schaft / Fusto



Barrel & Grip



OPAQUE 01 12 10 03 5C 2D 13 85* 5G 05 3D 83* 04 07 3C 18 02 01/12 01/03 01/05 01/07 01/02

Barrel & Grip



FROSTED 69 63 71 66 39 4B* 68 82 67 40 01/69 69/69 71/69 66/69 82/69 40/69



POLISHED 1T 8T 6P 3T 6T 9T 5P 5T 4T 7T 8L 2T



CLEAR 1R 4D 92 87 95 93 88 72 4R 7R 91



Add the Möbius loop to your artwork at no additional charge. Please specify "Print the Möbius loop" on your order. (Möbius loop imprint defaults to left-hand hand corner.)





OPAQUE 1E 3E

Barrel & Grip OPAQUE



01/12 01/03 01/05 01/07 01/02

Exact colour match:
Correspondance exacte des couleurs / Color exacto / Exakte Farbübereinstimmung / Esatta corrispondenza di colore

≥ 10.000 units 1025/1028 1E25/1E28 1E20/1E21

≥ 20.000 units 1020/1021 1E20 digital/1E21 digital

Writing modes:
Mode écriture / Modos de escritura / Schreibmodi / Modalità di scrittura

Ballpen
M

Mechanical pencil
MP Ø0,7mm

*Until stock lasts

Printing techniques:
Techniques d'impression / Técnicas de impresión / Drucktechniken / Tecniche di stampa



(SP) SCREEN PRINTING



(DG) DIGITAL

FR > Ajoutez la boucle Möbius sur votre BAT sans frais additionnel. Merci de le préciser dans votre bon de commande (en bas à gauche par défaut)

ES > Añade el Möbius loop a tu arte final sin cargo adicional. Por favor asegúrate de especificarlo en tu pedido. (La impresión del Möbius loop a mano izquierda en la esquina).

DE > Auf Wunsch können wir ihre Grafik ohne Zusatzkosten mit einer Möbiusband-Prägung versehen. Bitte geben Sie diesen Wunsch bei der Bestellung an. (Die Möbiusband-Prägung wird standardmäßig in der linken Ecke platziert.)

IT > Aggiungi il Mobius loop alla tua grafica senza costi addizionali. Si prega di specificarlo nell'ordine. La stampa del Mobius loop viene fatta di default per destrorsi nell'angolo destro.

Decoration:

Personnalisation / Personalización / Dekoration / Decorazione

BIC® MEDIA CLIC

1025 (ballpen)
1028 (pencil)
ecolutions® 1E25 (ballpen)
ecolutions® 1E28 (pencil)
A SP: max. 4 col.
B SP: max. 2 col.
C DG: full-colour

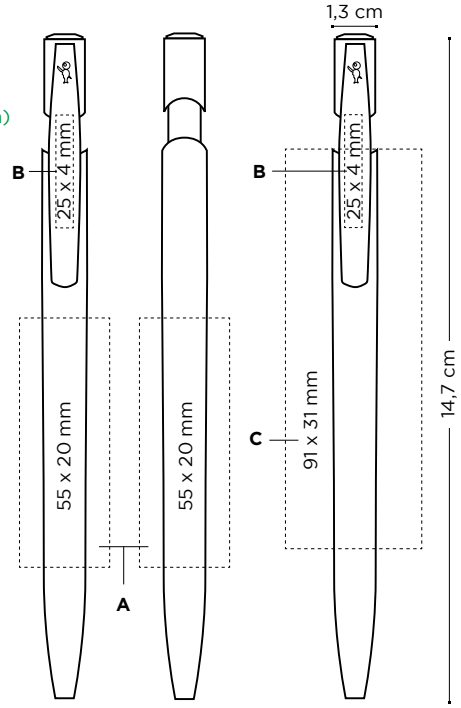

BIC® MEDIA CLIC GRIP

1020 (ballpen)
1021 (pencil)
ecolutions® 1E20 (ballpen)
ecolutions® 1E21 (pencil)
D SP: max. 4 col.
E SP: max. 2 col.
F DG: full-colour

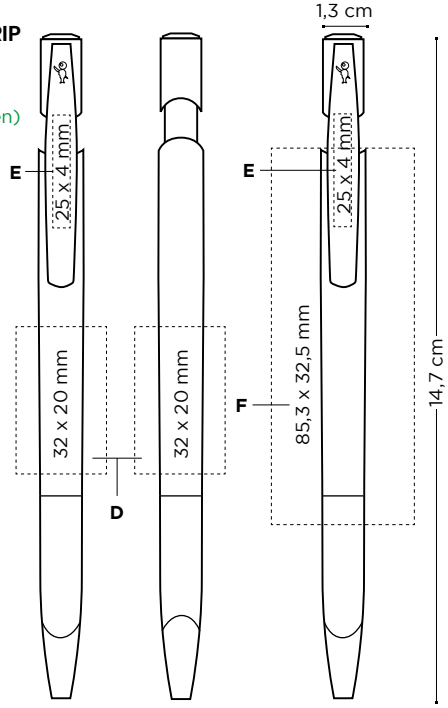

Price (CHF)

BIC® MEDIA CLIC	500-999	1000-2499	2500-4999	5000-9999	10000-24999	25000-49999
1025 / ecolutions® 1E25 (ballpen)						
SP	0,70	0,65	0,60	0,56	0,52	0,49
DG	0,95	0,89	0,82	0,78	ⓘ	ⓘ
1028 / ecolutions® 1E28 (pencil)						
SP	0,90	0,85	0,79	0,74	0,70	0,65

Price (CHF)

BIC® MEDIA CLIC GRIP	500-999	1000-2499	2500-4999	5000-9999	10000-24999	25000-49999
1020 / ecolutions® 1E20 (ballpen)						
SP	1,04	0,97	0,92	0,85	0,79	0,73
DG	1,30	1,22	1,14	1,07	ⓘ	ⓘ
1021 / ecolutions® 1E21 (pencil)						
SP	1,16	1,08	1,01	0,95	0,88	0,82

Additional imprint charge per colour & position Frais d'impression supplémentaires par couleur et position / Cargo por impresión adicional por color y posición / Zusätzliche druckkosten pro farbe & position / I prezzi includono la serigrafia ad 1 colore in una posizione.

SP	0,15	0,15	0,15	0,14	0,13	0,13

Prices include one imprint in one position according to specified technique. Les prix incluent une impression sur un emplacement avec la technique spécifiée / Los precios incluyen una impresión en una posición acorde con la técnica especificada / In den Preisen inbegriffen ist ein Aufdruck auf einer Position gemäß angegebener Technik / I prezzi includono una stampa in una posizione a seconda della tecnica specificata.
ⓘ Price under request. Prix sur demande. Precio bajo consulta. Preis auf Anfrage. Prezzi su richiesta

External packaging:

Emballage externe / Envasado exterior / Außenverpackung / Imballaggio esterno



500
BIC® Media Clic ± 4,1 Kg
BIC® Media Clic Grip ± 4,3 Kg

New optional special packaging:

Nouvel emballage spécial en option / Nuevo envasado especial opcional / Neue optionale Verpackung / Nuove confezioni speciali opzionali



ECO Sleeve / Plastic Pouch / Window Box
+ INFO pag. 306

Check out the video

Regardez la video / Mira el vídeo /Produktvideo / Guarda il video

MADE IN SPAIN

New!

Opaque Ballpen - 1975

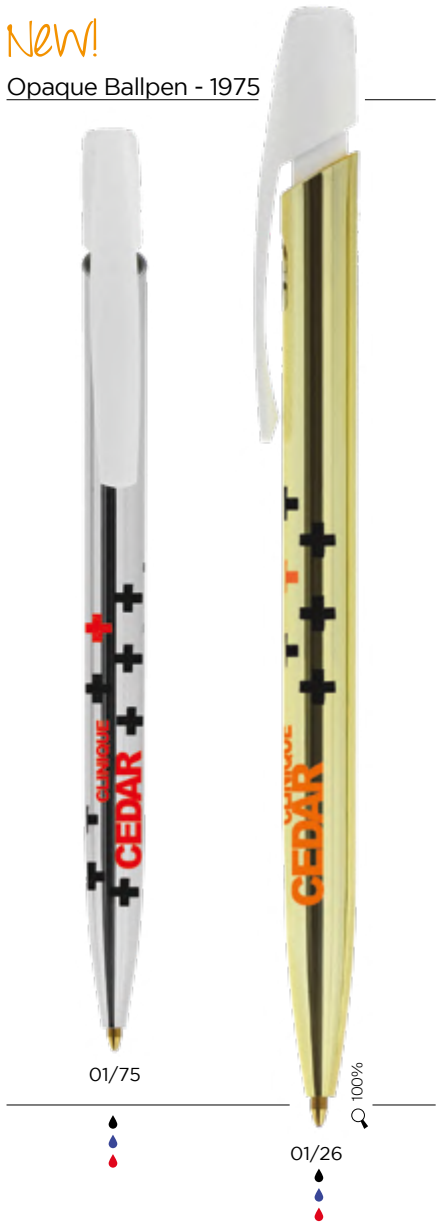

01/75

01/26

Colour ink
Encre de couleur
Color de la tinta
Schreibfarbe
Colore inchiostro

Red Ink available under request
Encre rouge disponible sur demande
Tinta roja bajo consulta
Rote Tinte auf Anfrage erhältlich
Inchiostro rosso disponibile su richiesta

MOQ 500u.

Standard colours combination

Combinaison de couleurs standards / Combinación de colores estandard / Standardfarbkombination / Combinazione colori standard

Plug

Bouton / Botón / Endstück / Pulsante

OPAQUE 01 12 10 03 5C 2D 13 84 85 5G 05 3D 83 04 07 18 02 FROSTED 69 PREMIUM 35

Clip

Clip / Clip / Clip / Clip

OPAQUE 01 12 10 03 5C 2D 13 84* 85* 5G 05 3D 83* 04 07 18 02 FROSTED 69

Barrel

SHINE 01/26 01/75

BIC® MEDIA CLIC SHINE

1975

A SP: max. 2 col.

B SP: max. 2 col.

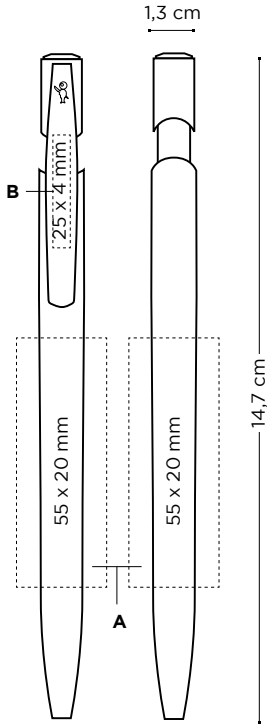

Price (CHF)

BIC® MEDIA CLIC SHINE 1975	500-999	1000-2499	2500-4999	5000-9999	10000-24999	25000-49999
SP	1,42	1,32	1,23	1,14	1,07	1,00
SP (premium)	1,58	1,47	1,37	1,26	1,18	1,10

Additional imprint charge per colour & position. Frais d'impression supplémentaires par couleur et position / Cargo por impresión adicional por color y posición / Zusätzliche druckkosten pro farbe & position / I prezzi includono la serigrafia ad 1 colore in una posizione.

SP	0,15	0,15	0,15	0,14	0,13	0,13

Prices include one imprint in one position according to specified technique. Les prix incluent une impression sur un emplacement avec la technique spécifiée / Los precios incluyen una impresión en una posición acorde con la técnica especificada / In den Preisen inbegriffen ist ein Aufdruck auf einer Position gemäß angegebener Technik / I prezzi includono una stampa in una posizione a seconda della tecnica specificata.

ⓘ Price under request. Prix sur demande. Precio bajo consulta. Preis auf Anfrage. Prezzi su richiesta

Writing modes:

Mode écriture / Modos de escritura / Schreibmodi / Modalità di scrittura

M
Ballpen

*until stock lasts

Jusqu'à épuisement du stock / Hasta que se acabe el stock / Solange der Vorrat reicht / Fino a esaurimento scorte

Printing techniques:

Techniques d'impression / Técnicas de impresión / Drucktechniken / Tecniche di stampa

(SP)
SCREEN PRINTING

New optional special packaging:

Nouvel emballage spécial en option / Nuevo envasado especial opcional / Neue optionale Verpackung / Nuove confezioni speciali opzionali



ECO Sleeve / Plastic Pouch / Window Box
+ INFO pag. 306

External packaging:

Emballage externe / Envasado exterior / Außenverpackung / Imballaggio esterno



500 ± 4,1 Kg

MADE IN SPAIN



THE TOP PRIORITY OF THE BIC® MEDIA CLIC BIO ECOLUTIONS® LIFE CYCLE IS SUSTAINABILITY

BIO-BASED MATERIAL:

The barrel is made from **70% bio-based material.** The colourants are **100% bio.**

BIODEGRADABLE PEN:

No ink left in the pen? No problem, it's compostable. The barrel is **100% biodegradable** while the clip is **100% recyclable.**

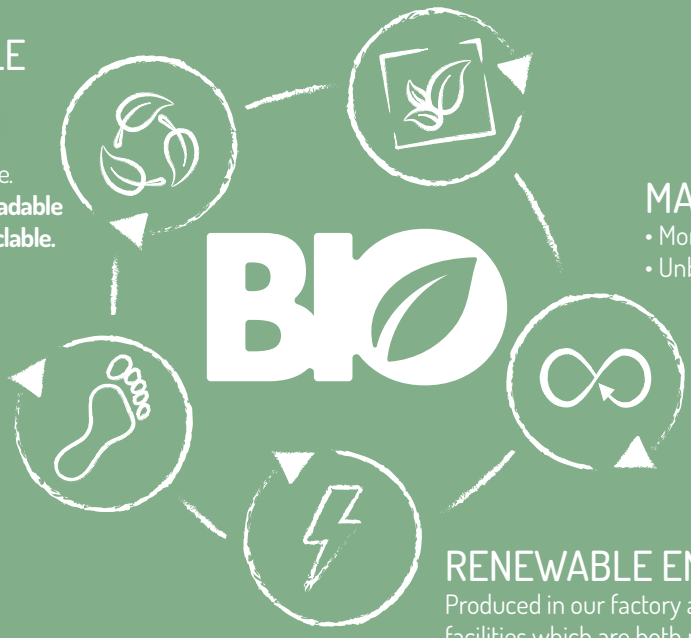

MADE TO LAST:

- More than **10,000 clicks**
- Unbreakable clip

LOW TRANSPORT IMPACT:

Production, printing and even **raw materials made in Europe**

RENEWABLE ENERGY:

Produced in our factory and printing facilities which are both powered with **100% renewable electricity.**

FR> STYLO BIODÉGRADABLE: Plus d'encre dans le stylo? Pas de soucis, celui-ci est décomposable. Le corps est **100% biodégradable** et le clip est **100% recyclable.**

MATERIEL BIO Le corps est fabriqué à partir de **70% de matériel bio.** Les colorants sont **100% bio.**

FABRIQUÉ POUR DURER:
- plus de **10.000 clics**
- Clip incassable.

FAIBLE IMPACT SUR LE TRANSPORT: Production, marquage et **matières premières fabriqués en Europe.**

ENERGIE RENOUVELABLE: Produits dans nos usines et ateliers de marquages tous deux alimentés en **électricité 100% renouvelable.**

ES> BOLÍGRAFO BIODEGRADABLE: ¿No queda tinta en el bolígrafo? No hay problema, es compostable. El cuerpo es **100% biodegradable,** mientras que el clip es **100% recyclable.**

MATERIAL BIO: El cuerpo está hecho el **70% de material bio.** Los colorantes son **100% bio.**

HECHO PARA DURAR:
- Más de **10.000 clicks**
- Clip irrompible.

BAJO IMPACTO DE TRANSPORTE: La producción, impresión e incluso las **materias primas son hechas en Europa.**

ENERGÍA RENOVABLE: Producido en nuestra fábrica e instalaciones de impresión, ambas impulsadas con **electricidad 100% renovable.**

DE> BIOLOGISCH ABBAUBARER KUGELSCHREIBER: Ist der Kugelschreiber leer? Kein Problem, denn er ist kompostierbar! Der Schaft ist zu **100% biologisch** abbaubar, der Clip zu **100% recycelbar.**

BIOBASIERTES MATERIAL: Der Schaft besteht zu **70% aus biobasiertem Material.** Die Farbstoffe sind zu **100% natürlich**.

HOHE LEBENSDAUER:
- Mehr als **10.000 Klicks**
- Unzerbrechlicher Clip

GERINGE UMWELTBELASTUNG DURCH KURZE TRANSPORTWEGE: Die Herstellung, **das Bedrucken und selbst die Rohstoffgewinnung erfolgen in Europa**

ERNEUERBARE ENERGIEN: Unsere Produktionsstätten und Druckanlagen werden zu **100% mit erneuerbaren Energien betrieben.**

IT> PENNA BIODEGRADABILE: Non rimane inchiostro nella penna? Nessun problema, é compostabile. Il fusto é al **100% biodegradabile** mentre la clip é al **100% riciclabile.**

MATERIALE BASE BIO: Il fusto é composto al **70% da materiale base bio.** I coloranti sono al **100% bio.**

FATTA PER DURARE:
- Oltre **10.000 click**
- Clip indistruttibile.

BASSO IMPATTO DEL TRANSPORTO: Produzione, stampa e **materie prime sono realizzate in Europa.**

ENERGIA RINNOVABILE: L'energia per la produzione e la stampa nelle nostre strutture deriva al **100% da elettricitá rinnovabile.**

BIO New!

MIX & MATCH

MANUFACTURED AND PRINTED IN BIC FACTORIES

MADE FROM 70% OF BIO-SOURCED* &
100% BIODEGRADABLE MATERIAL

Opaque Ballpen - 1972



Colour ink
Encre de couleur
Color de la tinta
Schreibfarbe
Colore inchiostro

Red Ink available under request
Encre rouge disponible sur demande
Tinta roja bajo consulta
Rote Tinte auf Anfrage erhältlich
Inchiostro rosso disponibile su richiesta

*The percentage is calculated on total weight of barrel, biodegradable under industrial conditions
*Le pourcentage est calculé sur le poids total du corps du style. Biodégradable selon les conditions industrielles exigées
*Porcentaje calculado a partir del peso total del cuerpo del bolígrafo, biodegradable bajo condiciones industriales.
*Der Prozentsatz wird vom Gesamtgewicht des unter industriellen Bedingungen biologisch abbaubaren Schafts berechnet
*La percentuale é calcolata sul peso totale del fusto, biodegradabile in condizioni industriali.

MEDIA CLIC BIO ecolutions®

MOQ 500u.

Standard colours combination

Combinaison de couleurs standards / Combinación de colores estandard / Standardfarbkombination / Combinazione colori standard

Plug

Bouton / Botón / Endstück / Pulsante

OPAQUE 01 12 10 03 5C 2D 13 84 85 5G 05 3D 83 04 07 18 02 FROSTED 69

Clip

Clip / Clip / Clip / Clip



OPAQUE 01 12 10 03 5C 2D 13 84* 85* 5G 05 3D 83* 04 07 18 02 FROSTED 69

Barrel

Corps / Cuerpo / Schaft / Fusto



OPAQUE 01BIO 012BIO 03BIO 05BIO 04BIO 02BIO

BIC® MEDIA CLIC BIO ecolutions®

1972

A SP: max. 4 col.

B SP: max. 2 col.

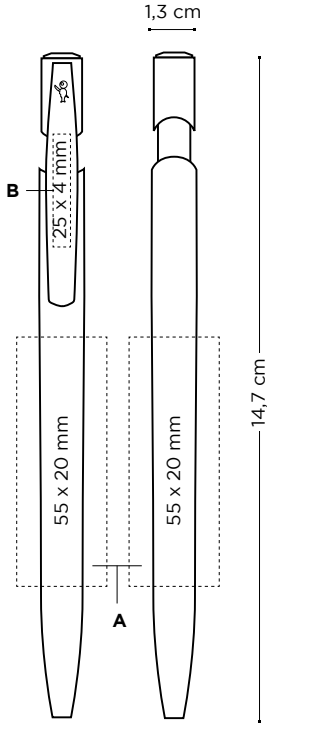

Price (CHF)

BIC® MEDIA CLIC BIO ecolutions® 1972	500-999	1000-2499	2500-4999	5000-9999	10000-24999	25000-49999
SP	0,88	0,82	0,77	0,71	0,66	0,61

Additional imprint charge per colour & position Frais d'impression supplémentaires par couleur et position / Cargo por impresión adicional por color y posición / Zusätzliche druckkosten pro farbe & position / I prezzi includono la serigrafia ad 1 colore in una posizione.

SP	0,15	0,15	0,15	0,14	0,13	0,13

Prices include 1 colour screenprint in one position. Les prix incluent la sérigraphie 1 couleur sur un emplacement. En precio incluye un color en serigrafía en una posición. In den Preisen inbegriffen ist 1 Siebdruck-Farbaufdruck auf 1 Position.I prezzi includono la serigrafia ad 1 colore in una posizione.

Writing modes:

Mode écriture / Modos de escritura / Schreibmodi / Modalità di scrittura

Ballpen

M

*until stock lasts

Printing techniques:

Techniques d'impression / Técnicas de impresión / Drucktechniken / Tecniche di stampa

(SP) SCREEN PRINTING

New optional special packaging:

Nouvel emballage spécial en option / Nuevo envasado especial opcional / Neue optionale Verpackung / Nuove confezioni speciali opzionali



ECO Sleeve / Plastic Pouch / Window Box
+ INFO pag. 306

External packaging:

Emballage externe / Envasado exterior / Außenverpackung / Imballaggio esterno



500 ± 4,3 Kg

MADE IN SPAIN

CLIC STIC

Modern, flexible, reliable. That's how BIC® Clic Stic is!
A large variety of finishes such as Digital, Stylus, Softfeel®
or Mini, and thousands of colour combinations!

FR > Moderne, fiable, flexible. C'est la définition même du BIC® Clic Stic! Une grande variété de finitions telles que Digital, Stylus, Softfeel® ou Mini, et plus de mille combinaisons de couleurs!

DE > Modern, flexibel, zuverlässig. So ist BIC® Clic Stic! In einer großen Vielfalt von Oberflächen wie Digital, Stylus, Softfeel® oder Mini und tausenden von Farbkombinationen erhältlich!

ES > Moderno, flexible, fiable. ¡Así es BIC® Clic Stic! Amplia variedad de acabados, como Digital, Stylus, Softfeel® o Mini y imiles de combinaciones de colores!

IT > Moderna, flessibile, affidabile. Ecco com'è BIC® Clic Stic! Una grande varietà di rifiniture come Digital, Stylus, Softfeel® o Mini, e migliaglia di combinazioni di colore!



BIC® CLIC STIC

48h **

MIX & MATCH

MANUFACTURED AND PRINTED IN BIC FACTORIES

MADE FROM 78% OF RECYCLED MATERIAL* & **100% RECYCLABLE**

Opaque - 1000



01 12 03 05 04 07 18 02

100%

Iconic BIC® Boy is embossed

ecolutions® Opaque - 1E00



1E/8E 1E/7E 1E/10E 1E/3E

100%

Colour ink
Encre de couleur
Color de la tinta
Schreibfarbe
Colore inchiostro

Red Ink available under request
Encre rouge disponible sur demande
Tinta roja bajo consulta
Rote Tinte auf Anfrage erhältlich
Inchiostro rosso disponibile su richiesta

*The percentage is calculated on total weight of barrel /*Pourcentage calculé sur le poids total du corps du stylo / *Porcentaje calculado a partir del peso total del cuerpo del bolígrafo / *Der Prozentsatz wird vom gesamten Schaftgewicht berechnet / *La percentuale é calcolata sul peso totale del fusto.

**48h not available in Digital finishes 48h non disponible en impression numérique / *48h no disponible en acabados digitales/ 48h bei digitalen Ausführungen nicht erhältlich / *48h non disponibile in finiture digital

Break resistant clip!

Frosted - 1000



69 | 63 | 71 | 66 | 68 | 67 | 40

100%

FR > Clip résistant incassable !
ES > ¡Clip irromplible!
DE > Bruchsicherer Clip!
IT > Clip indistruttibile!

MADE FROM 78% OF RECYCLED MATERIAL* & **100% RECYCLABLE**

ecolutions® Frosted 1E00



2E/8E | 2E/7E | 2E/10E | 2E/3E

100%

*The percentage is calculated on total weight of barrel

*The percentage is calculated on total weight of barrel
*Pourcentage calculé sur le poids total du corps du stylo
*Porcentaje calculado a partir del peso total del cuerpo del bolígrafo
*Der Prozentsatz wird vom gesamten Schaftgewicht berechnet
*La percentuale é calcolata sul peso totale del fusto.

BIC® CLIC STIC MINI Opaque - 1892



100%

01

CLIC STIC

48h*

MIX & MATCH

MANUFACTURED AND PRINTED IN BIC FACTORIES

BIC® CLIC STIC SOFTFEEL®

Opaque - 1005



20 07

100%

02

Frosted - 1005



40

BIC® CLIC STIC STYLUS

Opaque - 1847



01 03 04



100%

07



18 02

Colour ink
Encre de couleur
Color de la tinta
Schreibfarbe
Colore inchiostro

Red Ink available under request
Encre rouge disponible sur demande
Tinta roja bajo consulta
Rote Tinte auf Anfrage erhältlich
Inchiostro rosso disponibile su richiesta



**48h not available in Digital finishes 48h non disponible en impression numérique / *48h no disponible en acabados digitales/ 48h bei digitalen Ausführungen nicht erhältlich / *48h non disponibile in finiture digital

Digital Printing!

BIC® CLIC STIC DIGITAL
Opaque
1000 / 1E00



100%

01

BIC® CLIC STIC MINI DIGITAL
Opaque
1892

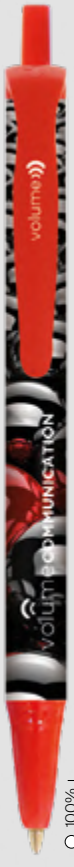

100%

01

BIC® CLIC STIC STYLUS DIGITAL
Opaque
1847



100%

01

Only available in white barrel
Disponible en corps blanc
Solo disponible en cuerpo blanco
Mit weißem Schaft erhältlich
Disponibile solo in fusto bianco

MOQ 500u.

Standard colours combination

Combinaison de couleurs standards / Combinación de colores estandard / Standardfarbkombination / Combinazione colori standard

Plug

Bouton / Botón / Endstück / Pulsante

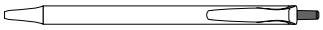

OPAQUE 01 12 10 03 05 20 04 07 18 02

FROSTED 69 63 71 66 68 67 40

Clip

Clip / Clip / Clip / Clip

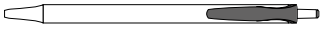



OPAQUE 01 12 10 03 05 20 04 07 18 02



FROSTED 69 63 71 66 68 67 40

Section

Section / Sección / Teil / Sezione

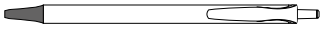



OPAQUE 01 12 10 03 05 20 04 07 18 02



FROSTED 69 63 71 66 68 67 40

stylus



OPAQUE 02

Barrel

Corps / Cuerpo / Schaft / Fusto





OPAQUE 01 12 03 05 04 07 18 02

softfeel®



OPAQUE 20 07 02

Mini

OPAQUE 01

softfeel®



FROSTED 69 63 66 68 67 40 71



OPAQUE 40

Exact colour match:

Correspondance exacte des couleurs / Color exacto / Exakte Farbübereinstimmung / Esatta corrispondenza di colore

≥ 10.000 units

Writing modes:

Mode écriture / Modos de escritura / Schreibmodi / Modalità di scrittura

Ballpen



M

Printing techniques:

Techniques d'impression / Técnicas de impresión / Drucktechniken / Tecniche di stampa



(SP) SCREEN PRINTING



(DG) DIGITAL

MOQ 500u.

Standard colours combination

Combinaison de couleurs standards / Combinación de colores estandard / Standardfarbkombination / Combinazione colori standard

Plug

Bouton / Botón / Endstück / Pulsante

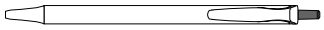

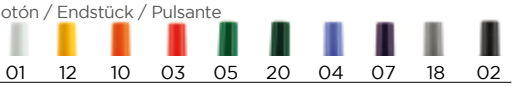



Clip

Clip / Clip / Clip / Clip





Section

Section / Sección / Teil / Sezione

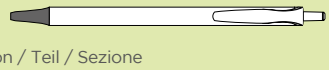



Barrel

Corps / Cuerpo / Schaft / Fusto







Add the Möbius loop to your artwork at no additional charge. Please specify "Print the Möbius loop" on your order. (Möbius loop imprint defaults to left-hand hand corner.)

FR > Ajoutez la boucle Möbius sur votre BAT sans frais additionnel. Merci de le préciser dans votre bon de commande (en bas à gauche par défaut).

ES > Añade el Möbius loop a tu arte final sin cargo adicional. Por favor asegúrate de especificarlo en tu pedido. (La impresión del Möbius loop a mano izquierda en la esquina).

DE > Auf Wunsch können wir ihre Grafik ohne Zusatzkosten mit einer Möbiusband-Prägung versehen. Bitte geben Sie diesen Wunsch bei der Bestellung an. (Die Möbiusband-Prägung wird standardmäßig in der linken Ecke platziert.)

IT > Aggiungi il Mobius loop alla tua grafica senza costi addizionali. Si prega di specificarlo nell'ordine. La stampa del Mobius loop viene fatta di default per destrorsi nell'angolo destro.

Exact colour match:

Correspondance exacte des couleurs / Color exacto / Exakte Farbübereinstimmung / Esatta corrispondenza di colore

≥ 10.000 units

Writing modes:

Mode écriture / Modos de escritura / Schreibmodi / Modalità di scrittura

Ballpen



M

Printing techniques:

Techniques d'impression / Técnicas de impresión / Drucktechniken / Tecniche di stampa



(SP) SCREEN PRINTING



(DG) DIGITAL

Decoration:
Personnalisation / Personalización / Dekoration / Decorazione

BIC® CLIC STIC
1000
ecolutions® 1E00

BIC® CLIC STIC STYLUS
1847

A SP: max. 3 col.
B SP: max. 1 col.
C SP: max. 2 col.
D DG: full-colour (area for text) (available in white barrel)
E DG: full-colour (area for images) (available in white barrel)

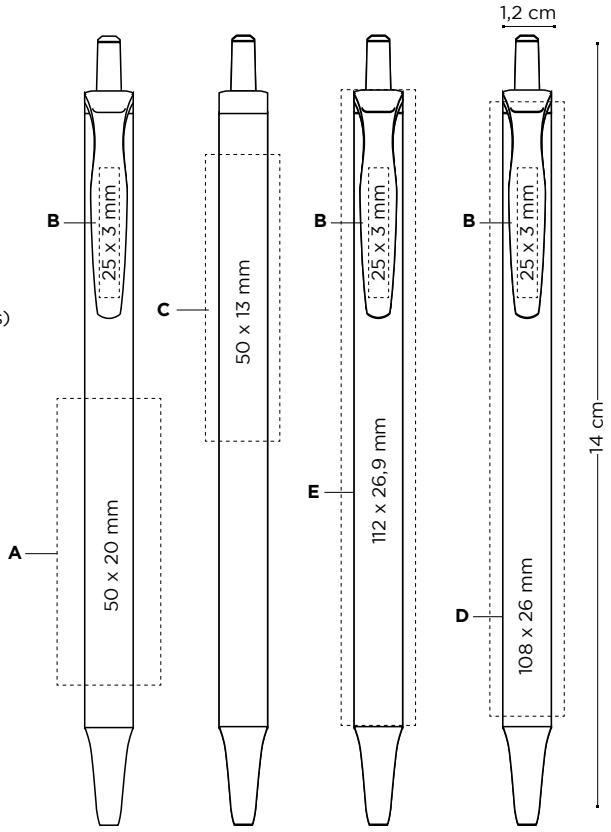

Price (CHF)

BIC® CLIC STIC 1000 / ecolutions® 1E00	500-999	1000-2499	2500-4999	5000-9999	10000-24999	25000-49999
SP	0,87	0,81	0,77	0,72	0,67	0,63
DG	1,16	1,08	1,01	0,95	ⓘ	ⓘ
1847						
SP	1,04	0,97	0,92	0,85	ⓘ	ⓘ
DG	1,32	1,23	1,15	1,08	ⓘ	ⓘ

Additional imprint charge per colour & position Frais d'impression supplémentaires par couleur et position / Cargo por impresión adicional por color y posición / Zusätzliche druckkosten pro farbe & position / I prezzi includono la serigrafia ad 1 colore in una posizione.

SP	0,15	0,15	0,15	0,14	0,13	0,13

Prices include one imprint in one position according to specified technique. Les prix incluent une impression sur un emplacement avec la technique spécifiée / Los precios incluyen una impresión en una posición acorde con la técnica especificada / In den Preisen inbegriffen ist ein Aufdruck auf einer Position gemäß angegebener Technik / I prezzi includono una stampa in una posizione a seconda della tecnica specificata.
ⓘ Price under request. Prix sur demande. Precio bajo consulta. Preis auf Anfrage. Prezzi su richiesta.

New optional special packaging:
Nouvel emballage spécial en option / Nuevo envasado especial opcional / Neue optionale Verpackung / Nuove confezioni speciali opzionali



ECO Sleeve / Plastic Pouch
+ INFO pag. 306

External packaging:
Emballage externe / Envasado exterior / Außenverpackung / Imballaggio esterno



500 ± 2,9 Kg

MADE IN SPAIN

BIC® CLIC STIC SOFTFEEL®
1005
A/B SP: max. 1 col.

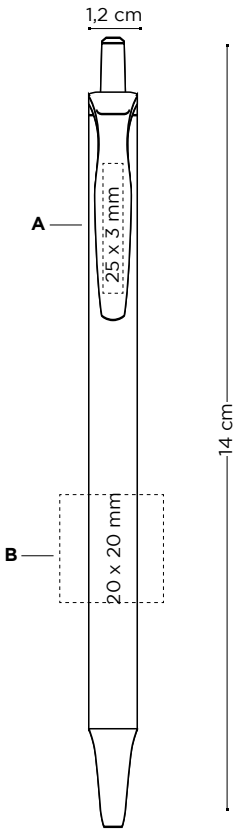

BIC® CLIC STIC MINI
1892
A SP: max. 1 col.
B SP: max. 1 col.
C DG: full-colour (area for text)
(available in white barrel)
D DG: full-colour (area for images)
(available in white barrel)

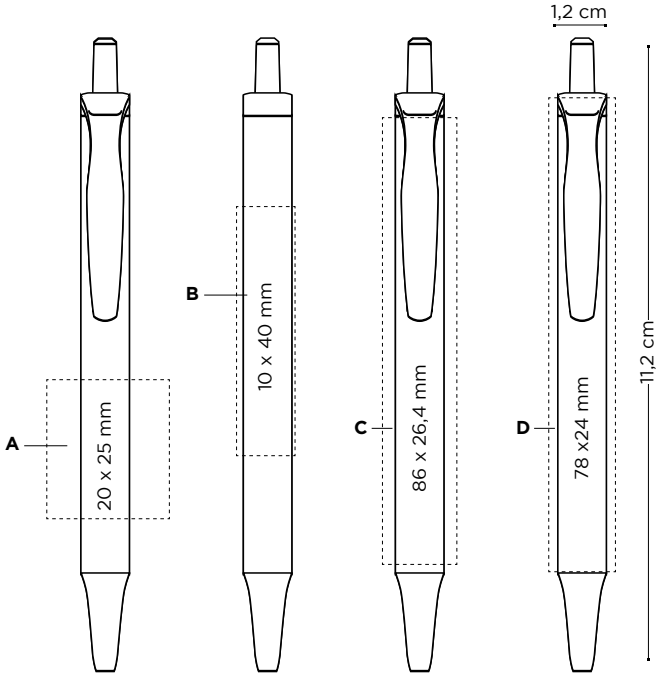

Price (CHF)

BIC® CLIC STIC SOFTFEEL® 1005	500-999	1000-2499	2500-4999	5000-9999	10000-24999	25000-49999
SP	1,02	0,95	0,89	0,82	0,77	0,71

Additional imprint charge per colour & position Frais d'impression supplémentaires par couleur et position / Cargo por impresión adicional por color y posición / Zusätzliche druckkosten pro farbe & position / I prezzi includono la serigrafia ad 1 colore in una posizione.

SP	0,15	0,15	0,15	0,14	0,13	0,13

Prices include 1 colour screenprint in one position. Les prix incluent la sérigraphie 1 couleur sur un emplacement / En precio incluye un color en serigrafía en una posición / In den Preisen inbegriffen ist 1 Siebdruck-Farbaufdruck auf 1 Position / I prezzi includono la serigrafia ad 1 colore in una posizione

Price (CHF)

BIC® CLIC STIC MINI DIGITAL 1892	500-999	1000-2499	2500-4999	5000-9999	10000-24999	25000-49999
SP	0,74	0,70	0,65	0,61	ⓘ	ⓘ
DG	1,07	1,00	0,93	0,87	ⓘ	ⓘ

Prices include one imprint in one position according to specified technique. Les prix incluent une impression sur un emplacement avec la technique spécifiée / Los precios incluyen una impresión en una posición acorde con la técnica especificada / In den Preisen inbegriffen ist ein Aufdruck auf einer Position gemäß angegebener Technik / I prezzi includono una stampa in una posizione a seconda della tecnica specificata.
ⓘ Price under request. Prix sur demande. Precio bajo consulta. Preis auf Anfrage. Prezzi su richiesta

New optional special packaging:

Nouvel emballage spécial en option / Nuevo envasado especial opcional / Neue optionale Verpackung / Nuove confezioni speciali opzionali



ECO Sleeve / Plastic Pouch

+ INFO pag. 306

External packaging:

Emballage externe / Envasado exterior / Außenverpackung / Imballaggio esterno



500
BIC® Clic Stic ± 2,9 Kg
BIC® Clic Stic Mini ± 2,4 Kg



SUPER CLIP

Elegant & versatile design in a wide variety of colours.
Many customization possibilities in its XXL printing area.

FR > Design élégant et polyvalent, avec une grande variété de couleurs De nombreuses possibilités de personnalisation avec sa zone d'impression XXL.

ES > Diseño elegante y versatil en gran variedad de colores.Muchas posibilidades de personalización en su XXL area de impresión.

DE > Elegantes, vielseitiges Design in einer Vielzahl Farben. Viele Möglichkeiten der Anpassung an Kundenwünsche auf der XXLDruckfläche.

IT > Design elegante e versatile in un'ampia gamma di colori. Tantissime opzioni di personalizzazione nella sua area di stampa XXL.



SUPER CLIP

48h **

MIX & MATCH

MANUFACTURED AND PRINTED IN BIC FACTORIES

Opaque - 1039

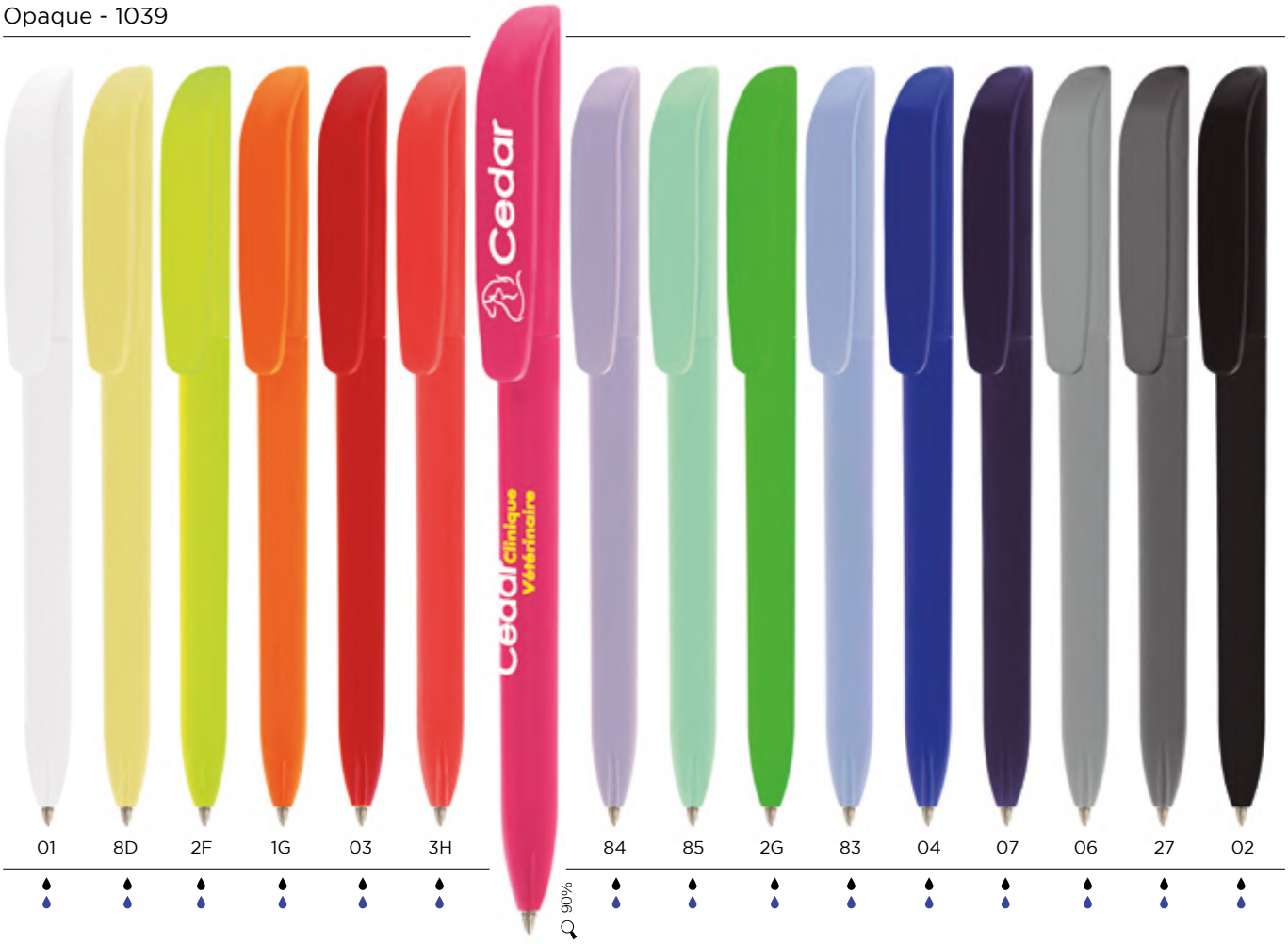

01 8D 2F 1G 03 3H 1P 84 85 2G 83 04 07 06 27 02

Colour ink
Encre de couleur
Color de la tinta
Schreibfarbe
Colore inchiostro

**48h not available in Digital finishes 48h non disponible en impression numérique / *48h no disponible en acabados digitales/ 48h bei digitalen Ausführungen nicht erhältlich / *48h non disponibile in finiture digital

MADE FROM 83% OF RECYCLED MATERIAL* & **100% RECYCLABLE**

ecolutions®
Opaque
1E50



01/1E

*The percentage is calculated on total weight of barrel
/*Pourcentage calculé sur le poids total du corps du stylo / *Porcentaje calculado a partir del peso total del cuerpo del bolígrafo / *Der Prozentsatz wird vom gesamten Schaftgewicht berechnet / *La percentuale é calcolata sul peso totale del fusto.

Clear - 1039



51 92 87 95 93 88 86 89

90%

Digital Printing!

BIC® SUPER CLIP DIGITAL
Opaque - 1039



01 01

90%

Only available in white barrel
Disponible en corps blanc
Solo disponible en cuerpo blanco
Mit weißem Schaft erhältlich
Disponibile solo in fusto bianco

MOQ 250u.

Standard colours combination

Combinaison de couleurs standards / Combinación de colores estandar / Standardfarbkombination / Combinazione colori standard

ecolutions® Standard colours combination

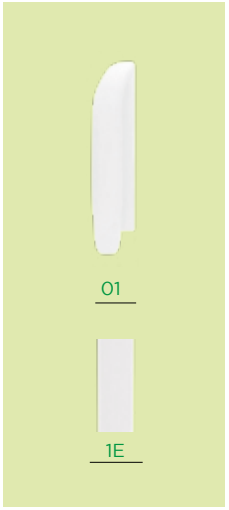

Clip

Clip / Clip / Clip / Clip



OPAQUE 01 8D 2F 1G 03 3H 1P 84 85 2G 83 04 07 06 27 02



CLEAR 51 92 87 95 93 88 86 89

Add the Möbius loop to your artwork at no additional charge. Please specify it on your order. (Möbius loop imprint defaults to left-hand hand corner.)

FR > Ajoutez la boucle Möbius sur votre BAT sans frais additionnel. Merci de le préciser dans votre bon de commande (en bas à gauche par défaut).

DE > Auf Wunsch können wir ihre Grafik ohne Zusatzkosten mit einer Möbiusband-Prägung versehen. Bitte geben Sie diesen Wunsch bei der Bestellung an. (Die Möbiusband-Prägung wird standardmäßig in der linken Ecke platziert.)

ES > Añade el Möbius loop a tu arte final sin cargo adicional. Por favor asegúrate de especificarlo en tu pedido. (La impresión del Möbius loop a mano izquierda en la esquina).

IT > Aggiungi il Mobius loop alla tua grafica senza costi addizionali. Si prega di specificarlo nell'ordine. La stampa del Mobius loop viene fatta di default per destrorsi nell'angolo destro.

Barrel

Corps / Cuerpo / Schaft / Fusto

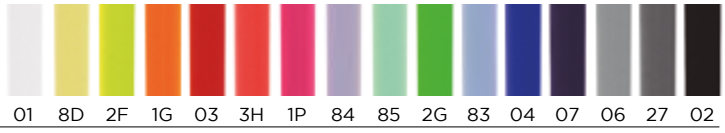

OPAQUE 01 8D 2F 1G 03 3H 1P 84 85 2G 83 04 07 06 27 02

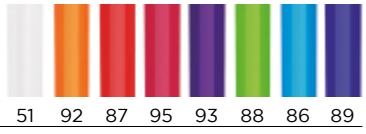

CLEAR 51 92 87 95 93 88 86 89

Exact colour match:

Correspondance exacte des couleurs / Color exacto / Exakte Farbübereinstimmung / Esatta corrispondenza di colore

≥ 10.000 units

Writing modes:

Mode écriture / Modos de escritura / Schreibmodi / Modalità di scrittura

Ballpen



M

Printing techniques:

Techniques d'impression / Técnicas de impresión / Drucktechniken / Tecniche di stampa



(SP) SCREEN PRINTING



(DG) DIGITAL



(BP) britePix™

New optional special packaging:

Nouvel emballage spécial en option / Nuevo envasado especial opcional / Neue optionale Verpackung / Nuove confezioni speciali opzionali



ECO Sleeve / Plastic Pouch / Window Box

+ INFO pag. 306

External packaging:

Emballage externe / Envasado exterior / Außenverpackung / Imballaggio esterno



250 ± 2,6 Kg

MADE IN SPAIN

Decoration:

Personnalisation / Personalización / Dekoration / Decorazione

BIC® SUPER CLIP
1039
ecolutions® 1E50
A SP: max. 2 col.
B SP: max. 1 col.
C DG: full-colour
D BP: full-colour
BP Texture: full-colour

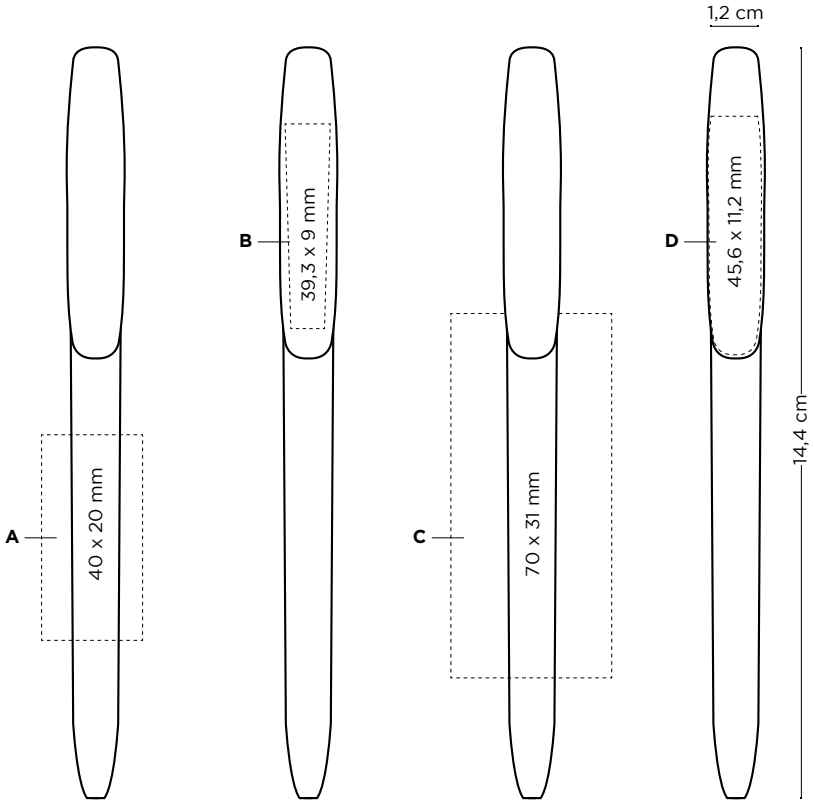

Price (CHF)

BIC® SUPER CLIP 1039 / ecolutions® 1E50	250-499	500-999	1000-2499	2500-4999	5000-9999	10000-24999	25000-49999
SP	1,19	1,14	1,09	1,06	1,02	0,99	0,95
DG	1,54	1,48	1,43	1,38	1,33	ⓘ	ⓘ
BP	1,50	1,43	1,37	1,31	1,26	1,22	1,16

Additional imprint charge per colour & position Frais d'impression supplémentaires par couleur et position / Cargo por impresión adicional por color y posición / Zusätzliche druckkosten pro farbe & position / I prezzi includono la serigrafia ad 1 colore in una posizione.

SP	0,19	0,15	0,15	0,15	0,14	0,13	0,13
BP	0,27	0,24	0,23	0,22	0,21	ⓘ	ⓘ
***BP Texture**	0,20	0,17	0,16	0,16	0,15	0,14	0,14

Prices include one imprint in one position according to specified technique. Les prix incluent une impression sur un emplacement avec la technique spécifiée / Los precios incluyen una impresión en una posición acorde con la técnica especificada / In den Preisen inbegriffen ist ein Aufdruck auf einer Position gemäß angegebener Technik / I prezzi includono una stampa in una posizione a seconda della tecnica specificata.
ⓘ Price under request. Prix sur demande. Precio bajo consulta. Preis auf Anfrage. Prezzi su richiesta

SUPER CLIP ADVANCE

48h*

MIX & MATCH

MANUFACTURED AND PRINTED IN BIC FACTORIES

Opaque - 1073



Colour ink
Encre de couleur
Color de la tinta
Schreibfarbe
Colore inchiostro

FR > Section en métal ! ES > ¡Sección metálica! DE > Metallteil! IT > Sezione in metallo!

**48h not available in Digital finishes 48h non disponible en impression numérique / *48h no disponible en acabados digitales/ 48h bei digitalen Ausführungen nicht erhältlich / *48h non disponibile in finiture digital

Silent twist mechanism!



07 06 27 02

FR > Mécanisme pivotant silencieux !
ES > ¡Silencioso mecanismo giratorio
DE > Leiser Drehmechanismus!!
IT > Meccanismo arotazione silenzioso

Digital Printing!

BIC® SUPER CLIP ADVANCE DIGITAL
Opaque - 1073

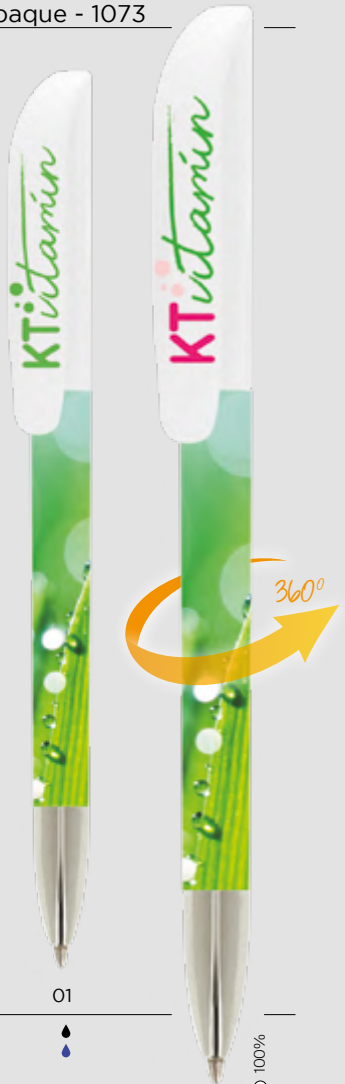

01

Only available in white barrel
Disponible en corps blanc
Solo disponible en cuerpo blanco
Mit weißem Schaft erhältlich
Disponibile solo in fusto bianco
01

SUPER CLIP ADVANCE

MOQ 250u.

Standard colours combination

Combinaison de couleurs standards / Combinación de colores estandard / Standardfarbkombination / Combinazione colori standard

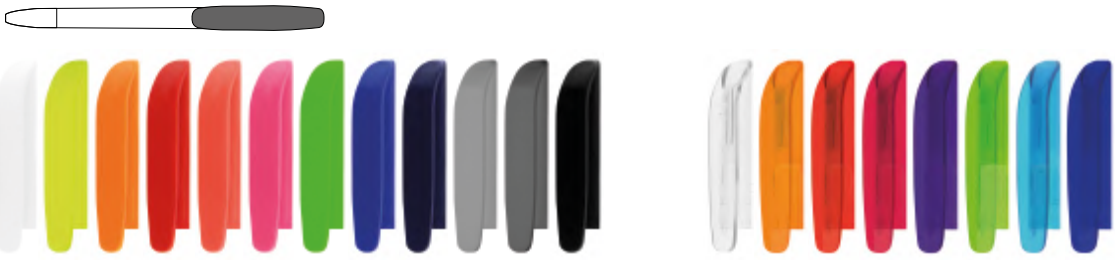

OPAQUE	01	2F	1G	03	3H	1P	2G	04	07	06	27	02

CLEAR	51	92	87	95	93	88	86	89

Barrel

Corps / Cuerpo / Schaft / Fusto

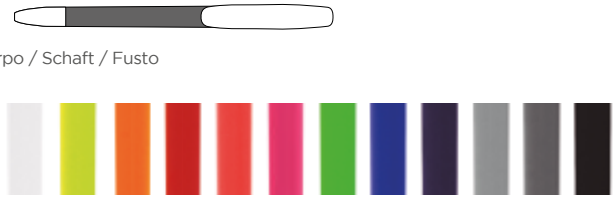

OPAQUE	01	2F	1G	03	3H	1P	2G	04	07	06	27	02

Section

Section / Sección / Teil / Sezione

ADVANCE



35

Exact colour match:

Correspondance exacte des couleurs / Color exacto / Exakte Farbübereinstimmung / Esatta corrispondenza di colore

≥ 10.000 units

Writing modes:

Mode écriture / Modos de escritura / Schreibmodi / Modalità di scrittura

Ballpen



M

Printing techniques:

Techniques d'impression / Técnicas de impresión / Drucktechniken / Drucktechniken / Tecniche di stampa



(SP) SCREEN PRINTING



(DG) DIGITAL



(BP) britePix™

New optional special packaging:

Nouvel emballage spécial en option / Nuevo envasado especial opcional / Neue optionale Verpackung / Nuove confezioni speciali opzionali



ECO Sleeve / Plastic Pouch / Window Box

+ INFO pag. 306

External packaging:

Emballage externe / Envasado exterior / Außenverpackung / Imballaggio esterno



500 ± 3,9 Kg

MADE IN SPAIN

Check out the video

Regardez la video / Mira el vídeo / Produktvideo / Guarda il video

Decoration:

Personnalisation / Personalización / Dekoration / Decorazione

BIC® SUPER CLIP ADVANCE

1073

A SP: max. 2 col.
B SP: max. 1 col.
C DG: full-colour
D BP: full-colour
BP Texture: full-colour

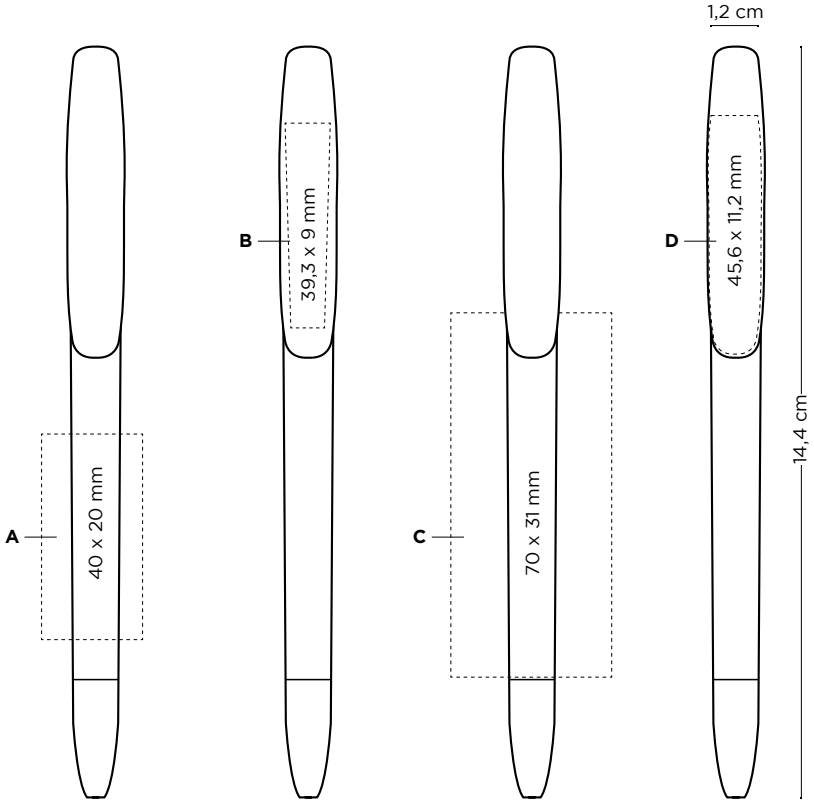

Price (CHF)

BIC® SUPER CLIP ADVANCE 1073	250-499	500-999	1000-2499	2500-4999	5000-9999	10000-24999	25000-49999
SP	1,67	1,59	1,52	1,47	1,43	1,38	1,32
DG	2,03	1,93	1,84	1,79	1,73	ⓘ	ⓘ
BP	1,93	1,82	1,74	1,68	1,62	1,57	1,50

Additional imprint charge per colour & position Frais d'impression supplémentaires par couleur et position / Cargo por impresión adicional por color y posición / Zusätzliche druckkosten pro farbe & position / I prezzi includono la serigrafia ad 1 colore in una posizione.

SP	0,19	0,15	0,15	0,15	0,14	0,13	0,13
BP	0,27	0,24	0,23	0,22	0,21	ⓘ	ⓘ
***BP Texture**	0,20	0,17	0,16	0,16	0,15	0,14	0,14

Prices include one imprint in one position according to specified technique. Les prix incluent une impression sur un emplacement avec la technique spécifiée / Los precios incluyen una impresión en una posición acorde con la técnica especificada / In den Preisen inbegriffen ist ein Aufdruck auf einer Position gemäß angegebener Technik / I prezzi includono una stampa in una posizione a seconda della tecnica specificata.
ⓘ Price under request. Prix sur demande. Precio bajo consulta. Preis auf Anfrage. Prezzi su richiesta.

WIDE BODY™

The right size for showing the true value of your brand! Wide profile and wide variety of possibilities to maximise your message.

FR > La taille idéale pour montrer la vraie valeur de votre marque ! Profil large et multiples possibilités pour optimiser votre communication.

ES > !El tamaño correcto para enseñar el valor real de tu marca! De perfil ancho y gran variedad de posibilidades para maximizar tu mensaje

DE > Die richtige Größe, um den wahren Wert Ihrer Marke zu zeigen! Breites Profil und eine Vielzahl von Möglichkeiten, Ihre Botschaft maximal zu vermitteln.

IT > La giusta misura per mostrare il vero valore del tuo marchio! Ampio profilo e vasta gamma di possibilità per ottimizzare il tuo messaggio.





WIDE BODY™

48h **

MIX & MATCH

MANUFACTURED AND PRINTED IN BIC FACTORIES

Iconic BIC® Boy is embossed

Opaque - 1080



01 | 03 | 07 | 18 | 02

100%

Colour ink
Encre de couleur
Color de la tinta
Schreibfarbe
Colore inchiostro

Red Ink available under request
Encre rouge disponible sur demande
Tinta roja bajo consulta
Rote Tinte auf Anfrage erhältlich
Inchiostro rosso disponibile su richiesta

MADE FROM 94% OF RECYCLED MATERIAL* & **100% RECYCLABLE**

ecolutions®

Opaque - 1E80



100%

1E

*The percentage is calculated on total weight of barrel
/*Pourcentage calculé sur le poids total du corps du stylo / *Porcentaje calculado a partir del peso total del cuerpo del bolígrafo / *Der Prozentsatz wird vom gesamten Schaftgewicht berechnet / *La percentuale é calcolata sul peso totale del fusto.

**48h not available in Digital finishes 48h non disponible en impression numérique / *48h no disponible en acabados digitales/ 48h bei digitalen Ausführungen nicht erhältlich / *48h non disponibile in finiture digital



FR > Notre plus grande zone d'impression !
ES > Nuestra área de impresión más grande
DE > Unsere größte Druckfläche
IT > La nostra area di stampa più grande

BIC® WIDE BODY™ CHROME

48h*

MIX & MATCH

MANUFACTURED AND PRINTED IN BIC FACTORIES

BIC® WIDE BODY™ CHROME

Opaque - 1079



01 03 07 18 02

100%

Frosted - 1079



69 63 71 66 68 67 40

100%

Colour ink
Encre de couleur
Color de la tinta
Schreibfarbe
Colore inchiostro

Red Ink available under request
Encre rouge disponible sur demande
Tinta roja bajo consulta
Rote Tinte auf Anfrage erhältlich
Inchiostro rosso disponibile su richiesta

**48h not available in Digital finishes 48h non disponible en impression numérique / *48h no disponible en acabados digitales/ 48h bei digitalen Ausführungen nicht erhältlich / *48h non disponibile in finiture digital

Digital Printing!

BIC® WIDE BODY™ DIGITAL
Opaque
1080 / 1E80



68

100%

BIC® WIDE BODY™ MINI DIGITAL
Opaque - 1893



01

100%

03

Only available in white barrel 01
Disponible en corps blanc
Solo disponible en cuerpo blanco
Mit weißem Schaft erhältlich
Disponibile solo in fusto bianco

Digital Printing!

BIC® WIDE BODY™ CHROME DIGITAL
Opaque - 1079



68

100%

01

BIC® WIDE BODY™ CHROME MINI DIGITAL
Opaque - 1896



01

100%

01

WIDE BODY™

MOQ 250u.

Standard colours combination

Combinaison de couleurs standards / Combinación de colores estandard / Standardfarbkombination / Combinazione colori standard

Plug



Bouton / Botón / Endstück / Pulsante

OPAQUE	01	03	07	18	02	FROSTED	69	63	71	66	68	67	40

Chrome

CHROME	35

Clip

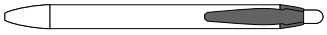

Clip / Clip / Clip / Clip

OPAQUE	01	03	07	18	02	FROSTED	69	63	71	66	68	67	40

Barrel



Corps / Cuerpo / Schaft / Fusto

OPAQUE	01	03	07	18	02	FROSTED	69	63	71	66	68	67	40

Section

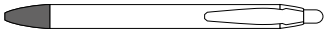

Section / Sección / Teil / Sezione

OPAQUE	01	03	07	18	02	FROSTED	69	63	71	66	68	67	40

CHROME	35

Exact colour match:

Correspondance exacte des couleurs / Color exacto / Exakte Farbübereinstimmung / Esatta corrispondenza di colore

≥ 10.000 units

Writing modes:

Mode écriture / Modos de escritura / Schreibmodi / Modalità di scrittura

Ballpen



M

Printing techniques:

Techniques d'impression / Técnicas de impresión / Drucktechniken / Tecniche di stampa



(SP) SCREEN PRINTING



(DG) DIGITAL

MOQ 250u.

ecolutions® Standard colours combination

Combinaison de couleurs standards / Combinación de colores estandar / Standardfarbkombination / Combinazione colori standard

Plug

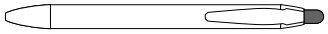

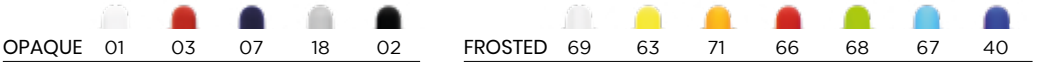

Clip

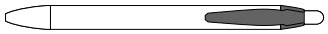

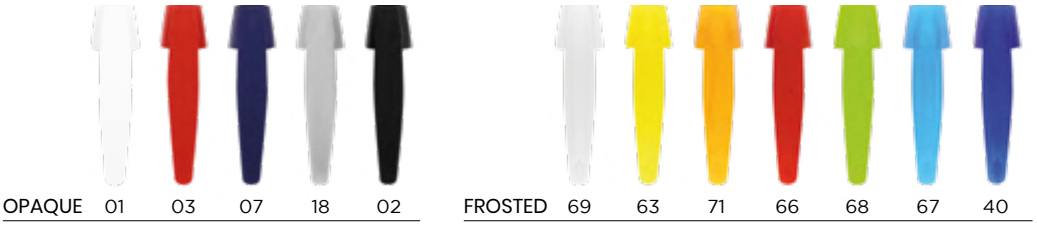

Barrel

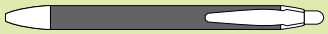

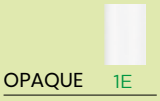



Add the Möbius loop to your artwork at no additional charge. Please specify "Print the Möbius loop" on your order. (Möbius loop imprint defaults to left-hand hand corner.)

Section

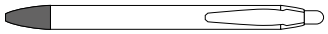

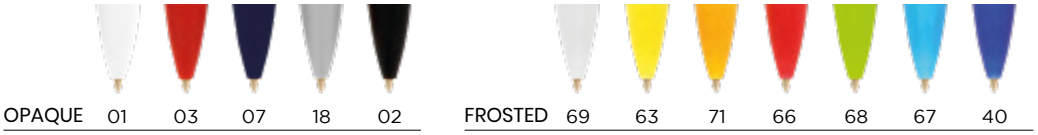

Exact colour match:

Correspondance exacte des couleurs / Color exacto / Exakte Farbübereinstimmung / Esatta corrispondenza di colore

≥ 10.000 units

Writing modes:

Mode écriture / Modos de escritura / Schreibmodi / Modalità di scrittura

Ballpen



M

Printing techniques:

Techniques d'impression / Técnicas de impresión / Drucktechniken / Tecniche di stampa



(SP) SCREEN PRINTING



(DG) DIGITAL

FR > Ajoutez la boucle Möbius sur votre BAT sans frais additionnel. Merci de le préciser dans votre bon de commande (en bas à gauche par défaut).

DE > Auf Wunsch können wir ihre Grafik ohne Zusatzkosten mit einer Möbiusband-Prägung versehen. Bitte geben Sie diesen Wunsch bei der Bestellung an. (Die Möbiusband-Prägung wird standardmäßig in der linken Ecke platziert.)

ES > Añade el Möbius loop a tu arte final sin cargo adicional. Por favor asegúrate de especificarlo en tu pedido. (La impresión del Möbius loop a mano izquierda en la esquina).

IT > Aggiungi il Mobius loop alla tua grafica senza costi addizionali. Si prega di specificarlo nell'ordine. La stampa del Mobius loop viene fatta di default per destrorsi nell'angolo destro.

Decoration:

Personnalisation / Personalización / Dekoration / Decorazione

BIC® WIDE BODY™
1080
ecolutions® 1E80

BIC® WIDE BODY™ CHROME
1079

A/C SP: max. 2 col.
B/F SP: max. 1 col.
D DG: full-colour (area for images)
E DG: full-colour (area for text)

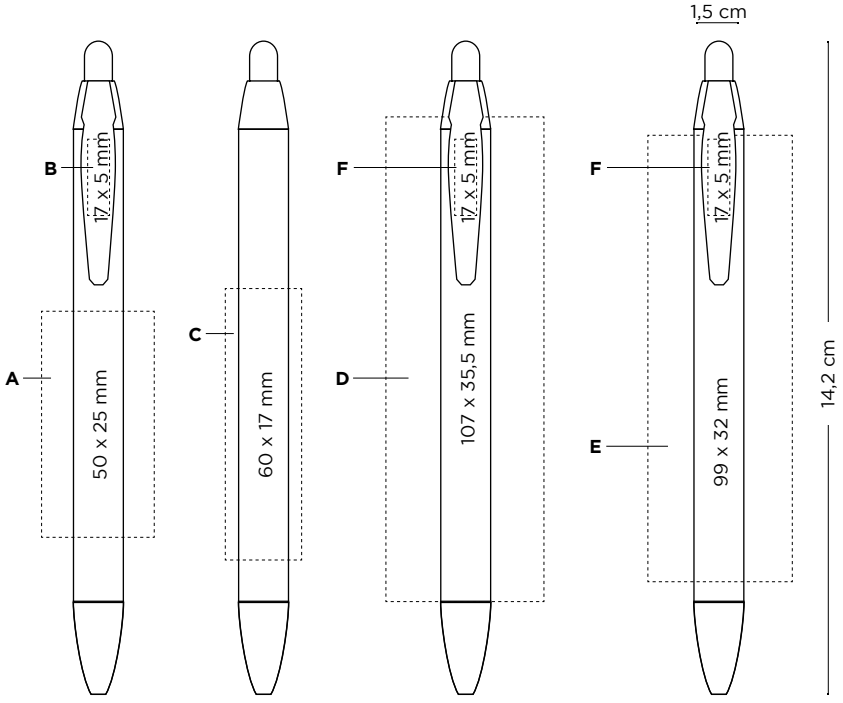

Price (CHF)

BIC® WIDE BODY™ 1080 / ecolutions® 1E80	250-499	500-999	1000-2499	2500-4999	5000-9999	10000-24999	25000-49999
SP	1,23	1,13	1,06	0,99	0,90	ⓘ	ⓘ
DG	-	1,57	1,45	1,36	1,28	ⓘ	ⓘ
1079							
SP	2,34	2,13	1,98	1,88	1,72	ⓘ	ⓘ
DG	-	2,56	2,39	2,26	2,10	ⓘ	ⓘ

Additional imprint charge per colour & position Frais d'impression supplémentaires par couleur et position / Cargo por impresión adicional por color y posición / Zusätzliche druckkosten pro farbe & position / I prezzi includono la serigrafia ad 1 colore in una posizione.

SP	0,19	0,15	0,15	0,15	0,14	ⓘ	ⓘ

Prices include one imprint in one position according to specified technique. Les prix incluent une impression sur un emplacement avec la technique spécifiée / Los precios incluyen una impresión en una posición acorde con la técnica especificada / In den Preisen inbegriffen ist ein Aufdruck auf einer Position gemäß angegebener Technik / I prezzi includono una stampa in una posizione a seconda della tecnica specificata.
ⓘ Price under request. Prix sur demande. Precio bajo consulta. Preis auf Anfrage. Prezzi su richiesta.

New optional special packaging:

Nouvel emballage spécial en option / Nuevo envasado especial opcional / Neue optionale Verpackung / Nuove confezioni speciali opzionali



ECO Sleeve / Plastic Pouch / Window Box

+ INFO pag. 306

External packaging:

Emballage externe / Envasado exterior / Außenverpackung / Imballaggio esterno



250 ± 2,6 Kg

MADE IN SPAIN

BIC® WIDE BODY™ MINI DIGITAL
1893

BIC® WIDE BODY™ MINI CHROME DIGITAL
1896

A DG: full-colour (area for images)
B DG: full-colour (area for text)

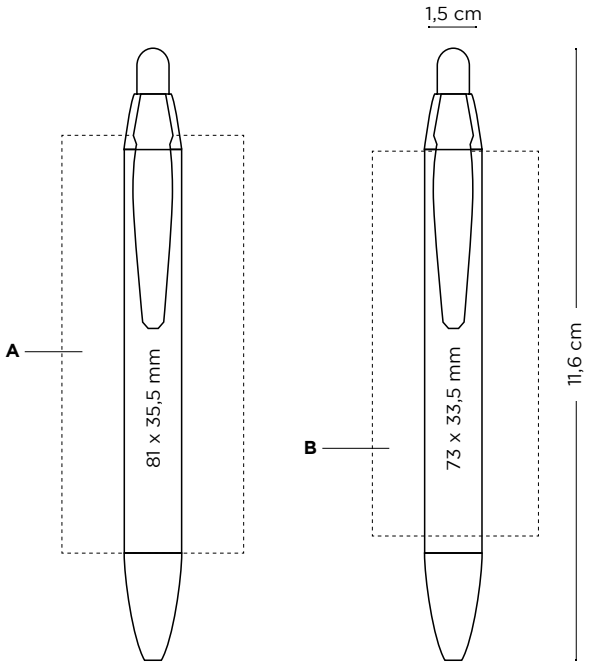

Price (CHF)

BIC® WIDE BODY™ MINI DIGITAL	500-999	1000-2499	2500-4999	5000-9999	10000-24999	25000-49999
1893						
DG	1,38	1,29	1,21	1,14	ⓘ	ⓘ
1896						
DG	2,39	2,23	2,11	1,95	ⓘ	ⓘ

Prices include digital imprint on barrel. Les prix incluent l'impression numérique sur le corps. El precio incluye impresión digital en en cuerpo. Preise beinhalten Digitaldruck auf dem Schaft. I prezzi comprendono la stampa digitale sul fusto.
ⓘ Price under request. Prix sur demande. Precio bajo consulta. Preis auf Anfrage. Prezzi su richiesta.

New optional special packaging:

Nouvel emballage spécial en option / Nuevo envasado especial opcional / Neue optionale Verpackung / Nuove confezioni speciali opzionali



Plastic Pouch

External packaging:

Emballage externe / Envasado exterior / Außenverpackung / Imballaggio esterno



250 ± 1,9 Kg

MADE IN SPAIN

48h

MANUFACTURED AND PRINTED IN BIC FACTORIES

Opaque - 1053



Iconic BIC® Boy is embossed

07 | 02 | 01/03 | 01/05 | 01/07

01/02 100%

Clear - 1053



51/07

51/02 100%

Soft grip, easy to handle

Colour ink
Encre de couleur
Color de la tinta
Schreibfarbe
Colore inchiostro

FR > Grip doux, bonne priseen main ES > Grip suave, fácil manejo DE > Weicher Griff, einfach in der Handhabung
IT > Morbida impugnatura, molto maneggevole

MOQ 250u.

Standard colours combination
Combinaison de couleurs standards / Combinación de colores estandar / Standardfarbkombination / Combinazione colori standard

Decoration:
Personnalisation / Personalización / Dekoration / Decorazione

BIC® ATLANTIS®
1053
A PD: max. 1 col.
B/C SP: max. 2 col.

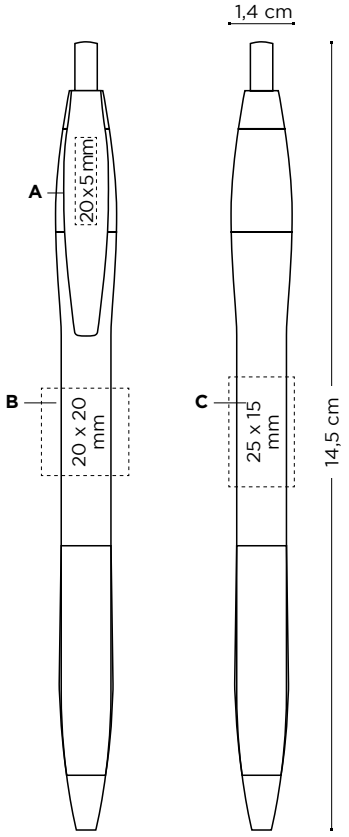

Price (CHF)

BIC® ATLANTIS® 1053	250-499	500-999	1000-2499	2500-4999	5000-9999	10000-24999	25000-49999
SP/PD	1,60	1,45	1,35	1,25	1,18	ⓘ	ⓘ

Additional imprint charge per colour & position Frais d'impression supplémentaires par couleur et position / Cargo por impresión adicional por color y posición / Zusätzliche druckkosten pro farbe & position / I prezzi includono la serigrafia ad 1 colore in una posizione.

SP/PD	0,19	0,15	0,15	0,15	0,14	ⓘ	ⓘ

Prices include 1 colour screenprint in one position. Les prix incluent la sérigraphie 1 couleur sur un emplacement. En precio incluye un color en serigrafía en una posición. In den Preisen inbegriffen ist 1 Siebdruck-Farbaufdruck auf 1 Position. I prezzi includono 1 colore a serigrafia in una posizione.
ⓘ Price under request. Prix sur demande. Precio bajo consulta. Preis auf Anfrage. Prezzi su richiesta.

Writing modes:
Mode écriture / Modos de escritura / Schreibmodi / Modalità di scrittura

Ballpen



M

Printing techniques:
Techniques d'impression / Técnicas de impresión / Drucktechniken / Tecniche di stampa



(SP) SCREEN PRINTING



(PD) PAD PRINTING

New optional special packaging:
Nouvel emballage spécial en option / Nuevo envasado especial opcional / Neue optionale Verpackung / Nuove confezioni speciali opzionali



ECO Sleeve / Plastic Pouch / Window Box
+ INFO pag. 306

External packaging:
Emballage externe / Envasado exterior / Außenverpackung / Imballaggio esterno



250 ± 2,3 Kg



4 COLOURS

Simple, inventive, reliable. Four different ink colours in one: blue, black, red, green. An icon that's always in fashion!

FR > Simple, fiable, ingénieux. Quatre couleurs d'encre différentes sur un seul stylobille: bleu, noir, rouge, vert. Un stylo emblématique toujours à la mode !

ES > Simple, ingenioso, fiable. Cuatro colores de tinta diferentes en un sólo bolígrafo: azul, negro, rojo, verde. ¡Un icono que siempre está de moda!

DE > Einfach, einfallsreich, zuverlässig. Vier verschiedene Tintenfarben in einem Kugelschreiber: Blau, Schwarz, Rot und Grün! Eine Schreibikone, die immer in Mode bleibt

IT > Semplice, ingegnosa, affidabile. Quattro diversi colori in una sola penna: blu, nero, rosso e verde. Un'icona intramontabile!

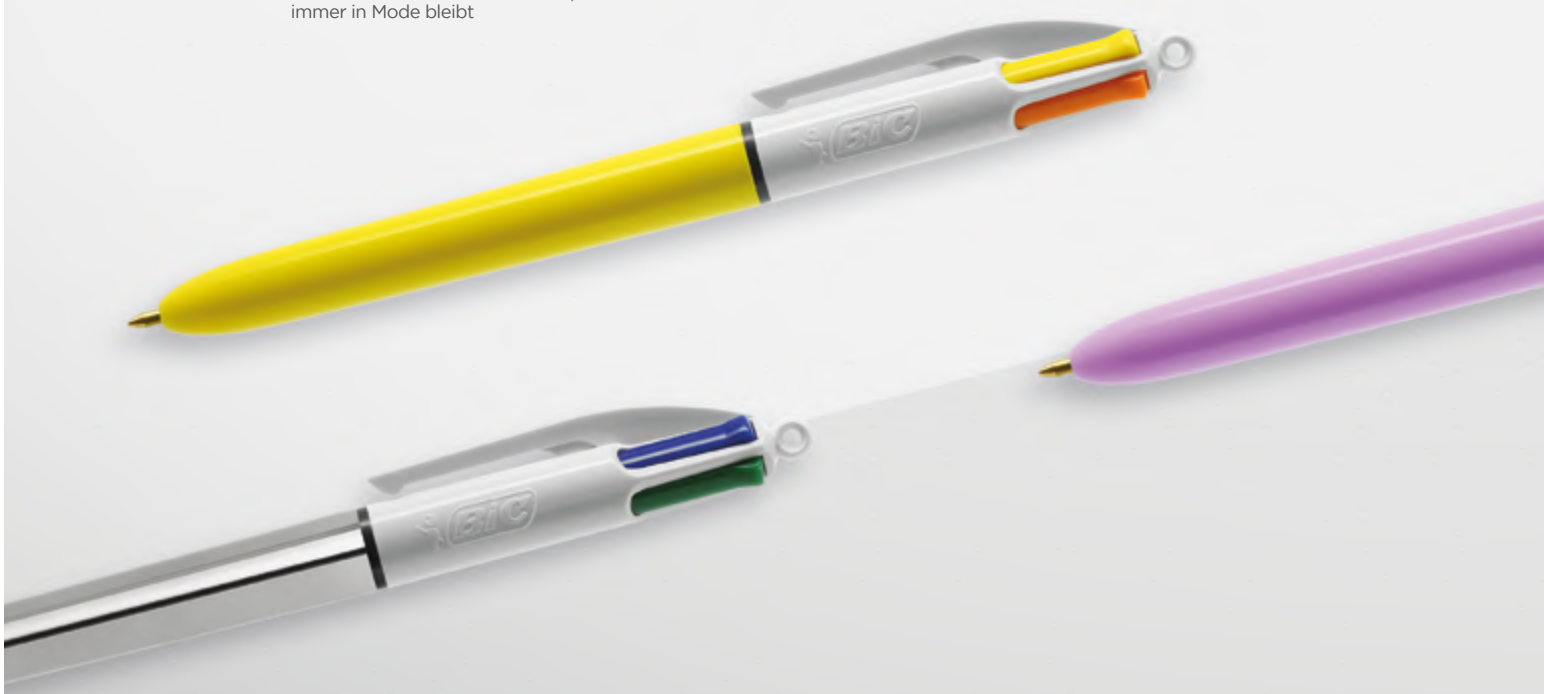


50
ans/years

britePix DIGITAL

New solution for full colour communication

BIC Graphic Europe the pioneer in digital printing

FR> Nouvelle technique pour une communication en numérique BGE Le pionnier du marquage en digital.

ES> Nueva solución para la comunicación a todo color. BIC Graphic Europe pioneros en la impresión digital.

DE> Neue Lösung für vollfarbige Kommunikation. BIC Graphic Europe: Der Pionier & Experte für Digitaldruck

IT - La nuova soluzione per la comunicazione in full colour. BIC Graphic Europe il pioniere della stampa in digitale.





MANUFACTURED AND PRINTED IN BIC FACTORIES

RETRACTABLE MULTICOLOUR BALL PEN N°1 IN EUROPE **

**GFK Panel - Western Europe 9 – MAT June 2018 – Sales in Value & Volume

BIC 4 COLOURS BRITEPIX™ DIGITAL New!

4 Colours - 1100



01/01 | 01/07 | 02/02

4 Colours Fashion - 1102



01/01 | 01/24 | 01/84 | 02/02

4 Colours Sun - 1097



01/12

4 Colours Fine - 1109



01/10

Colour ink
Encre de couleur
Color de la tinta
Schreibfarbe
Colore inchiostro

BIC 4 COLOURS

48h *

RETRACTABLE MULTICOLOUR BALL PEN N°1 IN EUROPE **

MANUFACTURED AND PRINTED IN BIC FACTORIES

BIC® 4 COLOURS
Opaque - 1100
With Lanyard - 1101

New colours!



01/01	02/02	01/03	01/05	01/02
Colour ink				

01/07

8000m of writing lenght

Colour ink
Encre de couleur
Color de la tinta
Schreibfarbe
Colore inchiostro

FR > 8.000m d'écriture
ES > Escribe 8000m de longitud
DE > Schreiblänge 8000m
IT > 8000m di scrittura longitudinale

*48h not available in Digital finishes 48h non disponible en impression numérique / *48h no disponible en acabados digitales/ 48h bei digitalen Ausführungen nicht erhältlich / *48h non disponibile in finiture digital . Available without lanyard Disponible sans tour de cou / Disponible sin cordón / Erhältlich ohne Lanzard / Disponibile senza lanyard.

** Source: GFK Panel - Western Europe 9 – MAT June 2018 – Sales in Value & Volume

MOQ 250u.

Decoration:
Personnalisation / Personalización / Dekoration / Decorazione

BIC® 4 COLOURS
1100
A SP: max. 4 col.
B DG: Digital print (area for images)
C BP: full-colour

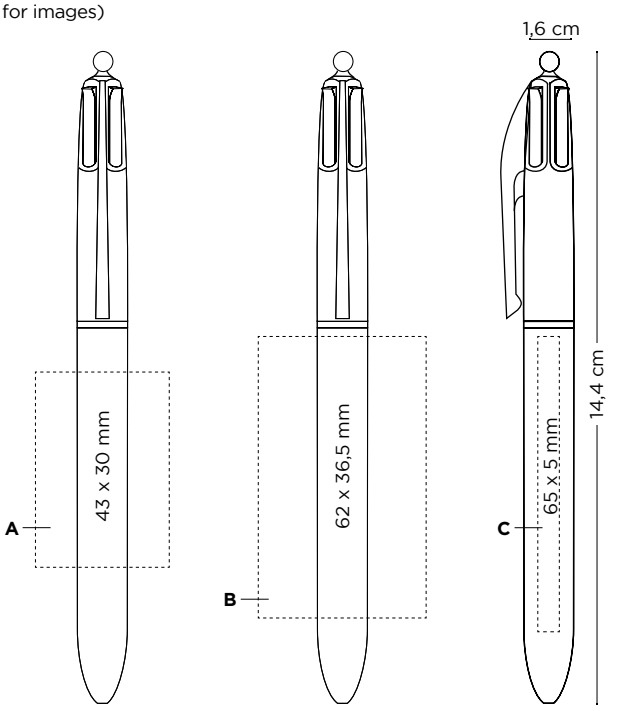

Price (CHF)

BIC® 4 COLOURS 1100	100-249	250-499	500-999	1000-2499	2500-4999	5000-9999	10000-24999	25000-49999
SP	-	3,45	3,12	2,89	2,70	2,54	2,37	2,18
DG	-	4,71	4,27	3,96	3,68	3,48	3,22	2,99
BP	4,56	3,71	3,36	3,13	2,92	2,76	2,55	2,38
1101 (lanyard)								
SP	-	3,91	3,54	3,27	3,07	2,89	2,71	2,52
DG	-	5,17	4,69	4,34	4,05	3,83	3,57	3,33
BP	5,12	4,18	3,78	3,51	3,29	3,11	2,90	2,71

Additional imprint charge per colour & position Frais d'impression supplémentaires par couleur et position / Cargo por impresión adicional por color y posición / Zusätzliche druckkosten pro farbe & position / I prezzi includono la serigrafia ad 1 colore in una posizione.

SP	-	0,19	0,15	0,15	0,15	0,14	0,13	0,13
BP	0,29	0,27	0,24	0,23	0,22	0,21	0,19	0,17
BP Texture	0,22	0,20	0,17	0,16	0,16	0,15	0,14	0,14

Prices include one imprint in one position according to specified technique. Les prix incluent une impression sur un emplacement avec la technique spécifiée / Los precios incluyen una impresión en una posición acorde con la técnica especificada / In den Preisen inbegriffen ist ein Aufdruck auf einer Position gemäß angegebener Technik / I prezzi includono una stampa in una posizione a seconda della tecnica specificata.

Writing modes:
Mode écriture / Modos de escritura / Schreibmodi / Modalità di scrittura

Ballpen



M

Printing techniques:
Techniques d'impression / Técnicas de impresión / Drucktechniken / Tecniche di stampa



(SP) SCREEN PRINTING



(BP) britePix™

New optional special packaging:
Nouvel emballage spécial en option / Nuevo envasado especial opcional / Neue optionale Verpackung / Nuove confezioni speciali opzionali



ECO Sleeve / Plastic Pouch / Window Box
+ INFO pag. 306

External packaging:
Emballage externe / Envasado exterior / Außenverpackung / Imballaggio esterno



250 ± 3,2 Kg

Check out the video
Regardez la video / Mira el vídeo / Produktvideo / Guarda il video

MADE IN FRANCE

4 COLOURS MINI

48h*

MANUFACTURED AND PRINTED IN BIC FACTORIES

BIC® 4 COLOURS MINI
Opaque - 1103
With Lanyard - 1104



01/04

01/01

100%

BIC® logo is embossed

Colour ink
Encre de couleur
Color de la tinta
Schreibfarbe
Colore inchiostro

MOQ 250u.

Decoration:
Personnalisation / Personalización / Dekoration / Decorazione

BIC® 4 COLOURS MINI
1103
D SP: max. 4 col.

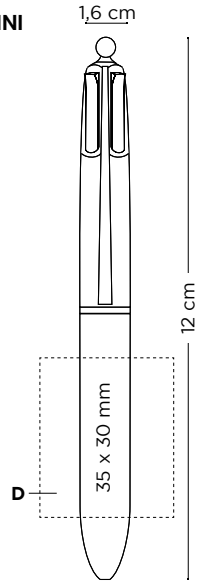

Price (CHF)

BIC® 4 COLOURS MINI	250-499	500-999	1000-2499	2500-4999	5000-9999	10000-24999	25000-49999
1103							
SP	3,67	3,32	3,09	2,88	2,71	2,61	2,51
1104 (lanyard)							
SP	4,15	3,76	3,49	3,27	3,09	2,97	2,87

Additional imprint charge per colour & position Frais d'impression supplémentaires par couleur et position / Cargo por impresión adicional por color y posición / Zusätzliche druckkosten pro farbe & position / I prezzi includono la serigrafia ad 1 colore in una posizione.

SP	0,19	0,15	0,15	0,15	0,14	0,13	0,13

Prices include 1 colour screenprint in one position. Les prix incluent la sérigraphie 1 couleur sur un emplacement. En precio incluye un color en serigrafía en una posición. In den Preisen inbegriffen ist 1 Siebdruck-Farbaufdruck auf 1 Position. I prezzi includono 1 colore a serigrafia in una posizione.

Writing modes:
Mode écriture / Modos de escritura / Schreibmodi / Modalità di scrittura

Ballpen

M

Printing techniques:
Techniques d'impression / Técnicas de impresión / Drucktechniken / Tecniche di stampa

(SP) SCREEN PRINTING

External packaging:
Emballage externe / Envasado exterior / Außenverpackung / Imballaggio esterno

250 ± 2,7 Kg

*48h not available in Digital finishes 48h non disponible en impression numérique / *48h no disponible en acabados digitales/ 48h bei digitalen Ausführungen nicht erhältlich / *48h non disponibile in finiture digital . Available without lanyard Disponible sans tour de cou / Disponible sin cordón / Erhältlich ohne Lanzard / Disponibile senza lanyard.

4 COLOURS SUN

48h*

2 new flashy colours: orange & yellow

FR > 2 nouvelles couleurs flashy :orange et jaune
ES > 2 nuevos colores llamativos: naranja y amarillo
DE > 2 neue leuchtende Farben: orange & gelb
IT > 2 nuovi vistosi colori: arancione e giallo

MANUFACTURED AND PRINTED IN BIC FACTORIES

BIC® 4 COLOURS SUN
Opaque - 1097
With Lanyard - 1098



01/12

01/12

Colour ink
Encre de couleur
Color de la tinta
Schreibfarbe
Colore inchiostro

100%

MOQ 250u.

Decoration:
Personnalisation / Personalización / Dekoration / Decorazione

BIC® 4 COLOURS SUN
1097
A SP: max. 4 col.
B DG: Digital print (area for images)
C BP: full-colour

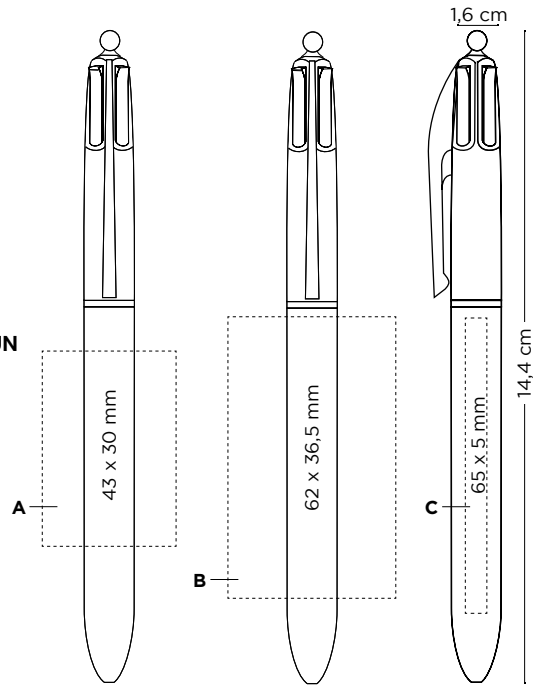

Price (CHF)

BIC® 4 COLOURS SUN 1097	100-249	250-499	500-999	1000-2499	2500-4999	5000-9999	10000-24999	25000-49999
SP	-	3,45	3,12	2,89	2,70	2,54	2,37	2,18
DG	-	4,71	4,27	3,96	3,68	3,48	3,22	2,99
BP	4,56	3,71	3,36	3,13	2,92	2,76	2,55	2,38
1098 (lanyard)								
SP	-	3,91	3,54	3,27	3,07	2,89	2,71	2,52
DG	-	5,17	4,69	4,34	4,05	3,83	3,57	3,33
BP	5,12	4,18	3,78	3,51	3,29	3,11	2,90	2,71

Additional imprint charge per colour & position Frais d'impression supplémentaires par couleur et position / Cargo por impresión adicional por color y posición / Zusätzliche druckkosten pro farbe & position / I prezzi includono la serigrafia ad 1 colore in una posizione.

SP	-	0,19	0,15	0,15	0,15	0,14	0,13	0,13
BP	0,29	0,27	0,24	0,23	0,22	0,21	0,19	0,17
BP Texture	0,22	0,20	0,17	0,16	0,16	0,15	0,14	0,14

Prices include one imprint in one position according to specified technique. Les prix incluent une impression sur un emplacement avec la technique spécifiée / Los precios incluyen una impresión en una posición acorde con la técnica especificada / In den Preisen inbegriffen ist ein Aufdruck auf einer Position gemäß angegebener Technik / I prezzi includono una stampa in una posizione a seconda della tecnica specificata.

Writing modes:
Mode écriture / Modos de escritura / Schreibmodi / Modalità di scrittura

Ballpen

M

Printing techniques:
Techniques d'impression / Técnicas de impresión / Drucktechniken / Tecniche di stampa

(SP) SCREEN PRINTING

(BP) britePix™

New optional special packaging:
Nouvel emballage spécial en option / Nuevo envasado especial opcional / Neue optionale Verpackung / Nuove confezioni speciali opzionali



ECO Sleeve / Plastic Pouch / Window Box

+ INFO pag. 306

External packaging:
Emballage externe / Envasado exterior / Außenverpackung / Imballaggio esterno



250 ± 3,2 Kg

MADE IN FRANCE

*48h not available in Digital finishes 48h non disponible en impression numérique / *48h no disponible en acabados digitales/ 48h bei digitalen Ausführungen nicht erhältlich / *48h non disponibile in finiture digital. Available without lanyard Disponible sans tour de cou / Disponible sin cordón / Erhältlich ohne Lanzard / Disponibile senza lanyard.

4 COLOURS FASHION

48h*

MANUFACTURED AND PRINTED IN BIC FACTORIES

Fashion inks!

BIC® 4 COLOURS FASHION
Opaque - 1102
With Lanyard - 1108



01/01 01/24 01/84

Colour ink
Encre de couleur
Color de la tinta
Schreibfarbe
Colore inchiostro

100%

02/02

FR > Encres fantaisie ES > ¡Tintas a la moda! DE > Modische Tintenfarben! IT > Colori fashion!

*48h not available in Digital finishes 48h non disponible en impression numérique / *48h no disponible en acabados digitales/ 48h bei digitalen Ausführungen nicht erhältlich / *48h non disponibile in finiture digital . Available without lanyard Disponible sans tour de cou / Disponible sin cordón / Erhältlich ohne Lanzard / Disponibile senza lanyard.

MOQ 250u.

Decoration:

Personnalisation / Personalización / Dekoration / Decorazione

BIC® 4 COLOURS FASHION
1102
A SP: max. 4 col.
B DG: Digital print (area for images)
C BP: full-colour

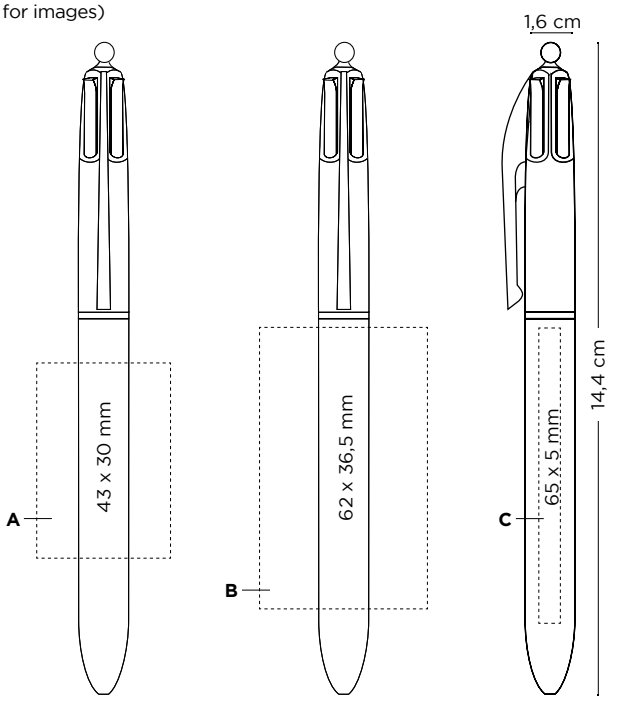

Price (CHF)

BIC® 4 COLOURS FASHION	100-249	250-499	500-999	1000-2499	2500-4999	5000-9999	10000-24999	25000-49999
1102								
SP	-	3,45	3,12	2,89	2,70	2,54	2,37	2,18
DG	-	4,71	4,27	3,96	3,68	3,48	3,22	2,99
BP	4,56	3,71	3,36	3,13	2,92	2,76	2,55	2,38
1108 (lanyard)								
SP	-	3,91	3,54	3,27	3,07	2,89	2,71	2,52
DG	-	5,17	4,69	4,34	4,05	3,83	3,57	3,33
BP	5,12	4,18	3,78	3,51	3,29	3,11	2,90	2,71

Additional imprint charge per colour & position Frais d'impression supplémentaires par couleur et position / Cargo por impresión adicional por color y posición / Zusätzliche druckkosten pro farbe & position / I prezzi includono la serigrafia ad 1 colore in una posizione.

SP	-	0,19	0,15	0,15	0,15	0,14	0,13	0,13
BP	0,29	0,27	0,24	0,23	0,22	0,21	0,19	0,17
BP Texture	0,22	0,20	0,17	0,16	0,16	0,15	0,14	0,14

Prices include one imprint in one position according to specified technique. Les prix incluent une impression sur un emplacement avec la technique spécifiée / Los precios incluyen una impresión en una posición acorde con la técnica especificada / In den Preisen inbegriffen ist ein Aufdruck auf einer Position gemäß angegebener Technik / I prezzi includono una stampa in una posizione a seconda della tecnica specificata.

Writing modes:

Mode écriture / Modos de escritura / Schreibmodi / Modalità di scrittura

Ballpen



M

Printing techniques:

Techniques d'impression / Técnicas de impresión / Drucktechniken / Tecniche di stampa



(SP) SCREEN PRINTING



(BP) britePix™

New optional special packaging:

Nouvel emballage spécial en option / Nuevo envasado especial opcional / Neue optionale Verpackung / Nuove confezioni speciali opzionali



ECO Sleeve / Plastic Pouch / Window Box

+ INFO pag. 306

External packaging:

Emballage externe / Envasado exterior / Außenverpackung / Imballaggio esterno



250 ± 3,2 Kg

MADE IN FRANCE

BIC® 4 COLOURS SHINE
Opaque - 1106
With Lanyard - 1107



Colour ink
Encre de couleur
Color de la tinta
Schreibfarbe
Colore inchiostro

FR > Corps super brillant ! ES > Cuerpos super brillantes! DE > Super glänzende Schäfte! IT > Fusti super brillanti!

MOQ 250u.

Decoration:

Personnalisation / Personalización / Dekoration / Decorazione

BIC® 4 COLOURS SHINE
1106
A SP: max. 2 col.
B LE
C LE
D LE 360º

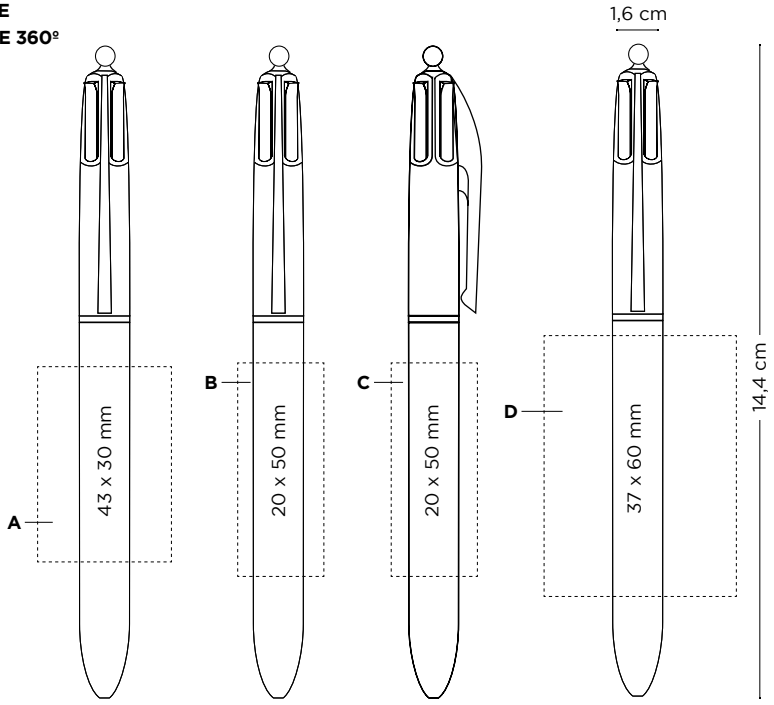

Price (CHF)

BIC® 4 COLOURS SHINE	250-499	500-999	1000-2499	2500-4999	5000-9999	10000-24999	25000-49999
1106							
SP	3,94	3,55	3,29	3,09	2,89	2,69	2,49
LE	4,84	4,36	4,05	3,77	3,56	3,29	3,06
LE 360º	5,50	4,94	4,61	4,29	4,04	3,74	3,61
1107 (lanyard)							
SP	4,43	3,99	3,70	3,48	3,26	3,05	2,85
LE	5,32	4,80	4,45	4,16	3,93	3,67	3,42
LE 360º	5,99	5,39	5,01	4,69	4,41	4,11	3,97

Additional imprint charge per colour & position Frais d'impression supplémentaires par couleur et position / Cargo por impresión adicional por color y posición / Zusätzliche druckkosten pro farbe & position / I prezzi includono la serigrafia ad 1 colore in una posizione.

SP	0,19	0,15	0,15	0,15	0,14	0,13	0,13

Prices include one imprint in one position according to specified technique. Les prix incluent une impression sur un emplacement avec la technique spécifiée / Los precios incluyen una impresión en una posición acorde con la técnica especificada / In den Preisen inbegriffen ist ein Aufdruck auf einer Position gemäß angegebener Technik / I prezzi includono una stampa in una posizione a seconda della tecnica specificata.
ⓘ Price under request. Prix sur demande. Precio bajo consulta. Preis auf Anfrage. Prezzi su richiesta.

Writing modes:

Mode écriture / Modos de escritura / Schreibmodi / Modalità di scrittura

Ballpen



M

Printing techniques:

Techniques d'impression / Técnicas de impresión / Drucktechniken / Tecniche di stampa



(SP) SCREEN PRINTING



(LE) LASER

New optional special packaging:

Nouvel emballage spécial en option / Nuevo envasado especial opcional / Neue optionale Verpackung / Nuove confezioni speciali opzionali



ECO Sleeve / Plastic Pouch / Window Box

+ INFO pag. 306

External packaging:

Emballage externe / Envasado exterior / Außenverpackung / Imballaggio esterno



250 ± 3,2 Kg

MADE IN FRANCE

4 COLOURS FINE

48h*

MANUFACTURED AND PRINTED IN BIC FACTORIES

BIC® 4 COLOURS FINE
Opaque - 1109
With Lanyard - 1111



01/10

Colour ink
Encre de couleur
Color de la tinta
Schreibfarbe
Colore inchiostro



100%

01/10

0.8 mm tip!

MOQ 250u.

Decoration:

Personnalisation / Personalización / Dekoration / Decorazione

BIC® 4 COLOURS FINE
1109
A SP: max. 4 col.
B DG: Digital print
C BP: full-colour

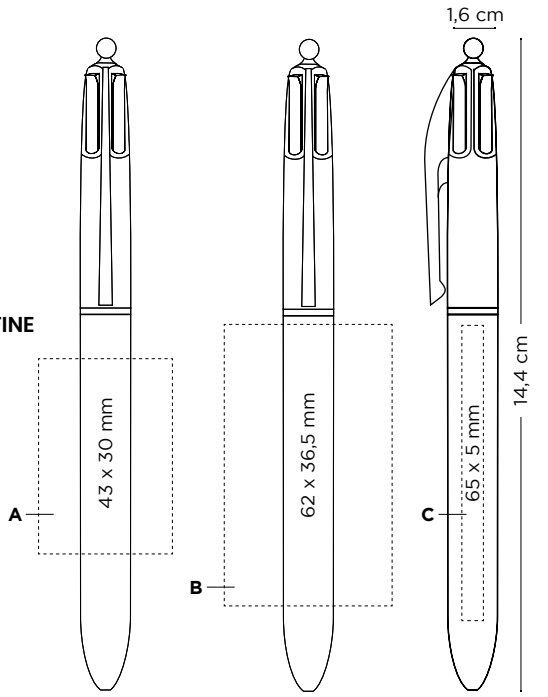

Price (CHF)

BIC® 4 COLOURS FINE	100-249	250-499	500-999	1000-2499	2500-4999	5000-9999	10000-24999	25000-49999
1109								
SP	-	3,45	3,12	2,89	2,70	2,54	2,37	2,18
DG	-	4,71	4,27	3,96	3,68	3,48	3,22	2,99
BP	4,56	3,71	3,36	3,13	2,92	2,76	2,55	2,38
1111 (lanyard)								
SP	-	3,91	3,54	3,27	3,07	2,89	2,71	2,52
DG	-	5,17	4,69	4,34	4,05	3,83	3,57	3,33
BP	5,12	4,18	3,78	3,51	3,29	3,11	2,90	2,71

Additional imprint charge per colour & position Frais d'impression supplémentaires par couleur et position / Cargo por impresión adicional por color y posición / Zusätzliche druckkosten pro farbe & position / I prezzi includono la serigrafia ad 1 colore in una posizione.

SP	-	0,19	0,15	0,15	0,15	0,14	0,13	0,13
BP	0,29	0,27	0,24	0,23	0,22	0,21	0,19	0,17
BP Texture	0,22	0,20	0,17	0,16	0,16	0,15	0,14	0,14

Prices include one imprint in one position according to specified technique. Les prix incluent une impression sur un emplacement avec la technique spécifiée / Los precios incluyen una impresión en una posición acorde con la técnica especificada / In den Preisen inbegriffen ist ein Aufdruck auf einer Position gemäß angegebener Technik / I prezzi includono una stampa in una posizione a seconda della tecnica specificata.

Writing modes:

Mode écriture / Modos de escritura / Schreibmodi / Modalità di scrittura

Ballpen

F

Printing techniques:

Techniques d'impression / Técnicas de impresión / Drucktechniken / Tecniche di stampa

(SP) SCREEN PRINTING

(BP) britePix™

New optional special packaging:

Nouvel emballage spécial en option / Nuevo envasado especial opcional / Neue optionale Verpackung / Nuove confezioni speciali opzionali



ECO Sleeve / Plastic Pouch / Window Box

+ INFO pag. 306

External packaging:

Emballage externe / Envasado exterior / Außenverpackung / Imballaggio esterno



250 ± 3,2 Kg

MADE IN FRANCE

*48h not available in Digital finishes 48h non disponible en impression numérique / *48h no disponible en acabados digitales/ 48h bei digitalen Ausführungen nicht erhältlich / *48h non disponibile in finiture digital. Available without lanyard Disponible sans tour de cou / Disponible sin cordón / Erhältlich ohne Lanzard / Disponibile senza lanyard.

48h*

MANUFACTURED AND PRINTED IN BIC FACTORIES

BIC® 4 COLOURS FLUO
Opaque - 1114
With Lanyard - 1116



Colour ink
Encre de couleur
Color de la tinta
Schreibfarbe
Colore inchiostro

FR > Encre jaune fluo !
ES > ¡Tinta amarilla fluor!
DE > Neongelbe Tinte!
IT > Inchiostro giallo fluo!

MOQ 250u.

Decoration:

Personnalisation /
Personalización /
Dekoration /
Decorazione

BIC® 4 COLOURS FLUO
1114
A SP: max. 4 col.
B BP: full-colour

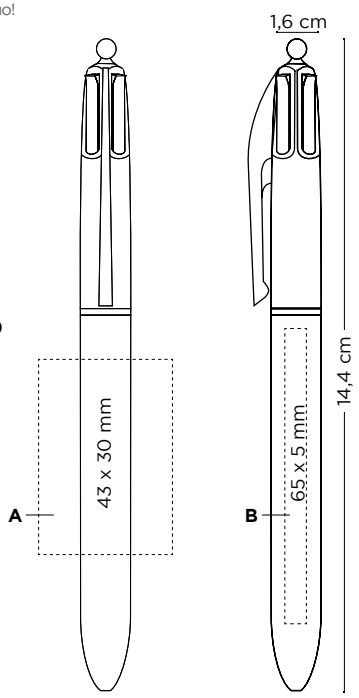

Price (CHF)

BIC® 4 COLOURS FLUO	100-249	250-499	500-999	1000-2499	2500-4999	5000-9999	10000-24999	25000-49999
1114								
SP	-	3,72	3,36	3,12	2,91	2,76	2,54	2,38
BP	4,91	4,00	3,62	3,35	3,14	2,97	2,75	2,55
1116 (lanyard)								
SP	-	4,22	3,82	3,53	3,31	3,13	2,91	2,74
BP	5,46	4,49	4,06	3,76	3,54	3,34	3,11	2,91

Additional imprint charge per colour & position Frais d'impression supplémentaires par couleur et position / Cargo por impresión adicional por color y posición / Zusätzliche druckkosten pro farbe & position / I prezzi includono la serigrafia ad 1 colore in una posizione.

SP	-	0,19	0,15	0,15	0,15	0,14	0,13	0,13
BP	0,29	0,27	0,24	0,23	0,22	0,21	0,19	0,17
BP Texture	0,22	0,20	0,17	0,16	0,16	0,15	0,14	0,14

Prices include one imprint in one position according to specified technique. Les prix incluent une impression sur un emplacement avec la technique spécifiée / Los precios incluyen una impresión en una posición acorde con la técnica especificada / In den Preisen inbegriffen ist ein Aufdruck auf einer Position gemäß angegebener Technik / I prezzi includono una stampa in una posizione a seconda della tecnica specificata.

Writing modes:

Mode écriture / Modos de escritura / Schreibmodi / Modalità di scrittura

Ballpen

B

Printing techniques:

Techniques d'impression / Técnicas de impresión / Drucktechniken / Tecniche di stampa



(SP) SCREEN PRINTING



(BP) britePix™

New optional special packaging:

Nouvel emballage spécial en option / Nuevo envasado especial opcional / Neue optionale Verpackung / Nuove confezioni speciali opzionali



ECO Sleeve / Plastic Pouch / Window Box
+ INFO pag. 306

External packaging:

Emballage externe / Envasado exterior / Außenverpackung / Imballaggio esterno



250 ± 3,2 Kg

MADE IN FRANCE



*48h not available in Digital finishes 48h non disponible en impression numérique / *48h no disponible en acabados digitales/ 48h bei digitalen Ausführungen nicht erhältlich / *48h non disponibile in finiture digital. Available without lanyard Disponible sans tour de cou / Disponible sin cordón / Erhältlich ohne Lanzard / Disponibile senza lanyard.

4 COLOURS STYLUS

48h

MANUFACTURED AND PRINTED IN BIC FACTORIES

BIC® 4 COLOURS STYLUS
Opaque - 1112

Soft pad for touchscreen!

FR > Cliquet en caoutchouc pour écran tactile !
ES > ¡Almohadilla suave para pantallas táctiles!
DE > Weiches Pad für Touchscreens
IT >Punta morbida per touchscreen!



02/02

100%

Colour ink
Encre de couleur
Color de la tinta
Schreibfarbe
Colore inchiostro

02/02

MOQ 250u.

Decoration:

Personnalisation /
Personalización /
Dekoration /
Decorazione

BIC® 4 COLOURS STYLUS
1112
A SP: max. 1 col.

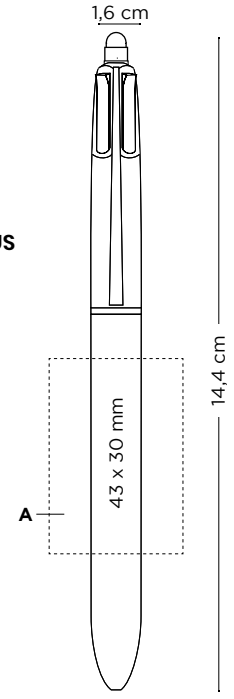

Price (CHF)

BIC® 4 COLOURS STYLUS 1112	250-499	500-999	1000-2499	2500-4999	5000-9999	10000-24999	25000-49999
SP	4,09	3,70	3,43	3,21	3,03	2,87	2,71

Prices include 1 colour screenprint in one position. Les prix incluent la sérigraphie 1 couleur sur un emplacement /En precio incluye un color en serigrafía en una posición / In den Preisen inbegriffen ist 1 Siebdruck-Farbaufdruck auf 1 Position / I prezzi includono 1 colore a serigrafia in una posizione.

Writing modes:

Mode écriture /
Modos de escritura /
Schreibmodi /
Modalità di scrittura

Ballpen

M

Printing techniques:

Techniques d'impression /
Técnicas de impresión /
Drucktechniken /
Tecniche di stampa

(SP)
SCREEN
PRINTING

New optional special packaging:

Nouvel emballage spécial en option /
Nuevo envasado especial opcional /
Neue optionale Verpackung / Nuove confezioni speciali opzionali

Plastic Pouch

+ INFO pag. 306

External packaging:

Emballage externe / Envasado exterior / Außenverpackung / Imballaggio esterno

250 ± 3,2 Kg

BIC graphic

MANUFACTURED AND PRINTED IN BIC FACTORIES



BIC® 4 COLOURS 3+1HB
Opaque - 1099



01/06

Colour ink
Encre de couleur
Color de la tinta
Schreibfarbe
Colore inchiostro

100%



01/06

MOQ 250u.

Decoration:

Personnalisation /
Personalización /
Dekoration /
Decorazione

BIC® 4 COLOURS 3+1HB
1099
A/B LE

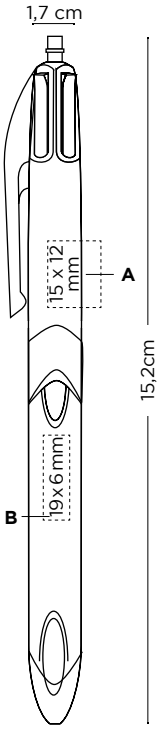

Price (CHF)

BIC® 4 COLOURS 3+1HB 1099	250-499	500-999	1000-2499	2500-4999	5000-9999	10000-24999	25000-49999
LE	5,19	4,67	4,35	4,05	3,83	3,68	3,55

Additional imprint charge per imprint & position Frais d'impression supplémentaires par couleur et position / Cargo por impresión adicional por color y posición / Zusätzliche druckkosten pro farbe & position / I prezzi includono la serigrafia ad 1 colore in una posizione.

LE	1,40	1,26	1,11	1,11	1,11	1,11	1,11

Price includes 1 laser engraving in 1 position. Le prix comprend 1 gravure laser en 1 position / El precio incluye 1 grabado láser en una posición / Preise beinhalten eine Lasergravuer an einer Position / Il prezzo comprende 1 incisione laser in 1 posizione.

Writing modes:

Mode écriture /
Modos de escritura /
Schreibmodi /
Modalità di scrittura

Ballpen &
Mechanical pencil

M-MP
Ø0,7mm

Printing techniques:

Techniques d'impression /
Técnicas de impresión /
Drucktechniken /
Tecniche di stampa

HD
(LE)
LASER

New optional special packaging:

Nouvel emballage spécial en option /
Nuevo envasado especial opcional /
Neue optionale Verpackung / Nuove confezioni speciali opzionali



Plastic Pouch
+ INFO pag. 306

External packaging:

Emballage externe /
Envasado exterior /
Außenverpackung /
Imballaggio esterno



250 ± 3,5 Kg

Check out the video

Regardez la video /
Mira el vídeo /
Produktvideo /
Guarda il video







METAL PRO

Metal accents, modern design with a large selection of colors and finishes. Maximum writing comfort, large German metal refill.

FR > Détails métalliques, design moderne avec un grand choix de couleurs et de finitions. Confort d'écriture maximal, encre rechargeable allemande.

ES > Detalles metálicos, diseño moderno con una gran selección de colores y acabados. Máximo comfort de escritura, tinta recargabloe alemana.

DE > Unser kultiger BIC® Round Stic® bietet zeitloses Design in hoher Qualität. Sein klassisches Design ist einfach zu erkennen und steht für lang anhaltende Zuverlässigkeit.

IT > Particolari metallici, design moderno e con una ampia selezione di colori e finiture. Massimo comfort di scrittura, grande refill Tedesco in metallo.

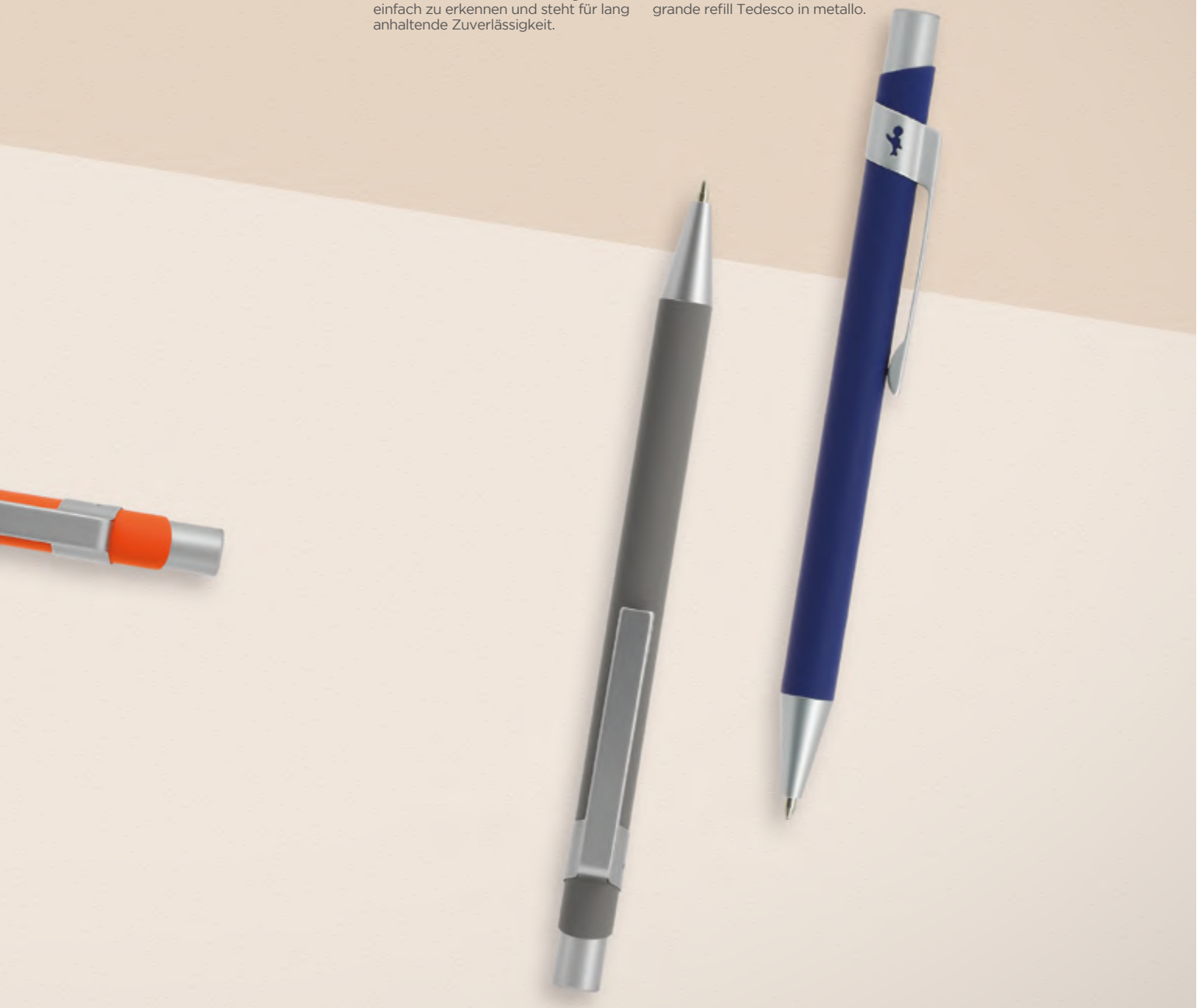

New!

Soft - 1290



01	10	03	05	04	08	02
Colour ink Encre de couleur Color de la tinta Schreibfarbe Colore inchiostro						

Polished - 1290



	01	10	03	05	04	08	02
Colour ink Encre de couleur Color de la tinta Schreibfarbe Colore inchiostro	♦ ♦	♦ ♦	♦ ♦	♦ ♦	♦ ♦	♦ ♦	♦ ♦

New!

Matt - 1290



	01	10	03	05	04	08	02
Colour ink Encre de couleur Color de la tinta Schreibfarbe Colore inchiostro	● ●	● ●	● ●	● ●	● ●	● ●	● ●

MOQ 50u.

Decoration:

Personnalisation / Personalización / Dekoration / Decorazione

BIC® METAL PRO
1290
A SP: max. 2 col.
(Not available in soft finish)
B LE/SP: max. 1 col.
C LE 360º

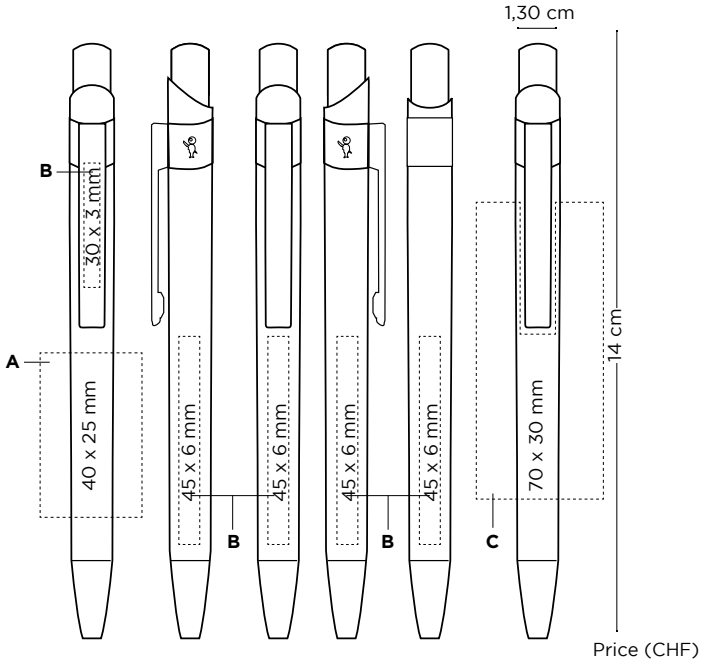

Price (CHF)

BIC® METAL PRO 1290	50-99	100-249	250-499	500-999	1000-2499	2500-4999	5000-9999
SP	5,05	4,87	4,69	4,50	4,27	4,11	3,96
LE	6,38	5,97	5,71	5,44	5,14	4,98	4,83
LE 360º (MOQ 100u.)	-	7,23	6,84	6,46	6,03	5,87	5,72

Additional imprint charge per colour & position Frais d'impression supplémentaires par couleur et position / Cargo por impresión adicional por color y posición / Zusätzliche druckkosten pro farbe & position / Costo marchio aggiuntivo per colore e posizione.s

SP	0,50	0,46	0,41	0,35	0,24	0,24	0,24
LE	1,83	1,57	1,43	1,29	1,11	ⓘ	ⓘ

Prices include one imprint in one position according to specified technique. Les prix incluent une impression sur un emplacement avec la technique spécifiée / Los precios incluyen una impresión en una posición acorde con la técnica especificada / In den Preisen inbegriffen ist ein Aufdruck auf einer Position gemäß angegebener Technik / I prezzi includono una stampa in una posizione a seconda della tecnica specificata.
ⓘ Price under request. Prix sur demande. Precio bajo consulta. Preis auf Anfrage. Prezzi su richiesta.

Writing modes:

Mode écriture / Modos de escritura / Schreibmodi / Modalità di scrittura

Ballpen
M

Printing techniques:

Techniques d'impression / Técnicas de impresión / Drucktechniken / Tecniche di stampa

(SP) SCREEN PRINTING

(LE) LASER

New optional special packaging:

Nouvel emballage spécial en option / Nuevo envasado especial opcional / Neue optionale Verpackung / Nuove confezioni speciali opzionali

ECO Sleeve / Plastic Pouch / Window Box

External packaging:

Emballage externe / Envasado exterior / Außenverpackung / Imballaggio esterno

150 ± 2,5 Kg

MADE IN GERMANY

+ INFO pag. 306

GRIP ROLLER

Enjoy a smooth writing experience. Glide across the paper easily without smudging thanks to the quick-drying ink, ideal for both left and right-handed people.

FR >Profitez d'une expérience d'écriture fluide. Parfait pour les droitiers comme pour les gauchers, il glisse facilement sur le papier et ne fait pas de tâches grâce à son encre à séchage rapide.

ES > Disfruta de una experiencia de escritura suave. Se desliza fácilmente a través del papel y sin manchas gracias a la tinta de secado rápido, ideal tanto para las personas zurdas como diestras.

DE > Genießen Sie ein weiches Schreibgefühl. Gleiten Sie über das Papier ohne dass etwas verschmieren kann, dank der schnelltrocknenden Tinte - ideal für Links- und Rechtshänder

IT > Goditi un'esperienza di scrittura morbidissima. Scorre facilmente sulla carta senza macchiare grazie all'inchiostro ad asciugatura immediata, ideale per mancini e destrorsi





GRIP ROLLER

MANUFACTURED AND PRINTED IN BIC FACTORIES

MEDIUM WRITING 0,7 mm

High quality medium point liquid ink roller pen for smooth and fluid writing

BIC® GRIP ROLLER
1187



01/35 12/35 10/35 03/35 08/35 14/35 59/35 24/35 07/35 06/35 27/35 02/35

100%

Colour ink
Encre de couleur
Color de la tinta
Schreibfarbe
Colore inchiostro

MOQ 250u.

Decoration:

Personnalisation / Personalización / Dekoration / Decorazione

BIC® GRIP ROLLER
1187
A/B SP: max. 3 col.

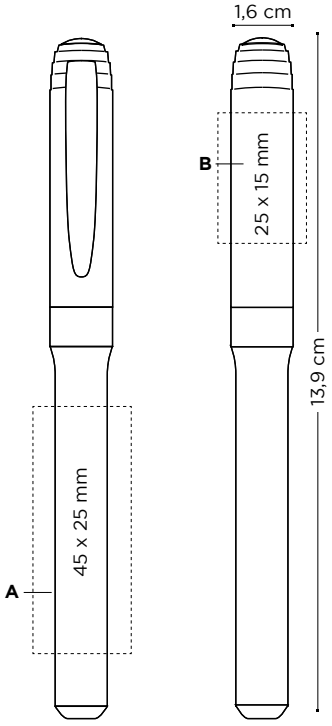

Price (CHF)

BIC® GRIP ROLLER 1187	250-499	500-999	1000-2499	2500-4999	5000-9999	10000-24999	25000-49999
SP	1,95	1,75	1,64	1,52	1,43	ⓘ	ⓘ

Additional imprint charge per colour & position Frais d'impression supplémentaires par couleur et position / Cargo por impresión adicional por color y posición / Zusätzliche druckkosten pro farbe & position / Costo marchio aggiuntivo per colore e posizione.

SP	0,19	0,15	0,15	0,15	0,14	ⓘ	ⓘ

Prices include 1 colour screenprint in one position. Les prix incluent la sérigraphie 1 couleur sur un emplacement / En precio incluye un color en serigrafía en una posición /In den Preisen inbegriffen ist 1 Siebdruck-Farbaufdruck auf 1 Position / I prezzi includono la serigrafia ad 1 colore in una posizione.
ⓘ Price under request. Prix sur demande. Precio bajo consulta. Preis auf Anfrage. Prezzi su richiesta.

Writing modes:

Mode écriture / Modos de escritura / Schreibmodi / Modalità di scrittura

Roller



R
Ø0,7mm

Printing techniques:

Techniques d'impression / Técnicas de impresión / Drucktechniken / Tecniche di stampa



(SP)
SCREEN PRINTING

New optional special packaging:

Nouvel emballage spécial en option / Nuevo envasado especial opcional / Neue optionale Verpackung / Nuove confezioni speciali opzionali



ECO Sleeve / Plastic Pouch / Window Box / Marking Set

+ INFO pag. 306 & 307

External packaging:

Emballage externe / Envasado exterior / Außenverpackung / Imballaggio esterno



250 ± 3 Kg



XS FINESTYLE

48h*

MANUFACTURED AND PRINTED IN BIC FACTORIES

New Colour! New Colour! New Colour!

Opaque - 1851

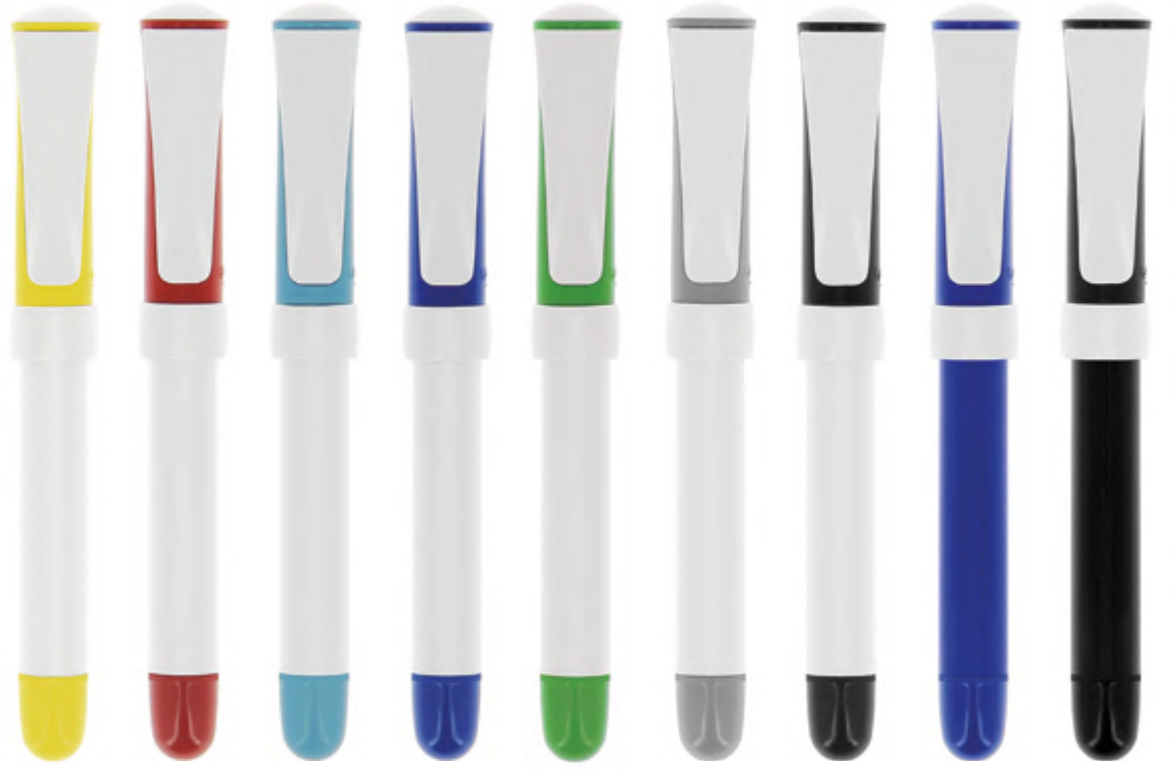

01/12	01/03	01/24	01/25	01/05	01/06	01/02	25/25	02/02

Colour ink
Encre de couleur
Color de la tinta
Schreibfarbe
Colore inchiostro



03/03

*48h not available for britePix™ decoration 48h non disponible en impression britePix™ / *48h no disponible para personalización britePix™ / *britePix™ Druck ausgeschlossen / *48 h non disponibile per personalizzazione britePix™

MOQ 250u.

Decoration:
Personnalisation / Personalización / Dekoration / Decorazione

Opaque /Clear - 1851



01/89

BIC® XS FINESTYLE
1851
A PD: max 2 col.
B SP: max 2 col.
C BP: full-colour

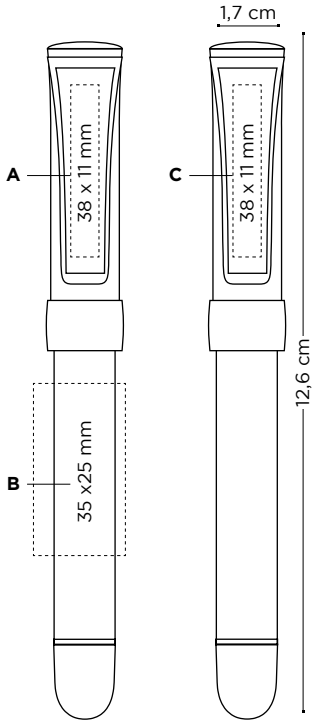

Price (CHF)

BIC® XS FINESTYLE 1851	250-499	500-999	1000-2499	2500-4999	5000-9999	10000-24999	25000-49999
SP/PD	1,98	1,81	1,69	1,58	1,46	ⓘ	ⓘ
BP	2,25	2,05	1,93	1,80	1,67	ⓘ	ⓘ

Additional imprint charge per colour & position Frais d'impression supplémentaires par couleur et position / Cargo por impresión adicional por color y posición / Zusätzliche druckkosten pro farbe & position / Costo marchio aggiuntivo per colore e posizione.

SP/PD	0,19	0,15	0,15	0,15	0,14	ⓘ	ⓘ
BP Texture	0,20	0,17	0,16	0,16	0,15	ⓘ	ⓘ

Prices include one imprint in one position according to specified technique. Les prix incluent une impression sur un emplacement avec la technique spécifiée / Los precios incluyen una impresión en una posición acorde con la técnica especificada / In den Preisen inbegriffen ist ein Aufdruck auf einer Position gemäß angegebener Technik / I prezzi includono una stampa in una posizione a seconda della tecnica specificata.
ⓘ Price under request. Prix sur demande. Precio bajo consulta. Preis auf Anfrage. Prezzi su richiesta.

Exact colour match:
Correspondance exacte des couleurs / Color exacto / Exakte Farbübereinstimmung / Esatta corrispondenza di colore

≥ 10.000 units

Writing modes:
Mode écriture / Modos de escritura / Schreibmodi / Modalità di scrittura

Finestyle

FS
Ø0,7mm

Printing techniques:
Techniques d'impression / Técnicas de impresión / Drucktechniken / Tecniche di stampa

(SP) SCREEN PRINTING

(PD) PAD PRINTING

(BP) britePix™

New optional special packaging:
Nouvel emballage spécial en option / Nuevo envasado especial opcional / Neue optionale Verpackung / Nuove confezioni speciali opzionali



ECO Sleeve / Plastic Pouch

+ INFO pag. 306

External packaging:
Emballage externe / Envasado exterior / Außenverpackung / Imballaggio esterno



250 ± 2,8 Kg

MADE IN SPAIN

GEL PENS

Live the smooth writing with the BIC® gel ink pens. Comfort meets superior handling with a rubber grip, easy to grab and feel even more comfortable while writing.

FR > Vivez l'écriture en douceur avec les stylos à encre gel BIC®. Il combine le confort et la souplesse pour une prise en main agréable à l'heure d'écrire.

ES > Vive la suave escritura con los bolígrafos BIC® de tinta gel. El comfort y el manejo superior con el mangod e coma, fácil de agarrar y se siente más cómodo a la hora de escribir.

DE > Genießen Sie ein weiches Schreibgefühl. Gleiten Sie über das Papier ohne dass etwas verschmieren kann, dank der schnelltrocknenden Tinte - ideal für Links- und Rechtshänder

IT > Goditi una scrittura morbida con le penne a inchiostro gel BIC®. Il comfort incontra una superiore maneggevolezza con il grip in gomma, facile da impugnare per il massimo piacere di scrittura.



MANUFACTURED AND PRINTED IN BIC FACTORIES

1062



Iconic BIC® Boy is embossed

Colour ink
Encre de couleur
Color de la tinta
Schreibfarbe
Colore inchiostro

MOQ 250u.

Decoration:
Personnalisation /
Personalización /
Dekoration /
Decorazione

BIC® ATLANTIS® GEL
1062
A PD: right, left
or rear clip max 1 col.

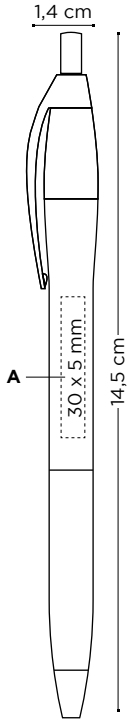

Price (CHF)

BIC® ATLANTIS® GEL 1062	250-499	500-999	1000-2499	2500-4999	5000-9999	10000-24999	25000-49999
PD	1,79	1,61	1,50	1,39	1,31	ⓘ	ⓘ

Additional imprint charge per position Frais d'impression supplémentarires pas position / Cargo por impresión adicional por posición / zusätzliche druckkosten pro position / Costo di stampa per posizione addizionale.

PD	0,19	0,15	0,15	0,15	0,14	ⓘ	ⓘ

Prices include 1 colour padprint in one position. Les prix incluent la tampographie monochrome sur un emplacement / El precio incluye un color de impresión tampográfica en una posición / Preise beinhalten einen einfarbigenTampondruck an einer Position / Il prezzo include la tampografia ad 1 colore in una posizione.
ⓘ Price under request. Prix sur demande. Precio bajo consulta. Preis auf Anfrage. Prezzi su richiesta.

Writing modes:
Mode écriture /
Modos de escritura /
Schreibmodi /
Modalità di scrittura

Gel

G
Ø0,7mm

until stock lasts.

Printing techniques:
Techniques d'impression /
Técnicas de impresión /
Drucktechniken /
Tecniche di stampa

(PD)
PAD PRINTING

New optional special packaging:
Nouvel emballage spécial en option /
Nuevo envasado especial opcional /
Neue optionale Verpackung / Nuove confezioni speciali opzionali



ECO Sleeve / Plastic Pouch / Window Box

+ INFO pag. 306

External packaging:
Emballage externe / Envasado exterior / Außenverpackung / Imballaggio esterno



250 ± 3 Kg

GEL-OCITY® ILLUSION



MANUFACTURED AND PRINTED IN BIC FACTORIES

Opaque - 1136



03 | 05 | 04 | 02

Colour ink
Encre de couleur
Color de la tinta
Schreibfarbe
Colore inchiostro

Comes in an individual cardboard!



Customise it from 500 units New!





Erasable ink using thermosensitive technology: write, erase and rewrite repeatedly

FR > L'encre effaçable utilise la technologie thermosensible : écrivez, effacez et réécrivez encore.

ES > Tinta borrable usando una tencología termosensitva: Escribe, borra y re-escribe repetidamente

DE > Ausradierbare Tinte dank temperaturempfindlicher Technologie: schreiben, radieren, neu schreiben, immer wieder

IT > Inchiostro cancellabile grazie alla tecnologia termosensibile: scrivi, cancella e riscrivi quante volte vuoi

Available only in:
EU (including Norway, Switzerland and Turkey) Disponible uniquement en: UE (incluant la Norvège, la Suisse et la Turquie) / Solo disponible en: EU (incluyendo Noruega, Suiza y Turquia) / Verfügbar nur in: EU (inklusive Norwegen, Schweiz und Türkei) / Disponibile solo in: UE (compresa Norvegia, Svizzera e Turchia)

MOQ 250u.

Decoration:

Personnalisation / Personalización / Dekoration / Decorazione

BIC® GEL-OCITY® ILLUSION

1136

A SP: max. 1 col.

B DG: 4-colour process

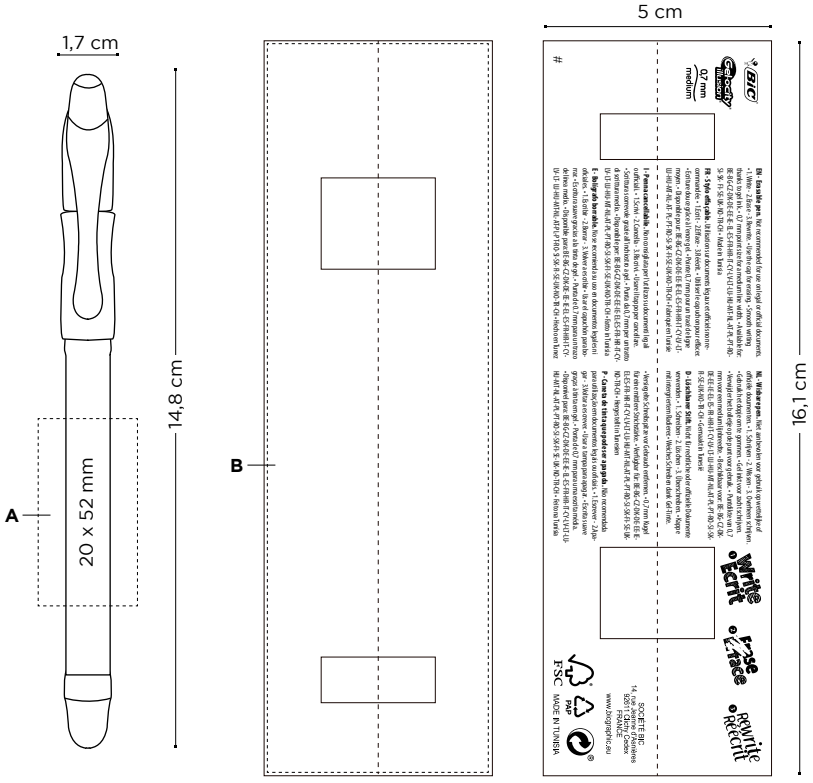

Price (CHF)

BIC® GEL-OCITY® ILLUSION 1136	250-499	500-999	1000-2499	2500-4999	5000-9999	10000-24999	25000-49999
SP	2,98	2,71	2,53	2,35	2,22	ⓘ	ⓘ
DG (Cardboard)	-	1,75	1,18	0,94	0,55	0,29	0,26

Prices include 1 colour screenprint in one position. Les prix incluent la sérigraphie 1 couleur sur un emplacement / En precio incluye un color en serigrafía en una posición /In den Preisen inbegriffen ist 1 Siebdruck-Farbaufdruck auf 1 Position / I prezzi includono la serigrafia ad 1 colore in una posizione.

Additional charge for customer logo printed on the cardboard (from 500 u.) Prix additionnel pour l'impression du logo de votre client sur le carton (à partir de 500 uts) / Cargo adicional por la impresión del logo de su cliente en el cartón (a partir de 500 u.) / Auf dem Karton gedrucktes Kundenlogo gegen Aufpreis (ab 500 Stk.) / Costo addizionale per la personalizzazione del cartoncino (a partire da 500 u.),
ⓘ Price under request. Prix sur demande. Precio bajo consulta. Preis auf Anfrage. Prezzi su richiesta.

Writing modes:

Mode écriture / Modos de escritura / Schreibmodi / Modalità di scrittura

Gel erasable

G
Ø0,7mm

Printing techniques:

Techniques d'impression / Técnicas de impresión / Drucktechniken / Tecniche di stampa

(SP)
SCREEN
PRINTING

External packaging:

Emballage externe / Envasado exterior / Außenverpackung / Imballaggio esterno



500 ± 5,87 Kg

INTENSITY® GEL CLIC

48h

MANUFACTURED AND PRINTED IN BIC FACTORIES

Opaque - 1196



Iconic BIC® Boy is embossed

01

02

100%

Clear - 1196



92 87 88 86

93

100%

Colour ink
Encre de couleur
Color de la tinta
Schreibfarbe
Colore inchiostro

MOQ 250u.

Decoration:

Personnalisation / Personalización / Dekoration / Decorazione

BIC® INTENSITY® GEL CLIC
1196
A SP: max. 2 col.
B SP: max. 4 col.

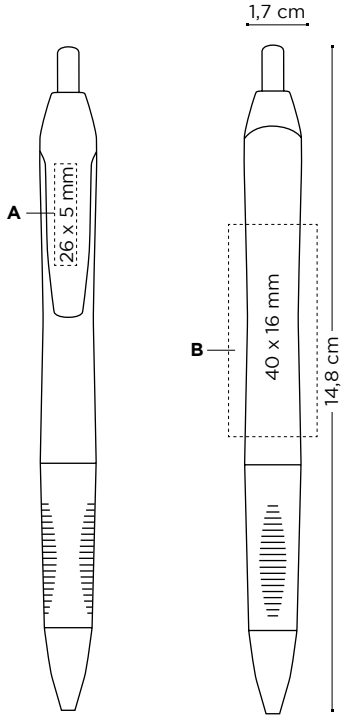

Price (CHF)

BIC® INTENSITY® GEL CLIC 1196	250-499	500-999	1000-2499	2500-4999	5000-9999	10000-24999	25000-49999
SP	3,10	2,81	2,60	2,42	2,29	ⓘ	ⓘ

Additional imprint charge per colour & position Frais d'impression supplémentaires par couleur et position / Cargo por impresión adicional por color y posición / Zusätzliche druckkosten pro farbe & position / Costo marchio aggiuntivo per colore e posizione.

SP	0,19	0,15	0,15	0,15	0,14	ⓘ	ⓘ

Prices include 1 colour screenprint in one position. Frais d'impression supplémentarires pas position / Cargo por impresión adicional por posición / In den Preisen ist ein einfarbiger Siebdruck für einen Artikel inkludiert. / I prezzi includono la serigrafia ad 1 colore in una posizione.
ⓘ Price under request. Prix sur demande. Precio bajo consulta. Preis auf Anfrage. Prezzi su richiesta.

Writing modes:

Mode écriture / Modos de escritura / Schreibmodi / Modalità di scrittura

Gel



G
Ø0,7mm

Printing techniques:

Techniques d'impression / Técnicas de impresión / Drucktechniken / Tecniche di stampa



(SP)
SCREEN PRINTING

New optional special packaging:

Nouvel emballage spécial en option / Nuevo envasado especial opcional / Neue optionale Verpackung / Nuove confezioni speciali opzionali



Plastic Pouch

+ INFO pag. 306

External packaging:

Emballage externe / Envasado exterior / Außenverpackung / Imballaggio esterno



250 ± 3,7 Kg

BRITE LINER® GRIP

Highlight your message with precision and control thanks to the textured rubberised grip.

FR > Donnez de l'impact à votre message par la précision et le contrôle, grâce au grip en caoutchouc.

DE > Markieren Sie Ihre Botschaft präzise und kontrolliert dank der strukturierten, gummierten Griffzone.

ES > Resalta tu mensaje con precisión y control gracias al grip de goma.

IT > Fai risaltare il tuo messaggio con precisione e controllo grazie all'impugnatura in gomma.





BRITE LINER® GRIP

48h

WILL NOT DRY OUT 24h

MANUFACTURED AND PRINTED IN BIC FACTORIES

New Colour!* New Colour!*

1192



12 10 14 24 59 85 83 3G 8D 84 3H

100%

Colour ink
Encre de couleur
Color de la tinta
Schreibfarbe
Colore inchiostro

*New colours available from April / *Nouvelles couleurs disponibles en avril / *Nuevos colores a partir de abril / *Neue Farben ab April erhältlich / *Nuovi colori disponibili ad Aprile.

MOQ 250u.

Decoration:
Personnalisation / Personalización / Dekoration / Decorazione

BIC® BRITE LINER® GRIP
1192
A/B SP: max. 3 col.

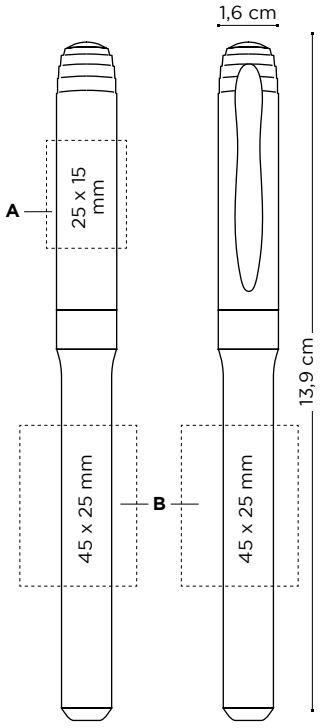

Price (CHF)

BIC® BRITE LINER® GRIP 1192	250-499	500-999	1000-2499	2500-4999	5000-9999	10000-24999	25000-49999
SP	1,74	1,61	1,47	1,37	1,29	ⓘ	ⓘ

Additional imprint charge per colour & position. Frais d'impression supplémentaires par couleur et position / Cargo por impresión adicional por color y posición / Zusätzliche druckkosten pro farbe & position / Costo marchio aggiuntivo per colore e posizione.

SP	0,19	0,15	0,15	0,15	0,14	ⓘ	ⓘ

Prices include 1 colour screenprint in one position. Les prix incluent la sérigraphie 1 couleur sur un emplacement / En precio incluye un color en serigrafía en una posición / In den Preisen inbegriffen ist 1 Siebdruck-Farbaufdruck auf 1 Position / I prezzi includono la serigrafia ad 1 colore in una posizione.

ⓘ Price under request. Prix sur demande / Precio bajo consulta / Preis auf Anfrage / Prezzi su richiesta.

Writing modes:
Mode écriture / Modos de escritura / Schreibmodi / Modalità di scrittura.

Highlighter



HL

Printing techniques:
Techniques d'impression / Técnicas de impresión / Drucktechniken / Tecniche di stampa.



(SP)
SCREEN
PRINTING

Now you can have it on set!

New optional special packaging:
Nouvel emballage spécial en option / Nuevo envasado especial opcional / Neue optionale Verpackung / Nuove confezioni speciali opzionali



Marking Set
+ INFO pag. 307

External packaging:
Emballage externe / Envasado exterior / Außenverpackung / Imballaggio esterno



250 ± 2,8 Kg



MARKERS

BIC® markers offer you products specifically designed to write in highly visible way and mark on surfaces or material that other writing instruments cannot mark on. Make your ideas visible and express yourself whatever the surface with BIC® Markers.

FR > Les marqueurs BIC® vous proposent des produits spécifiquement conçus pour écrire avec une haute visibilité, et sur des surfaces ou des matériaux sur lesquels d'autres instruments d'écriture ne peuvent être utilisés. Donnez de la visibilité à vos idées et exprimez-vous sur n'importe quelle surface avec les marqueurs BIC®.

DE > BIC®-Textmarker bieten Produkte, die speziell konzipiert wurden, um besonders sichtbar zu schreiben und auf Oberflächen oder Materialien zu markieren, wo anderes Schreibgerät passen muss. Machen Sie Ihre Ideen sichtbar, bringen Sie sie zum Ausdruck, egal auf welcher Fläche, mit BIC® Textmarkern.

ES > BIC® te ofrece productos especialmente diseñados para escribir de una manera altamente visible y marcar superfícies o materiales que otros instrumentos de escritura no pueden marcar. Haz tus ideas visibles y expresate a ti mismo en cualquier superfície con los marcadores BIC®.

IT > BIC® offre prodotti specificamente ideati per scrivere in modo particolarmente visibile e lasciare il segno su superfici o materiali su cui altri strumenti di scrittura non funzionano. Esprimiti e dai visibilità alle tue idee su qualsiasi tipo di superficie con i pennarelli BIC®.



WHITE BOARD MARKER FINE

48h

RESISTANT TIP

LOW ODOUR

MANUFACTURED AND PRINTED IN BIC FACTORIES

1651



01/03 01/04 01/05 01/02

100%

Colour ink
Encre de couleur
Color de la tinta
Schreibfarbe
Colore inchiostro

MOQ 500u.

Decoration:

Personnalisation / Personalización / Dekoration / Decorazione

BIC® WHITE BOARD MARKER FINE
1651
A SP: max. 1 col.

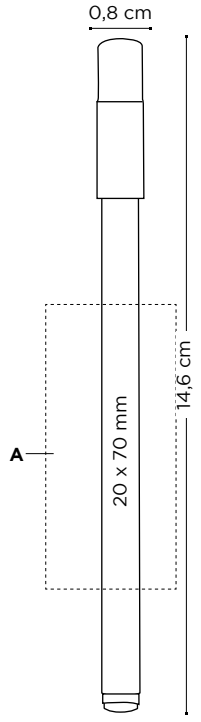

Price (CHF)

BIC® Velleda® WHITE BOARD MARKER FINE 1651	250-499	500-999	1000-2499	2500-4999	5000-9999	10000-24999	25000-49999
SP	-	0,63	0,57	0,53	0,50	0,46	0,43

Prices include 1 colour screenprint in one position. Les prix incluent la sérigraphie 1 couleur sur un emplacement / En precio incluye un color en serigrafía en una posición / In den Preisen inbegriffen ist 1 Siebdruck-Farbaufdruck auf 1 Position / I prezzi includono la serigrafia ad 1 colore in una posizione.
ⓘ Price under request. Prix sur demande / Precio bajo consulta / Preis auf Anfrage / Prezzi su richiesta.

Writing modes:

Mode écriture / Modos de escritura / Schreibmodi / Modalità di scrittura.

Marker

MK

Printing techniques:

Techniques d'impression / Técnicas de impresión / Drucktechniken / Tecniche di stampa.

(SP) SCREEN PRINTING

Now you can have it on set!

New optional special packaging:

Nouvel emballage spécial en option / Nuevo envasado especial opcional / Neue optionale Verpackung / Nuove confezioni speciali opzionali



Marking Set
+ INFO pag. 307

External packaging:

Emballage externe / Envasado exterior / Außenverpackung / Imballaggio esterno di stampa.



500 ± 3,2 Kg

MADE IN FRANCE

48h

MANUFACTURED AND PRINTED IN BIC FACTORIES

1213



01/03 01/05 01/04



01/02

100%

Colour ink
Encre de couleur
Color de la tinta
Schreibfarbe
Colore inchiostro

MOQ 250u.

Decoration:

Personnalisation / Personalización / Dekoration / Decorazione

BIC® Velleda® WHITE BOARD MARKER GRIP
1213
A/B SP: max. 3 col.

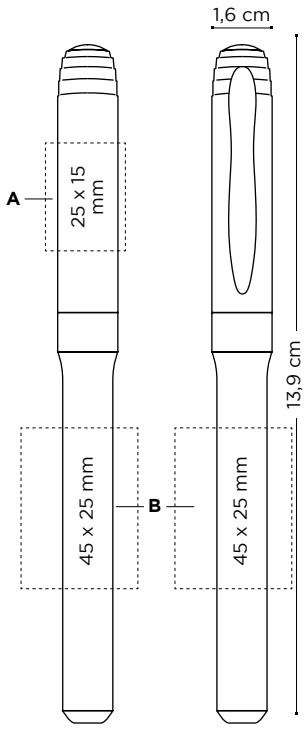

Price (CHF)

BIC® Velleda® WHITE BOARD MARKER GRIP 1213	250-499	500-999	1000-2499	2500-4999	5000-9999	10000-24999	25000-49999
SP	1,72	1,54	1,43	1,33	1,25	ⓘ	ⓘ

Additional imprint charge per colour & position Frais d'impression supplémentaires par couleur et position / Cargo por impresión adicional por color y posición / Zusätzliche druckkosten pro farbe & position / Costo marchio aggiuntivo per colore e posizione.

SP	0,19	0,15	0,15	0,15	0,14	ⓘ	ⓘ

Prices include 1 colour screenprint in one position. Les prix incluent la sérigraphie 1 couleur sur un emplacement / En precio incluye un color en serigrafía en una posición / In den Preisen inbegriffen ist 1 Siebdruck-Farbaufdruck auf 1 Position / I prezzi includono la serigrafia ad 1 colore in una posizione.

ⓘ Price under request. Prix sur demande / Precio bajo consulta / Preis auf Anfrage / Prezzi su richiesta.

Writing modes:

Mode écriture / Modos de escritura / Schreibmodi / Modalità di scrittura.

White board marker

MK

Printing techniques:

Techniques d'impression / Técnicas de impresión / Drucktechniken / Tecniche di stampa.

(SP) SCREEN PRINTING

Now you can have it on set!

New optional special packaging:

Nouvel emballage spécial en option / Nuevo envasado especial opcional / Neue optionale Verpackung / Nuove confezioni speciali opzionali



Marking Set
+ INFO pag. 307

External packaging:

Emballage externe / Envasado exterior / Außenverpackung / Imballaggio esterno



250 ± 2,7 Kg

MARK-IT PERMANENT MARKER

48h

1214



01/03 01/05 01/02

01/04

Colour ink
Encre de couleur
Color de la tinta
Schreibfarbe
Colore inchiostro

MOQ 250u.

Decoration:

Personnalisation / Personalización / Dekoration / Decorazione.

BIC® MARK-IT PERMANENT MARKER
1214
A/B SP: max. 3 col.

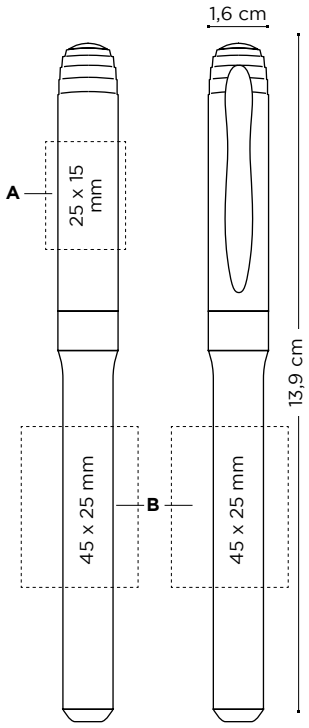

Price (CHF)

BIC® MARK-IT PERMANENT MARKER 1214	250-499	500-999	1000-2499	2500-4999	5000-9999	10000-24999	25000-49999
SP	1,68	1,51	1,40	1,31	1,23	ⓘ	ⓘ

Additional imprint charge per colour & position Frais d'impression supplémentaires par couleur et position / Cargo por impresión adicional por color y posición / Zusätzliche druckkosten pro farbe & position / Costo marchio aggiuntivo per colore e posizione.

SP	0,19	0,15	0,15	0,15	0,14	ⓘ	ⓘ

ⓘ Price under request. Prix sur demande / Precio bajo consulta / Preis auf Anfrage / Prezzi su richiesta.

Writing modes:

Mode écriture / Modos de escritura / Schreibmodi / Modalità di scrittura.

Marker

MK

Printing techniques:

Techniques d'impression / Técnicas de impresión / Drucktechniken / Tecniche di stampa.

(SP)
SCREEN PRINTING

Now you can have it on set!

New optional special packaging:

Nouvel emballage spécial en option / Nuevo envasado especial opcional / Neue optionale Verpackung / Nuove confezioni speciali opzionali



Marking Set
+ INFO pag. 307

External packaging:

Emballage externe / Envasado exterior / Außenverpackung / Imballaggio esterno di stampa.



250 ± 2,8 Kg

MADE FROM 51% OF RECYCLED MATERIAL* &
100% RECYCLABLE

MANUFACTURED AND PRINTED IN BIC FACTORIES

Add the Möbius loop to your artwork at no additional charge. Please specify "Print the Möbius loop" on your order. (Möbius loop imprint defaults to left-hand hand corner.)

1210



02

Colour ink
Encre de couleur
Color de la tinta
Schreibfarbe
Colore inchiostro

02

MOQ 250u.

Decoration:
Personnalisation / Personalización / Dekoration / Decorazione

BIC® PERMANENT MARKER ecolutions®
1210
A SP: max. 1 col.

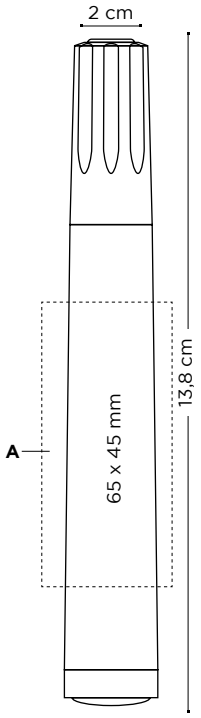

ecolutions® **Made with 51% recycled material.**

Price (CHF)

BIC® PERMANENT MARKER ecolutions® 1210	250-499	500-999	1000-2499	2500-4999	5000-9999	10000-24999	25000-49999
SP	1,98	1,81	1,67	1,57	1,46	ⓘ	ⓘ

Prices include 1 colour screenprint in one position. Les prix incluent la sérigraphie 1 couleur sur un emplacement / En precio incluye un color en serigrafía en una posición / In den Preisen inbegriffen ist 1 Siebdruck-Farbaufdruck auf 1 Position / I prezzi includono la serigrafia ad 1 colore in una posizione.

ⓘ Price under request. Prix sur demande / Precio bajo consulta / Preis auf Anfrage / Prezzi su richiesta.

Writing modes:
Mode écriture / Modos de escritura / Schreibmodi / Modalità di scrittura.

Marker

MK

Printing techniques:
Techniques d'impression / Técnicas de impresión / Drucktechniken / Tecniche di stampa.

(SP) SCREEN PRINTING

External packaging:
Emballage externe / Envasado exterior / Außenverpackung / Imballaggio esterno

250 ± 2,6 Kg

MADE IN FRANCE

*The percentage is calculated on total weight of product excluding ink system / * Le pourcentage est calculé sur le poids total du produit hors cartouche / *El porcentaje está calculado sobre el peso total del producto excluyendo el cartucho / *Der Prozentsatz bezieht sich auf das Gesamtgewicht ohne den Tintenmechanismus / *la percentuale viene calcolata sul peso totale del prodotto escluso il sistema d'inchiostro

BIC® MATIC®

Stay sharp with this first-class mechanical pencil! It is solid and resistant, never needs sharpening and writes smoother and darker than ever!

FR > Toujours prêt avec ce porte-mines de grande qualité. Il est solide et la mine est résistante. Il n'a pas besoin d'être taillé et offre une écriture plus fluide et plus intense que jamais !

DE > Stets schreibbereit mit diesem Qualitäts-Druckbleistift. Solide und resistent, ohne Anspitzen, schreibt dieser Stift leichter und kräftiger denn je!

ES > Siempre preparado con este portaminas de calidad superior. Es sólido y resistente, no necesita afilarse y ¡escribe más fluido e intenso que nunca!

IT > Non perderti questo portamine di prima categoria. Compatto e resistente, non si tempera e scrive più fluido e scuro che mai!

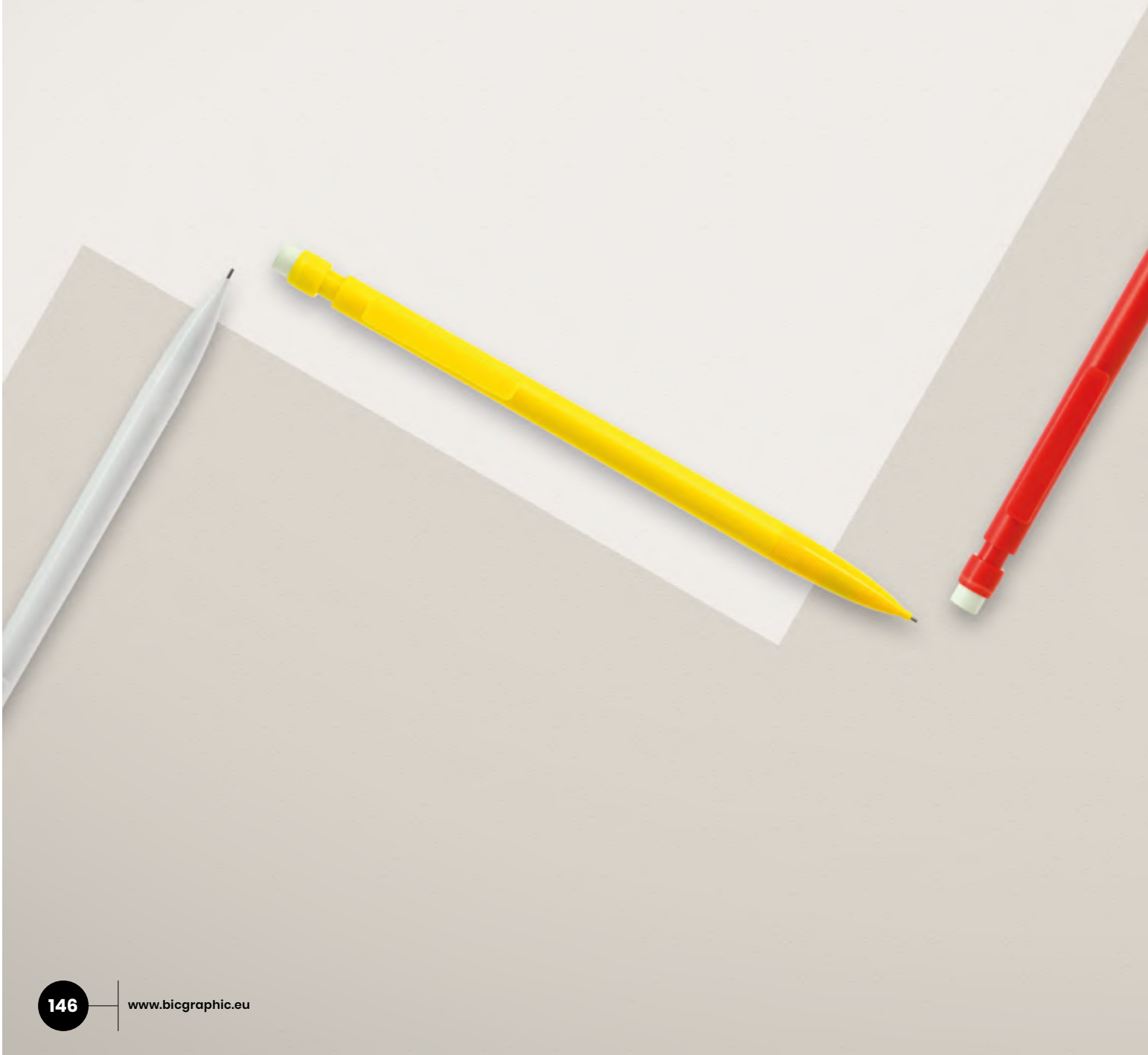



48h

easy to use & erase • utilisation et gommage facile

x3 leads / mines / minas 9cm

smoother & darker writing • Encre plus lisse et plus foncée

MANUFACTURED AND PRINTED IN BIC FACTORIES

BIC® MATIC®
Opaque - 1120



01/12 01/03 01/05 01/04 01/02

100%

BIC® MATIC®
ecolutions®
Opaque - 1E40

MADE FROM 65% OF RECYCLED MATERIAL*
& **100% RECYCLABLE**



01/01 12/12 03/03 04/8C 07/07 06/8C 02/02

100%

59/8C

*The percentage is calculated on total weight of the product / *Pourcentage calculé sur le poids total du produit / *Porcentaje calculado a partir del peso total del producto / *Der Prozentsatz ist auf der Grundlage des Gesamtgewichts des Produkts berechnet / *La percentuale é calcolata sul peso totale del prodotto.

Add the Möbius loop to your artwork at no additional charge. Please specify it on your order. (Möbius loop imprint defaults toleft-hand hand corner.)

Ajoutez la boucle Möbius sur votre BAT sans frais additionnel. Merci de le préciser dans votre bon de commande (en bas à gauche par défaut).

Añade el Möbius loop a tu arte final sin cargo adicional. Por favor asegúrate de especificarlo en tu pedido. (La impresión del Möbius loop a mano izquierda en la esquina).

Auf Wunsch können wir ihre Grafik ohne Zusatzkosten mit einer Möbiusband-Prägung versehen. Bitte geben Sie diesen Wunsch bei der Bestellung an. (Die Möbiusband-Prägung wird standardmäßig in der linken Ecke platziert.)

Aggiungi il Mobius loop alla tua grafica senza costi addizionali. Si prega di specificarlo nell'ordine. La stampa del Mobius loop viene fatta di default per destrorsi nell'angolo destro.

48h

BIC® MATIC® QUARTZ
Opaque - 1121



51/01 51/03

BIC® MATIC® QUARTZ METALLIC



51/04 51/07 51/18

100%

BIC® MATIC® GRIP
Opaque - 1122



01/04 01/02

BIC® MATIC® GRIP METALLIC



02/02 1D/02*

100%

*Until stock lasts
Jusqu'à épuisement du stock / Hasta que se acabe el stock / Solange der Vorrat reicht / Fino a esaurimento scorte.

MOQ 500u.

Decoration:

Personnalisation / Personalización / Dekoration / Decorazione.

BIC® MATIC®
1120
ecolutions® 1E40

BIC® MATIC® QUARTZ & METALLIC
1121

A SP: max. 1 col. (not available for BIC® Matic® Quartz)
B/C SP: max. 2 col.

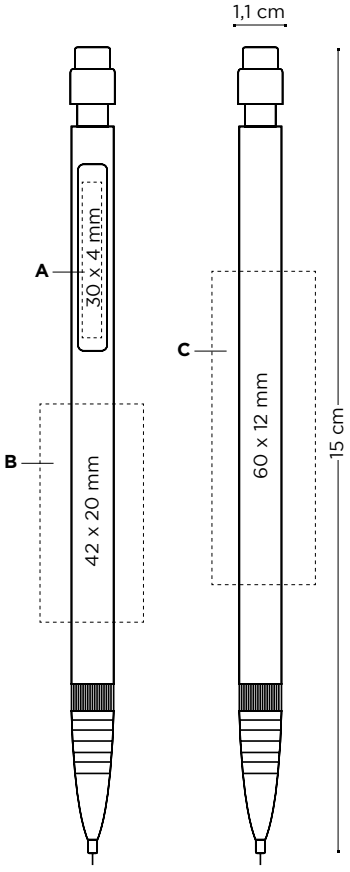

BIC® MATIC® GRIP & METALLIC
1122
A SP: max. 1 col.
B/C SP: max. 2 col.

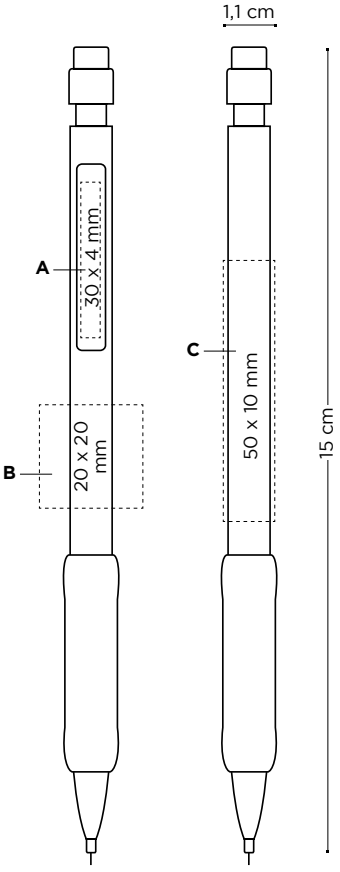

ecolutions® version & STD at the same price!

Price (CHF)

BIC® MATIC® QUARTZ & METALLIC	500-999	1000-2499	2500-4999	5000-9999	10000-24999	25000-49999
1120/ecolutions® 1E40						
SP	0,88	0,82	0,77	0,72	0,67	0,63
1121						
SP	0,96	0,88	0,82	0,78	0,73	0,68

Additional imprint charge per colour & position. Frais d'impression supplémentaires par couleur et position / Cargo por impresión adicional por color y posición / Zusätzliche druckkosten pro farbe & position / Costo marchio aggiuntivo per colore e posizione.

SP	0,15	0,15	0,15	0,14	0,13	0,13

Prices include 1 colour screenprint in one position. Les prix incluent la sérigraphie 1 couleur sur un emplacement / En precio incluye un color en serigrafía en una posición / In den Preisen inbegriffen ist 1 Siebdruck-Farbaufdruck auf 1 Position / I prezzi includono la serigrafia ad 1 colore in una posizione.

Price (CHF)

BIC® MATIC® GRIP & METALLIC	500-999	1000-2499	2500-4999	5000-9999	10000-24999	25000-49999
1122						
SP	1,06	0,99	0,93	0,86	0,80	0,74

Additional imprint charge per colour & position. Frais d'impression supplémentaires par couleur et position / Cargo por impresión adicional por color y posición / Zusätzliche druckkosten pro farbe & position / Costo marchio aggiuntivo per colore e posizione.

SP	0,15	0,15	0,15	0,14	0,13	0,13

Prices include 1 colour screenprint in one position. Les prix incluent la sérigraphie 1 couleur sur un emplacement / En precio incluye un color en serigrafía en una posición / In den Preisen inbegriffen ist 1 Siebdruck-Farbaufdruck auf 1 Position / I prezzi includono la serigrafia ad 1 colore in una posizione.

Writing modes:

Mode écriture / Modos de escritura / Schreibmodi / Modalità di scrittura.

Mechanical pencil

MP
Ø0,7mm

Printing techniques:

Techniques d'impression / Técnicas de impresión / Drucktechniken / Tecniche di stampa.

(SP)
SCREEN PRINTING

New optional special packaging:

Nouvel emballage spécial en option / Nuevo envasado especial opcional / Neue optionale Verpackung / Nuove confezioni speciali opzionali



ECO Sleeve / Plastic Pouch
+ INFO pag. 306

External packaging:

Emballage externe / Envasado exterior / Außenverpackung / Imballaggio esterno.



500 ± 3,1 Kg

MADE IN FRANCE

BIC EVOLUTION ecolutions®

Wood-free pencil made with recycled synthetic resin material, that will not splinter in the event of breaking. Ultra-resistant HB graphite lead and excellent erasability!

FR > Crayon papier en résine synthétique, sans bois, qui ne fait pas d'écharde en cas de casse. Mine graphite HB ultra-résistante qui s'efface rapidement !

DE > Holzfreier Bleistift aus recyceltem Kunstharzmaterial, das nicht splittert, wenn es bricht. Extrem robuste HB-Graphitmine! Lässt sich hervorragend ausradieren!

ES > Lápiz de grafito de resina sintética, sin madera, hecho con un material reciclado, que no se astilla en caso de rotura. Resistente mina de grafito HB y iexcelente calidad de borrado!

IT > Matita senza legno realizzata in resina sintetica riciclata che non produce schegge in caso di rottura. Mina HB in grafite ultraresistente ed eccellente cancellabilità!



48h

SHOCK RESISTANT RESISTE AUX CHOCS

WOOD FREE NO SPLINTER

1150

MADE FROM 54% OF RECYCLED MATERIAL* & **100% RECYCLABLE**

1151

MADE FROM 46% OF RECYCLED MATERIAL* & **100% RECYCLABLE**

MANUFACTURED AND PRINTED IN BIC FACTORIES

Graphite Pencil Cut End
1150

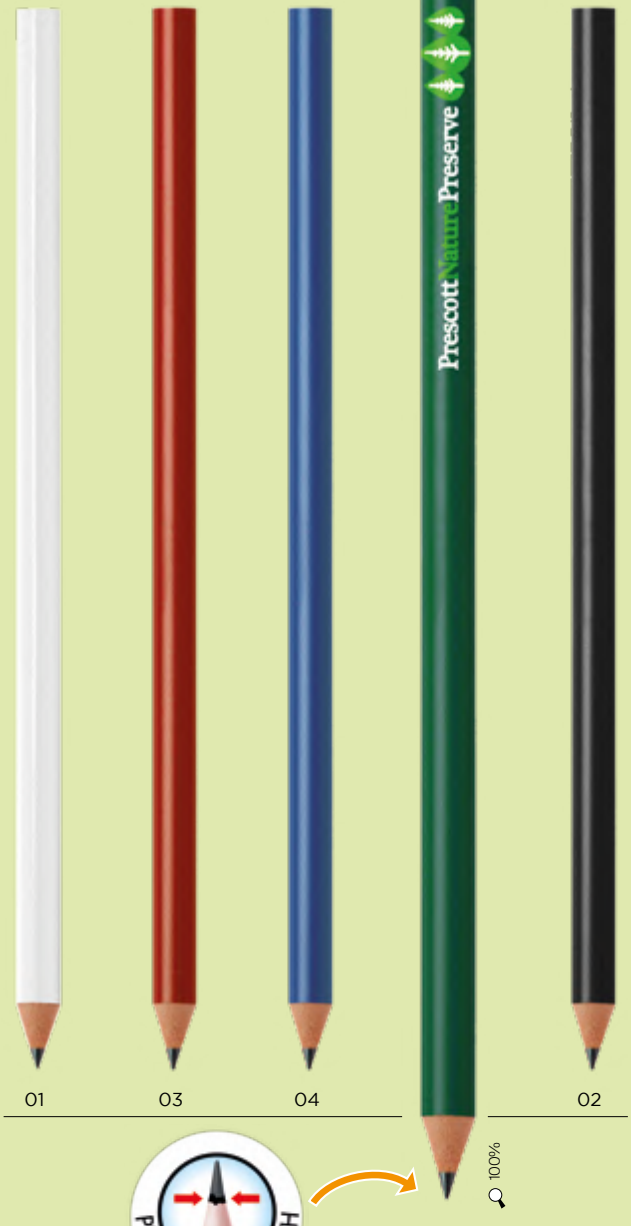

01 03 04 20 02

100%

PROTECTIVE SHEATH

Graphite Pencil With Eraser
1151

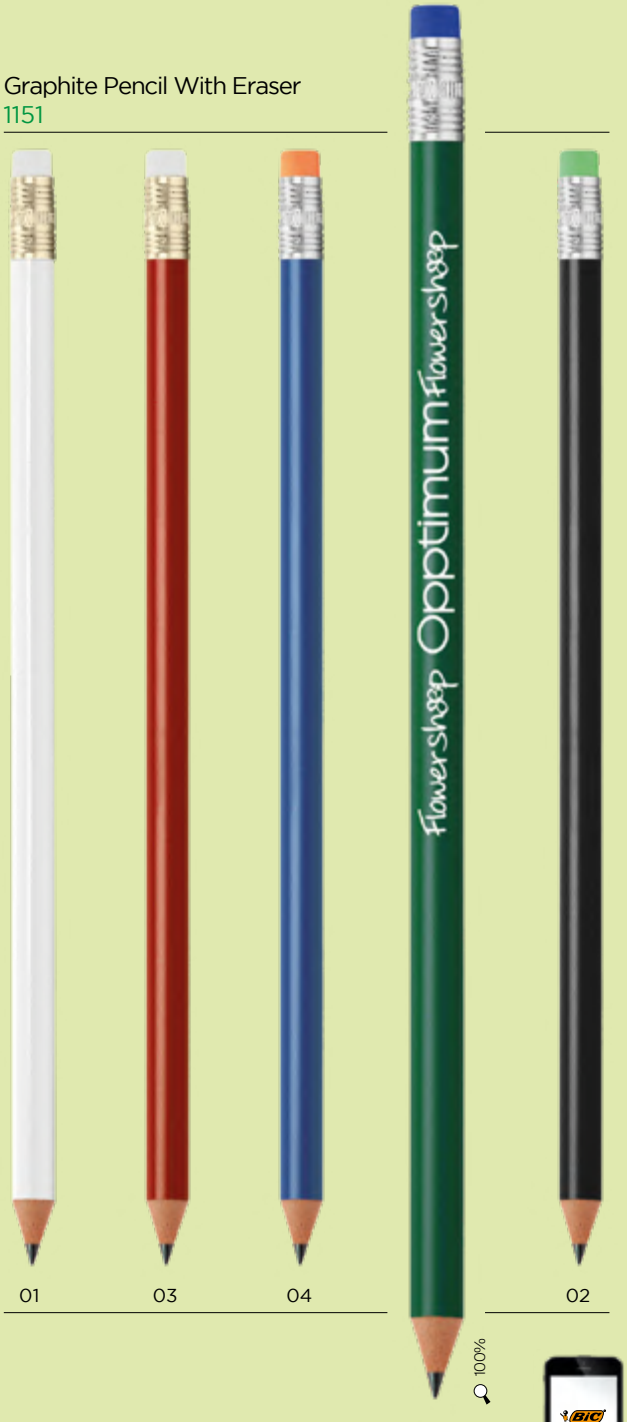

01 03 04 20 02

100%

*The percentage is calculated on total weight of the product / *Pourcentage calculé sur le poids total du produit / *Porcentaje calculado a partir del peso total del producto / *Der Prozentsatz ist auf der Grundlage des Gesamtgewichts des Produkts berechnet / *La percentuale é calcolata sul peso totale del prodotto.

Digital Printing!

1150

MADE FROM 54% OF RECYCLED MATERIAL* & **100% RECYCLABLE**

1151

MADE FROM 46% OF RECYCLED MATERIAL* & **100% RECYCLABLE**

DIGITAL
Graphite pencil cut end - 1150



01

METALLIC DIGITAL
Graphite pencil cut end - 1962



47

DIGITAL
Graphic pencil with eraser - 1151



01

METALLIC DIGITAL
Graphic pencil with eraser - 1960



47

*The percentage is calculated on total weight of the product / *Pourcentage calculé sur le poids total du produit / *Porcentaje calculado a partir del peso total del producto / *Der Prozentsatz ist auf der Grundlage des Gesamtgewichts des Produkts berechnet / *La percentuale é calcolata sul peso totale del prodotto.

MOQ 500u.

MIX & MATCH

MANUFACTURED AND PRINTED IN BIC FACTORIES

Standard colours combination
Combinaison de couleurs standards / Combinación de colores estandard / Standardfarbkombination / Combinazione colori standard.

Eraser

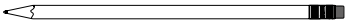

OPAQUE 01

COLOUR CONNECTION 01 12 10 14 59 07 02

Ferrule

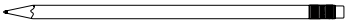



OPAQUE 47 26 2C 34 02

Barrel





OPAQUE 01 03 04 20 02

Metallic

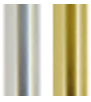

OPAQUE 47 26

GRAPHITE PENCIL CUT END:

MADE FROM 54% OF RECYCLED MATERIAL* & **100% RECYCLABLE**

Add the Möbius loop to your artwork at no additional charge. Please specify it on your order. (Möbius loop imprint defaults to left-hand hand corner.)

Ajoutez la boucle Möbius sur votre BAT sans frais additionnel. Merci de le préciser dans votre bon de commande (en bas à gauche par défaut).

Añade el Möbius loop a tu arte final sin cargo adicional. Por favor asegúrate de especificarlo en tu pedido. (La impresión del Möbius loop a mano izquierda en la esquina).

Auf Wunsch können wir ihre Grafik ohne Zusatzkosten mit einer Möbiusband-Prägung versehen. Bitte geben Sie diesen Wunsch bei der Bestellung an. (Die Möbiusband-Prägung wird standardmäßig in der linken Ecke platziert.)

Aggiungi il Mobius loop alla tua grafica senza costi addizionali. Si prega di specificarlo nell'ordine. La stampa del Mobius loop viene fatta di default per destrorsi nell'angolo destro.

Writing modes:
Mode écriture / Modos de escritura / Schreibmodi / Modalità di scrittura.



PC
HB Ø 2,3mm

Printing techniques:
Techniques d'impression / Técnicas de impresión / Drucktechniken / Tecniche di stampa.



(SP)
SCREEN PRINTING



(DG)
DIGITAL

New optional special packaging:
Nouvel emballage spécial en option / Nuevo envasado especial opcional / Neue optionale Verpackung / Nuove confezioni speciali opzionali



Plastic Pouch
(x3 units)
+ INFO pag. 306

External packaging:
Emballage externe / Envasado exterior / Außenverpackung / Imballaggio esterno.



500 ± 3,5 Kg

MADE IN FRANCE

BIC® EVOLUTION® ecolutions®
PENCIL WITH CUT END
1150

BIC® EVOLUTION® ecolutions®
PENCIL WITH ERASER
1151

A SP: max. 2 col.
B SP: max. 1 col.

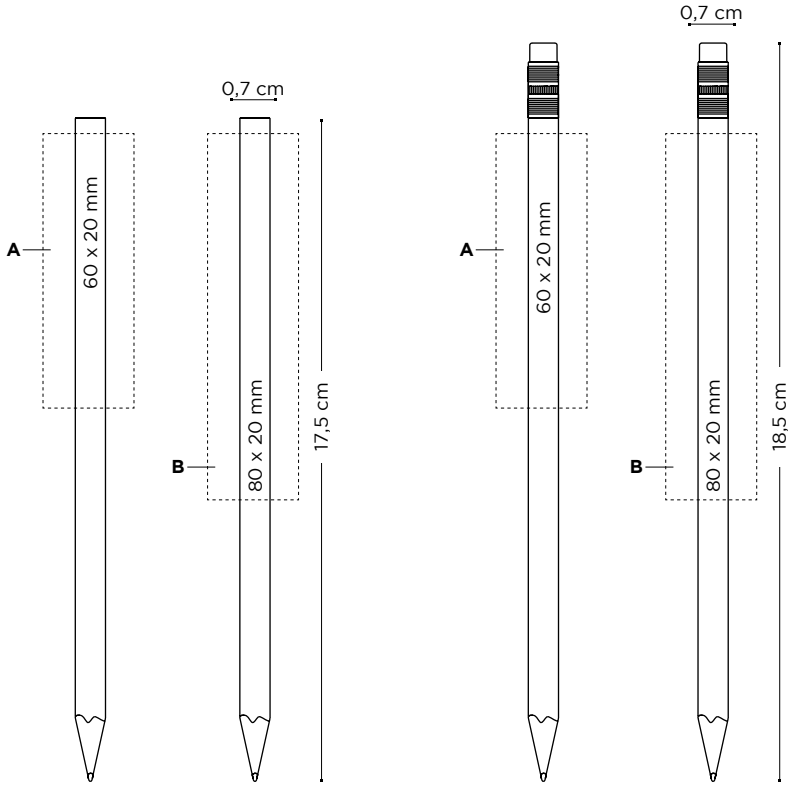

Price (CHF)

BIC® EVOLUTION® ecolutions®	500-999	1000-2499	2500-4999	5000-9999	10000-24999	25000-49999
PENCIL WITH CUT END / 1150						
SP	0,51	0,49	0,45	0,43	0,41	0,38
PENCIL WITH ERASER / 1151						
SP	0,86	0,80	0,75	0,71	0,66	0,61

Additional imprint charge per colour & position. Frais d'impression supplémentaires par couleur et position / Cargo por impresión adicional por color y posición / Zusätzliche druckkosten pro farbe & position / Costo marchio aggiuntivo per colore e posizione.

SP	0,15	0,15	0,15	0,14	0,13	0,13

Prices include 1 colour screenprint in one position. Les prix incluent la sérigraphie 1 couleur sur un emplacement / En precio incluye un color en serigrafía en una posición / In den Preisen inbegriffen ist 1 Siebdruck-Farbaufdruck auf 1 Position / I prezzi includono la serigrafia ad 1 colore in una posizione.

External packaging:

Emballage externe / Envasado exterior / Außenverpackung / Imballaggio esterno.



500 ± 3,5 Kg

MADE IN FRANCE

BIC® EVOLUTION® ecolutions®
PENCIL WITH CUT END
1150 Digital
1962 Metallic Digital

BIC® EVOLUTION® ecolutions®
PENCIL WITH ERASER DIGITAL
1151
PENCIL WITH ERASER
METALLIC DIGITAL
1960

A DG: full-colour (area for images)
B DG: full-colour (area for text)

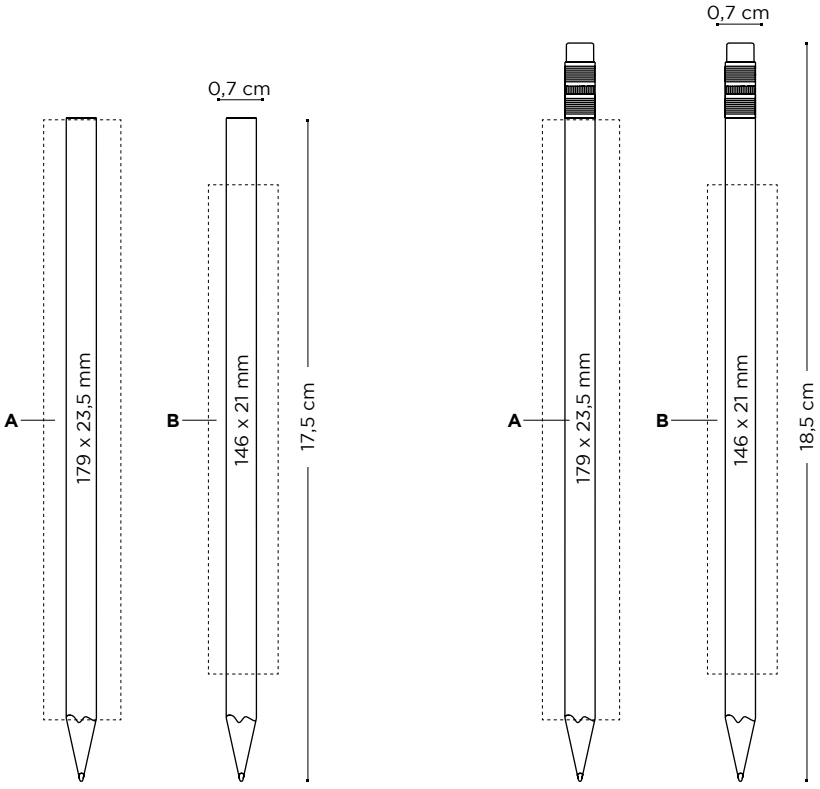

Price (CHF)

BIC® EVOLUTION® ecolutions®	500-999	1000-2499	2500-4999	5000-9999	10000-24999	25000-49999
PENCIL WITH CUT END DIGITAL / 1150						
DG	0,79	0,75	0,70	0,65	ⓘ	ⓘ
PENCIL WITH CUT END METALLIC / 1962						
DG	0,95	0,89	0,81	0,75	ⓘ	ⓘ
PENCIL WITH ERASER DIGITAL / 1151						
DG	1,15	1,08	1,01	0,94	ⓘ	ⓘ
PENCIL WITH ERASER METALLIC DIGITAL / 1960						
DG	1,30	1,22	1,14	1,06	ⓘ	ⓘ

Prices include digital imprint on barrel. Les prix incluent l'impression numérique sur le corps / El precio incluye impresión digital en en cuerpo /Preise beinhalten Digitaldruck auf dem Schaft / I prezzi comprendono la stampa digitale sul fusto.
ⓘ Price under request. Prix sur demande / Precio bajo consulta / Preis auf Anfrage / Prezzi su richiesta.

Now you can have it on set!

New optional special packaging:

Nouvel emballage spécial en option / Nuevo envasado especial opcional / Neue optionale Verpackung / Nuove confezioni speciali opzionali



Plastic Pouch
(x3 units)
+ INFO pag. 306

External packaging:

Emballage externe / Envasado exterior / Außenverpackung / Imballaggio esterno.



1151
1150
1960
500 ± 3,5 Kg



1962
500 ± 2,6 Kg

MADE IN FRANCE

Sprout

Partner BRAND

Customized Sprout pencils are used by companies and organisations all over the world to spread their sustainability message. Once the pencil is too short to write with, plant the stub and watch your message turn into a pot of beautiful herbs, flowers or vegetables.

FR > Les crayons Sprout personnalisables sont utilisés par les entreprises et les organisations du monde entier pour communiquer leur respect de l'environnement. Une fois que le crayon est trop court pour écrire, plantez-le et regardez votre message se transformer en superbe pot d'herbes aromatiques, de fleurs ou de légumes.

DE > Die kundenspezifisch anpassbaren Sprout-Bleistifte werden von Unternehmen und Organisationen weltweit genutzt, um ihre Nachhaltigkeitsbotschaft zu übermitteln. Wenn der Stift zum Schreiben zu kurz geworden ist, pflanzen Sie den Stummel ein und sehen Sie, wie Ihre Botschaft zu einem Topf schöner Kräuter, Blumen oder Gemüse wird.

ES > Los lápices Sprout personalizables son usados por la compañías y organizaciones en todo el mundo para difundir su mensaje de sostenibilidad. Una vez que el lápiz es demasiado corto para escribir, plántalo por la parte de arriba y mira como tu mensaje se convierte en una maceta de hermosas hierbas, flores o vegetales.

IT > Le matite personalizzate Sprout sono utilizzate da società e organizzazioni di tutto il mondo per diffondere il proprio messaggio di sostenibilità. Quando la matita diventa troppo corta per scrivere, si può piantare trasformando il proprio messaggio in un bellissimo vaso di erbe aromatiche, fiori o verdure.



Sprout GRAPHITE PENCIL



Combine options!

1. Choose between 10 different seeds
2. Customize your pencil
3. Add a card with planting instructions

FR> Combinez ces options! 1. Choisissez entre les graines différentes 2. Personnalisez votre crayon 3. Ajoutez le carton avec le mode d'emploi
ES> Combina opciones! 1. Escoge entre 10 semillas diferentes. 2. Personaliza tu lápiz 3. Añade una tarjeta con las instrucciones para plantar.
DE> 1. Wählen Sie aus zehn verschiedenen Samensorten 2. Personalisieren Sie Ihren Bleistift 3. Fügen Sie eine Karte mit einer Pflanzanleitung hinzu
IT> Combina le opzioni! 1. Scegli tra 10 semi differenti 2. Personalizza la tua matita 3. Aggiungi il cartoncino con le istruzioni per piantare

53062



Standard barrel



Customized barrel

standard cardboard



back

customizable cardboard!



Standard cardboard packaging
Emballage non personnalis / Cartón no personalizable / Pappe kann nicht angepasst werden / Cartone non personalizzabile.



80%

Personalised cardboard packaging Emballage personnalisable ! / Cartón personalizable / Pappe kann an Kundenwünsche angepasst werden! / Cartone personalizzabile!

Sprout MULTI COLOURED PENCIL



New!

1 plantable pencil - 4 colours!

1. Choose between 10 different seeds
2. Customize your pencil
3. Add a card with planting instructions

FR> Combinez ces options! 1. Choisissez entre les graines différentes 2. Personnalisez votre crayon 3. Ajoutez le carton avec le mode d'emploi
ES> Combina opciones! 1. Escoge entre 10 semillas diferentes. 2. Personaliza tu lápiz 3. Añade una tarjeta con las instrucciones para plantar.
DE> 1. Wählen Sie aus zehn verschiedenen Samensorten 2. Personalisieren Sie Ihren Bleistift 3. Fügen Sie eine Karte mit einer Pflanzanleitung hinzu
IT> Combina le opzioni! 1. Scegli tra 10 semi differenti 2. Personalizza la tua matita 3. Aggiungi il cartoncino con le istruzioni per piantare

standard cardboard

customizable carboard!

53070



Standard barrel

Customized barrel



back



Standard cardboard packaging
Emballage non personnalis / Cartón no personalizable / Pappe kann nicht angepasst werden / Cartone non personalizzabile.



80%

Personalised cardboard packaging Emballage personnalisable ! / Cartón personalizable / Pappe kann an Kundenwünsche angepasst werden! / Cartone personalizzabile!

MOQ 500
MOQ 1000 (Pencil + personalised cardboard packaging)

Decoration:
Personnalisation / Personalización / Dekoration / Decorazione.

SPROUT™ PENCIL

53062 / 53070
A LE
B DG: 4-colour process

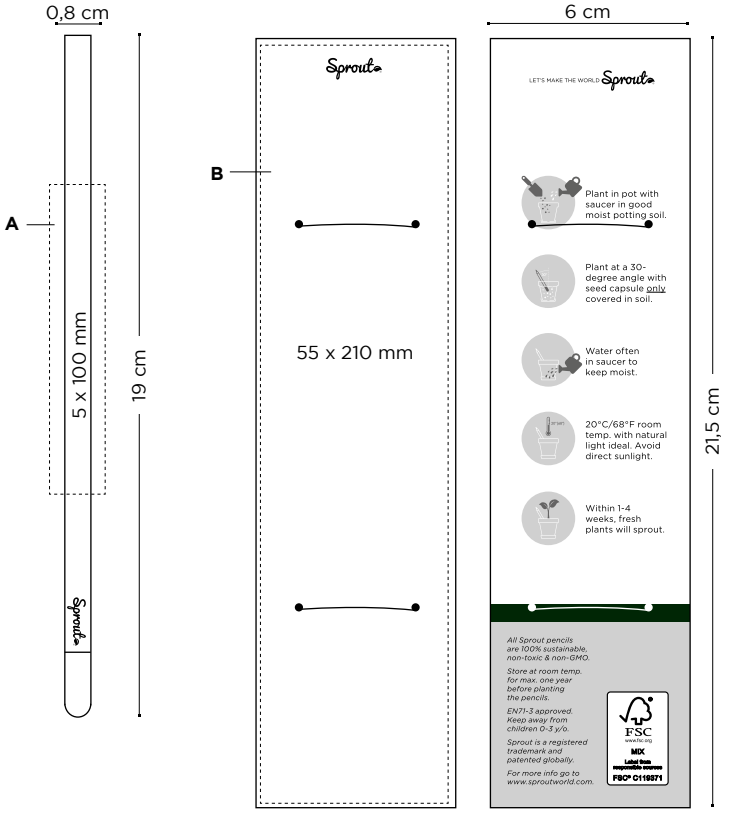

Plant instructions included on the back side. For customized cardboard, you can change the font and colours!

Mode d'emploi inclus au dos Pour un carton personnalisé, vous pouvez changer la police et les couleurs

Instrucciones para plantar incluidas en al parte de atrás. Para personalizar el cartón, se pueden cambiar la fuente y los colores!

Mit Pflanzanleitung auf der Rückseite.
Schriftart und Farben sind beim individuell gestaltbaren Karton anpassbar!

Istruzioni per piantare incluse sul retro. Possibilitá di personalizzare il cartoncino cambiando caratteri e colori!

Writing modes:
Mode écriture / Modos de escritura / Schreibmodi / Modalità di scrittura.

Pencil

PC
HB Ø 2,3mm

Printing techniques:
Techniques d'impression / Técnicas de impresión / Drucktechniken / Tecniche di stampa.

(DG) DIGITAL

(LE) LASER

External packaging:
Emballage externe / Envasado exterior / Außenverpackung / Imballaggio esterno.

500 ± 2,5 Kg Only pencil
± 5 Kg with cardobard packaging

Packaging:
Emballage / Envasado / Verpackung / Imballaggio.

FSC
www.fsc.org

Check out the video
Regardez la video / Mira el vídeo / Produktvideo / Guarda il video.

COLOURING

Set of 6 colouring pens with bright colours supported by the recognised BIC® brands PLASTIDECOR® and EVOLUTION®. Presented in a fully customized carton wallet, this is an ideal promotional item for children and teenagers!

FR > Set de 6 crayons aux couleurs vives sous les célèbres marques BIC® : PLASTIDECOR® et EVOLUTION®. Présenté dans une pochette carton totalement personnalisée. Un article de promotion idéal pour les enfants et les ados !

DE > Set aus 6 Buntstiften mit leuchtenden Farben der bekannten BIC®-Marken: PLASTIDECOR® und EVOLUTION®. Präsentiert in einem ganz den Kundenwünschen angepassten Etui aus Karton. Ein idealer Werbeartikel für Kinder und Jugendliche!

ES > Set de 6 lápices con colore brillantes bajo el soporte de las reconocidas marcas BIC®: PLASTIDECOR® y EVOLUTION®. Presentado en una funda de carton totalmente personalizable, iésta es una idea de producto promocional tanto para niños como adolescentes!

IT > Set di 6 pastelli in vivaci colori con i famosissimi marchi BIC®: PLASTIDECOR® e EVOLUTION®. Presentato in un astuccio di cartone personalizzato, è l'articolo promozionale ideale per bambini e teenager!




Evolution
France

PLASTIDECOR® SET OF 6 CRAYONS









Colouring crayons 1201



100%

MOQ 500u.

Decoration:
Personnalisation / Personalización / Dekoration / Decorazione.

BIC® PLASTIDECOR® SET OF 6 CRAYONS
1201
A DG: 4-colour process

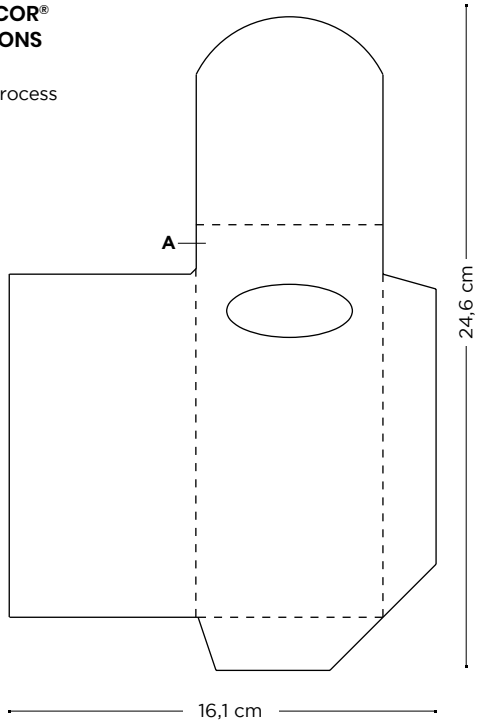

Price (CHF)

BIC® PLASTIDECOR® SET OF 6 CRAYONS 1201	500-999	1000-2499	2500-4999	5000-9999	10000-24999	25000-49999
DG	3,68	2,77	2,27	1,98	ⓘ	ⓘ

All BIC® Colouring pens include 4-colour process printing on the carton wallet.
Toute la gamme BIC® Colouring inclut l'impression en quadrichromie sur la pochette en carton / Toda la gama de BIC® Colouring incluye impresión en cuatricomia en el funda de cartón / Bei allen BIC® Colouring Malstiften ist Vierfarbdruck auf dem Kartonetui inbegriffen / Tutti i pennarelli per colorare BIC® comprendono il processo di stampa a 4 colori sulla custodia in cartone.
ⓘ Price under request. Prix sur demande / Precio bajo consulta / Preis auf Anfrage / Prezzi su richiesta.

Writing modes:
Mode écriture / Modos de escritura / Schreibmodi / Modalità di scrittura.



Printing techniques:
Techniques d'impression / Técnicas de impresión / Drucktechniken / Tecniche di stampa.



(DG)
DIGITAL

External packaging:
Emballage externe / Envasado exterior / Außenverpackung / Imballaggio esterno.



84 ± 3,8 Kg

Colouring pencils 1202



80%

Easy to sharpen!

50% *Made with 50% recycled material.





MANUFACTURED AND PRINTED IN BIC FACTORIES

MOQ 500u.

Decoration:
Personnalisation / Personalización / Dekoration / Decorazione.

BIC® EVOLUTION® ECOLUTIONS®
SET OF 6 COLOURING PENCILS
1202
A DG: 4-colour process

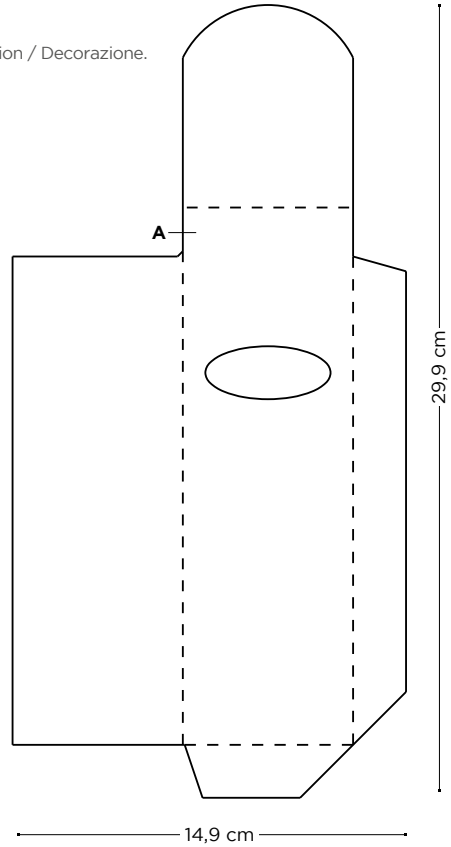

Price (CHF)

BIC® EVOLUTION® ECOLUTIONS® SET OF 6 COLOURING PENCILS 1202	500-999	1000-2499	2500-4999	5000-9999	10000-24999	25000-49999
DG	3,86	2,91	2,39	2,09	ⓘ	ⓘ

All BIC® Colouring pens include 4-colour process printing on the carton wallet. Toute la gamme BIC® Colouring inclut l'impression en quadrichromie sur la pochette en carton / Toda la gama de BIC® Colouring incluye impresión en cuatricomia en el funda de cartón / Bei allen BIC® Colouring Malstiften ist Vierfarbdruck auf dem Kartonetui inbegriffen / Tutti i pennarelli per colorare BIC® comprendono il processo di stampa a 4 colori sulla custodia in cartone.
ⓘ Price under request. Prix sur demande / Precio bajo consulta / Preis auf Anfrage / Prezzi su richiesta.

Writing modes:
Mode écriture / Modos de escritura / Schreibmodi / Modalità di scrittura.



Printing techniques:
Techniques d'impression / Técnicas de impresión / Drucktechniken / Tecniche di stampa.



(DG)
DIGITAL

External packaging:
Emballage externe / Envasado exterior / Außenverpackung / Imballaggio esterno.



60 ± 2,6 Kg

MADE IN FRANCE

SET OF 6 COLOURING PENCILS


Strong lead


Vibrant Colours



MANUFACTURED AND PRINTED IN BIC FACTORIES

Colouring pencils 1178

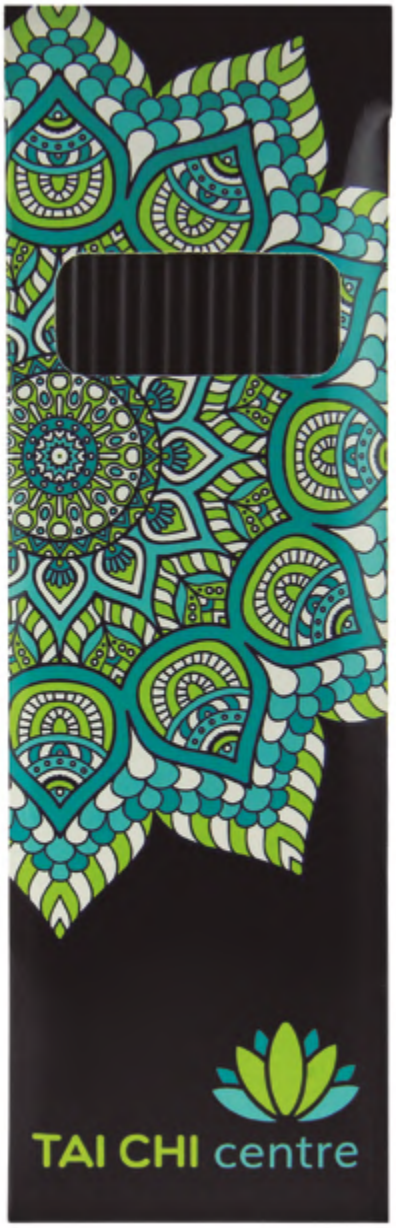

80%

MOQ 500u.

Decoration:

Personnalisation / Personalización / Dekoration / Decorazione.

CONTÉ® SET OF 6 COLOURING PENCILS
1178
A DG: 4-colour process

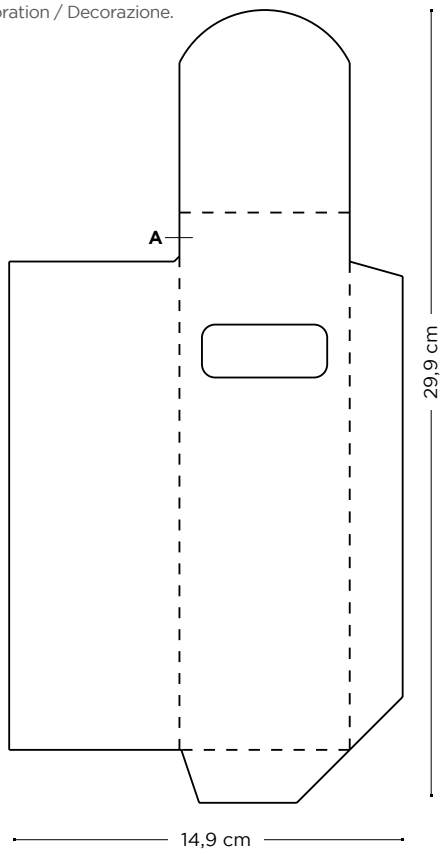

Wood free pencils

Price (CHF)

CONTÉ® SET OF 6 COLOURING PENCILS	500-999	1000-2499	2500-4999	5000-9999	10000-24999	25000-49999
1178						
DG	4,29	3,33	2,85	2,45	ⓘ	ⓘ

All BIC® Colouring pens include 4-colour process printing on the carton wallet.
Toute la gamme BIC® Colouring inclut l'impression en quadrichromie sur la pochette en carton / Toda la gama de BIC® Colouring incluye impresión en cuatricomia en el funda de cartón / Bei allen BIC® Colouring Malstiften ist Vierfarbdruck auf dem Kartonetui inbegriffen / Tutti i pennarelli per colorare BIC® comprendono il processo di stampa a 4 colori sulla custodia in cartone.
ⓘ Price under request. Prix sur demande / Precio bajo consulta / Preis auf Anfrage / Prezzi su richiesta.

Writing modes:

Mode écriture / Modos de escritura / Schreibmodi / Modalità di scrittura.



Printing techniques:

Techniques d'impression / Técnicas de impresión / Drucktechniken / Tecniche di stampa.


(DG)
DIGITAL

External packaging:

Emballage externe / Envasado exterior / Außenverpackung / Imballaggio esterno.

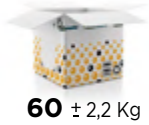
60 ± 2,2 Kg

MADE IN FRANCE

Create your own combination

BIC PLASTIDECOR® SET OF 6 CRAYONS or BIC EVOLUTION ECOLUTIONS® SET OF 6 COLOURING PENCILS







Writing modes:

Mode écriture / Modos de escritura / Schreibmodi / Modalità di scrittura.



Packaging:

Emballage / Envasado /Verpackung / Imballaggio.

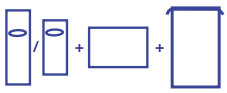

Printing techniques:

Techniques d'impression / Técnicas de impresión / Drucktechniken / Tecniche di stampa.



(SP) SCREEN PRINTING



(OT) OFFSET TRANSFER

COLOURING SET

MOQ 500u.

Decoration:

Personnalisation / Personalización / Dekoration / Decorazione.

BIC® PLASTIDECOR® COLOURING SET
1294



BOX
C DG: 4-colour process

BAG
No imprint (bag)
A SP (bag): max 2 col.
B OT (bag): full-colour

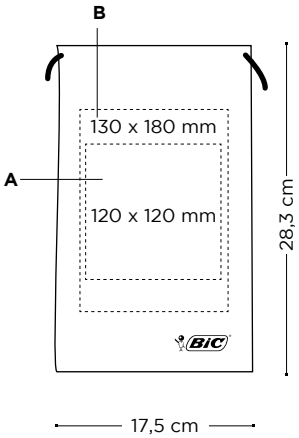

BOOK
C DG: 4-colour process

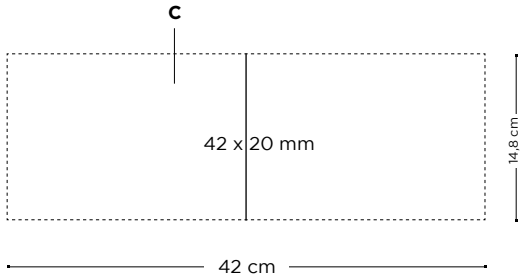

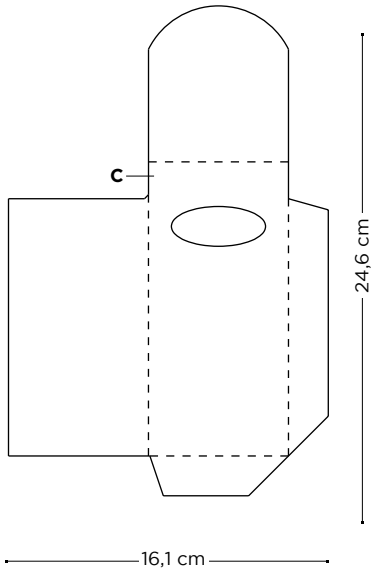

Price (CHF)

BIC® PLASTIDECOR® COLOURING SET 1294	500-999	1000-2499	2500-4999	5000-9999	10000-24999	25000-49999
No imprint (bag)	11,39	8,20	6,55	5,50	ⓘ	ⓘ
SP (bag)	12,40	9,04	7,32	6,25	ⓘ	ⓘ
OT (bag)	13,48	10,08	8,35	7,28	ⓘ	ⓘ

Additional imprint charge per colour & position. Frais d'impression supplémentaires par couleur et position / Cargo por impresión adicional por color y posición / Zusätzliche druckkosten pro farbe & position / Costo marchio aggiuntivo per colore e posizione.

SP	1,01	0,84	0,77	0,75	ⓘ	ⓘ
OT	2,09	1,88	1,8	1,79	ⓘ	ⓘ

BIC® Colouring Pens sets are made up of a personalised box, a coloring book and a cotton drawstring bag with BIC® logo. Prices include full colour personalisation on the box and the coloring book. Imprint on the bag is optional. Prices above vary according to the personalisation technique chosen for the bag. Les sets de coloriage BIC® Colouring sont composés d'une boîte de crayons de couleur, d'un cahier de coloriage et d'un sac en coton à cordon coulissant portant le logo BIC®. Le prix inclut la personnalisation complète de la boîte à crayons et du cahier de coloriage. L'impression sur le sac est en option. Les prix ci-dessus varient en fonction de la technique de personnalisation choisie pour le sac / Los sets BIC® Colouring Pens están compuestos por una caja personalizada, un libro para colorear y una bolsa de algodón con el logo BIC®. Los precios incluyen la personalización a todo color en la caja y en el libro para colorear. La impresión en la bolsa es opcional. Los precios anteriores varían según la técnica de personalización elegida para la bolsa / BIC® Mal-Sets bestehen aus einer Schachtel, einem Malbuch und einem Kordelzugbeutel aus Baumwolle mit BIC®-Logo. Die Preise beinhalten einen Digitaldruck auf der Schachtel und auf dem Malbuch. Aufdruck auf dem Beutel nach Wunsch. Die oben angegebenen Preise können je nach für den Beutel gewählter Personalisierungstechnik variieren / I set di penne per colorare BIC® comprendono una custodia personalizzata, un quaderno per colorare e una borsa in cotone con chiusura a cordoncino e logo BIC® impresso. I prezzi comprendono la personalizzazione a colori sulla scatola e sul quaderno per colorare. La stampa sulla borsa è opzionale. I suddetti prezzi possono variare in base alla tecnica di personalizzazione scelta per la borsa.
ⓘ Price under request. Prix sur demande / Precio bajo consulta / Preis auf Anfrage / Prezzi su richiesta.

External packaging:

Emballage externe / Envasado exterior / Außenverpackung / Imballaggio esterno.



± 10,8 Kg

MOQ 500u.

Decoration:

Personnalisation / Personalización / Dekoration / Decorazione.

BIC® EVOLUTION® ECOLUTIONS® COLOURING SET
1293



BOX
C DG: 4-colour process

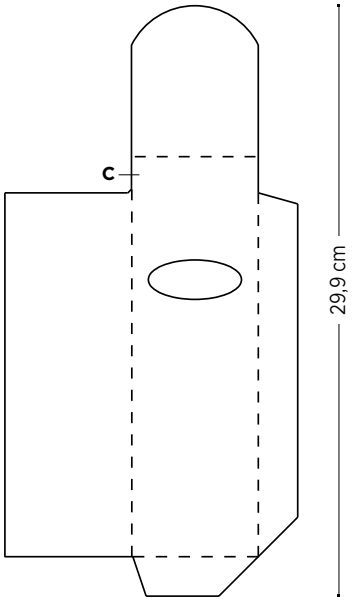

BAG
No imprint (bag)
A SP (bag): max 2 col.
B OT (bag): full-colour

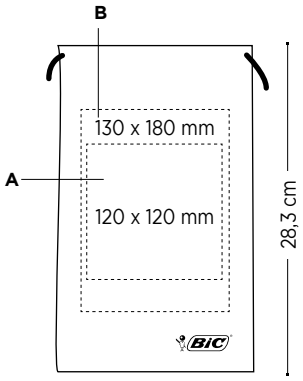

BOOK
C DG: 4-colour process

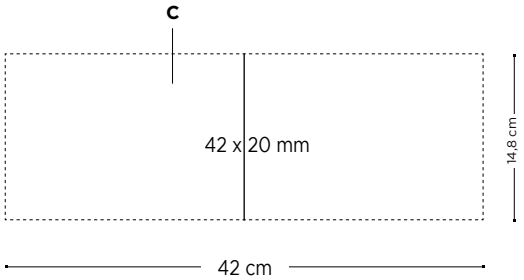

Price (CHF)

BIC® EVOLUTION® ECOLUTIONS® COLOURING SET 1293	500-999	1000-2499	2500-4999	5000-9999	10000-24999	25000-49999
No imprint (bag)	11,58	8,34	6,67	5,60	ⓘ	ⓘ
SP (bag)	12,59	9,18	7,44	6,36	ⓘ	ⓘ
OT (bag)	13,66	10,22	8,47	7,39	ⓘ	ⓘ
Bag: additional imprint charge per colour & position						
SP	1,01	0,84	0,77	0,75	ⓘ	ⓘ
OT	2,09	1,88	1,8	1,79	ⓘ	ⓘ

BIC® Colouring Pens sets are made up of a personalised box, a coloring book and a cotton drawstring bag with BIC® logo. Prices include full colour personalisation on the box and the coloring book. Imprint on the bag is optional. Prices above vary according to the personalisation technique chosen for the bag. Les sets de coloriage BIC® Colouring sont composés d'une boîte de crayons de couleur, d'un cahier de coloriage et d'un sac en coton à cordon coulissant portant le logo BIC®. Le prix inclut la personnalisation complète de la boîte à crayons et du cahier de coloriage. L'impression sur le sac est en option. Les prix ci-dessus varient en fonction de la technique de personnalisation choisie pour le sac / Los sets BIC® Colouring Pens están compuestos por una caja personalizada, un libro para colorear y una bolsa de algodón con el logo BIC®, Los precios incluyen la personalización a todo color en la caja y en el libro para colorear. La impresión en la bolsa es opcional. Los precios anteriores varían según la técnica de personalización elegida para la bolsa / BIC® Mal-Sets bestehen aus einer Schachtel, einem Malbuch und einem Kordelzugbeutel aus Baumwolle mit BIC®-Logo. Die Preise beinhalten einen Digitaldruck auf der Schachtel und auf dem Malbuch. Aufdruck auf dem Beutel nach Wunsch. Die oben angegebenen Preise können je nach für den Beutel gewählter Personalisierungstechnik variieren / I set di penne per colorare BIC® comprendono una custodia personalizzata, un quaderno per colorare e una borsa in cotone con chiusura a cordoncino e logo BIC® impresso. I prezzi comprendono la personalizzazione a colori sulla scatola e sul quaderno per colorare. La stampa sulla borsa è opzionale. I suddetti prezzi possono variare in base alla tecnica di personalizzazione scelta per la borsa.
ⓘ Price under request. Prix sur demande / Precio bajo consulta / Preis auf Anfrage / Prezzi su richiesta.

External packaging:

Emballage externe / Envasado exterior / Außenverpackung / Imballaggio esterno.



100 ± 10,6 Kg

BY BIC COLOURING SET





Writing modes:

Mode écriture / Modos de escritura / Schreibmodi / Modalità di scrittura.



Printing techniques:

Techniques d'impression / Técnicas de impresión / Drucktechniken / Tecniche di stampa.



(SP) SCREEN PRINTING



(OT) OFFSET TRANSFER

External packaging:

Emballage externe / Envasado exterior / Außenverpackung / Imballaggio esterno.



100 ± 10,5 Kg

MOQ 500u.

Decoration:

Personnalisation / Personalización / Dekoration / Decorazione.

CONTÉ® BY BIC® COLOURING SET
1292



BOX
C DG: 4-colour process

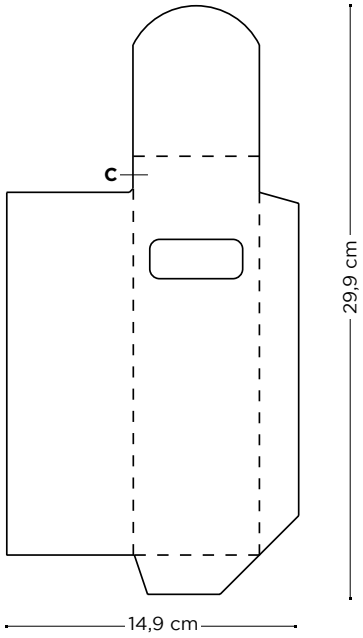

BAG
No imprint (bag)
A SP (bag): max 2 col.
B OT (bag): full-colour

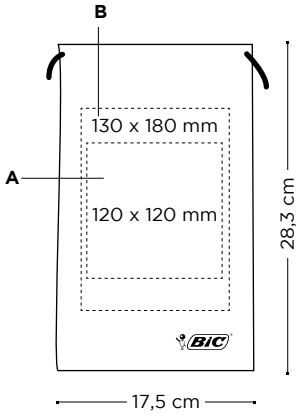

BOOK
C DG: 4-colour process

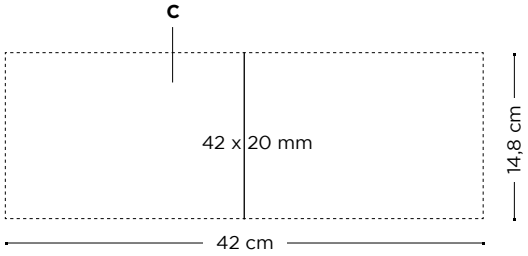

Price (CHF)

CONTÉ® BY BIC® COLOURING SET 1292	500-999	1000-2499	2500-4999	5000-9999	10000-24999	25000-49999
No imprint (bag)	12,01	8,76	7,13	5,96	ⓘ	ⓘ
SP (bag)	13,02	9,59	7,90	6,72	ⓘ	ⓘ
OT (bag)	14,09	10,64	8,93	7,75	ⓘ	ⓘ

Bag: additional imprint charge per colour & position						
SP	1,01	0,84	0,77	0,75	ⓘ	ⓘ
OT	2,09	1,88	1,8	1,79	ⓘ	ⓘ

BIC® Colouring Pens sets are made up of a personalised box, a coloring book and a cotton drawstring bag with BIC® logo. Prices include full colour personalisation on the box and the coloring book. Imprint on the bag is optional. Prices above vary according to the personalisation technique chosen for the bag. Les sets de coloriage BIC® Colouring sont composés d'une boîte de crayons de couleur, d'un cahier de coloriage et d'un sac en coton à cordon coulissant portant le logo BIC®. Le prix inclut la personnalisation complète de la boîte à crayons et du cahier de coloriage. L'impression sur le sac est en option. Les prix ci-dessus varient en fonction de la technique de personnalisation choisie pour le sac / Los sets BIC® Colouring Pens están compuestos por una caja personalizada, un libro para colorear y una bolsa de algodón con el logo BIC®, Los precios incluyen la personalización a todo color en la caja y en el libro para colorear. La impresión en la bolsa es opcional. Los precios anteriores varían según la técnica de personalización elegida para la bolsa / BIC® Mal-Sets bestehen aus einer Schachtel, einem Malbuch und einem Kordelzugbeutel aus Baumwolle mit BIC®-Logo. Die Preise beinhalten einen Digitaldruck auf der Schachtel und auf dem Malbuch. Aufdruck auf dem Beutel nach Wunsch. Die oben angegebenen Preise können je nach für den Beutel gewählter Personalisierungstechnik variieren / I set di penne per colorare BIC® comprendono una custodia personalizzata, un quaderno per colorare e una borsa in cotone con chiusura a cordoncino e logo BIC® impresso. I prezzi comprendono la personalizzazione a colori sulla scatola e sul quaderno per colorare. La stampa sulla borsa è opzionale. I suddetti prezzi possono variare in base alla tecnica di personalizzazione scelta per la borsa.
ⓘ Price under request. Prix sur demande / Precio bajo consulta / Preis auf Anfrage / Prezzi su richiesta.

Tipp-Ex® MINI POCKET MOUSE britePix™

The worldwide recognised correction tape Tipp-Ex® in its compact size, that provides an accurate application for both left and right-handed users with literally no dry time!

FR > Le ruban correcteur Tipp-Ex®, célèbre dans le monde entier, dans une taille compacte, idéale pour les trousses. 6 mètres de ruban plastique de large, 5 mm indéchirable, pour une application précise par les gauchers comme par les droitiers, le tout sans séchage!

DE > Der weltweit etablierte Tipp-Ex®-Korrekturstreifen in seiner kompakten Grösse bietet sowohl für Links- als auch Rechtshänder eine optimale Anwendung - und das bei einer praktisch nicht vorhandenen Trockenzeit!

ES > El reconocido mundialmente corrector Tipp-Ex® en talla compacta, que aporta una aplicación precisa tanto para diestros como zurdos, sin tiempo de secado!

IT > Il correttore Tipp-Ex® riconosciuto in tutto il mondo nel formato compatto, fornisce una applicazione accurata sia per mancini che destrorsi senza necessitá di asciugatura.



1354



100%

51



51

MOQ 250u.

Decoration:

Personnalisation / Personalización / Dekoration / Decorazione.

MINI POCKET MOUSE
1354
A/B BP: full-colour
BP Texture: full-colour

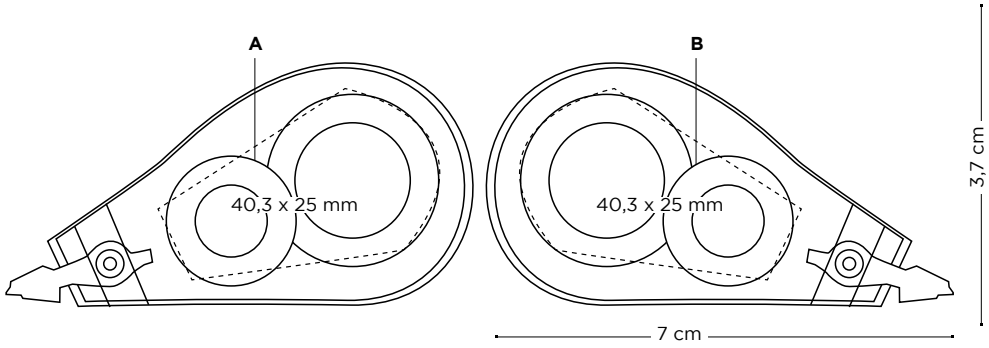

Price (CHF)

TIPP-EX® MINI POCKET MOUSE 1354	250-499	500-999	1000-2499	2500-4999	5000-9999	10000-24999	25000-49999
BP	2,16	2,04	1,93	1,82	1,71	ⓘ	ⓘ
Additional charges: Coûts supplémentaires: / Cargos adicionales: / Aufpreise: / Costi aggiuntivi:							
BP	0,81	0,74	0,68	0,65	0,63	ⓘ	ⓘ
BP Texture	0,61	0,56	0,51	0,49	0,48	ⓘ	ⓘ

Prices include one imprint in one position according to specified technique. Les prix incluent une impression sur un emplacement avec la technique spécifiée / Los precios incluyen una impresión en una posición acorde con la técnica especificada / In den Preisen inbegriffen ist ein Aufdruck auf einer Position gemäß angegebener Technik / I prezzi includono una stampa in una posizione a seconda della tecnica specificata.
ⓘ Price under request. Prix sur demande / Precio bajo consulta / Preis auf Anfrage / Prezzi su richiesta.

Writing modes:

Mode écriture / Modos de escritura / Schreibmodi / Modalità di scrittura.



T
6 m

*Source: GFK panel – Western Europe 9 – MAT June 2018 – Sales in Value & Volume

Printing techniques:

Techniques d'impression / Técnicas de impresión / Drucktechniken / Tecniche di stampa.



(BP) britePix™

External packaging:

Emballage externe / Envasado exterior / Außenverpackung / Imballaggio esterno.



288 ± 3,2 Kg

Check out the video

Regardez la video / Mira el vídeo / Produktvideo / Guarda il video.

PLASTIC PENS

176 Basic Pen
178 Click Pen
180 Stripped Grip Pen
182 White Striped Grip Pen

STYLUS PENS

184 Sleek Stylus Pen

Other writing instruments

174 —— 185

BASIC PEN

12010

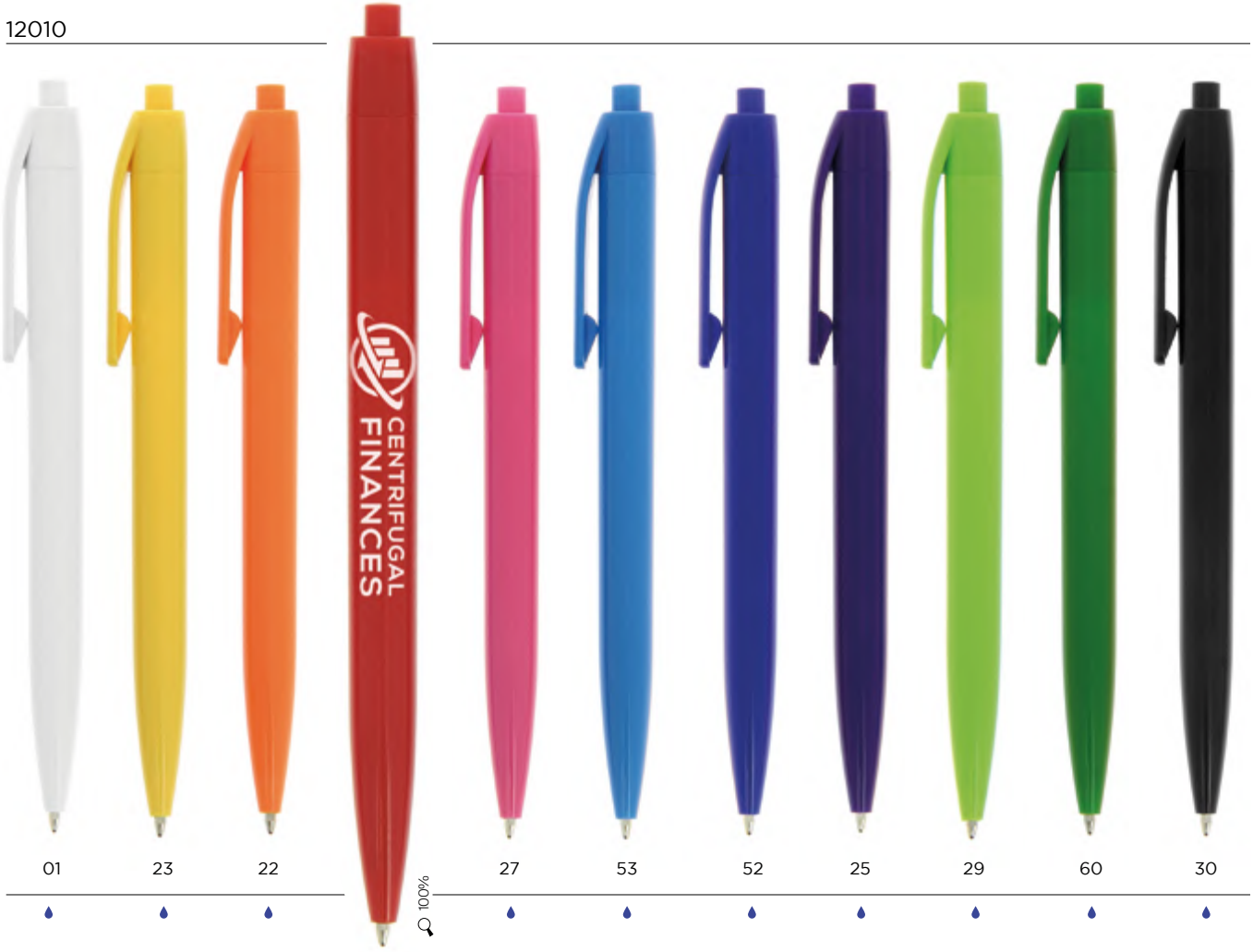

01 23 22 20 27 53 52 25 29 60 30

Colour ink
Encre de couleur
Color de la tinta
Schreibfarbe
Colore inchiostro

MOQ 500u.

Decoration:

Personnalisation / Personalización / Dekoration / Decorazione.

BASIC PEN

12010

A/B SP: max. 1 col.

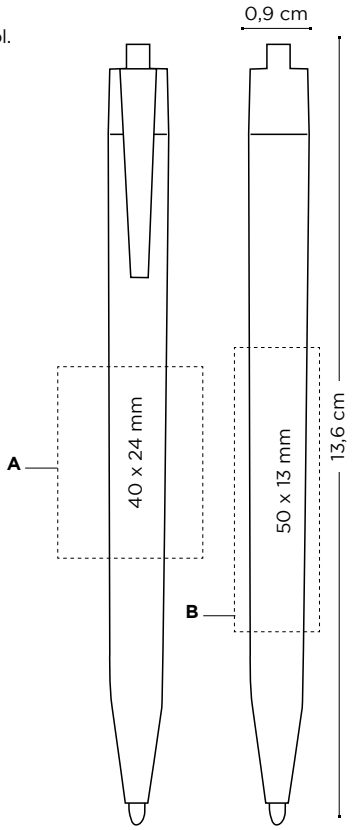

Price (CHF)

BASIC PEN 12010	500-999	1000-2499	2500-4999	5000-9999	10000-24999	25000-49999
unimprinted	0,17	0,16	0,16	0,15	ⓘ	ⓘ
SP	0,58	0,45	0,38	0,35	ⓘ	ⓘ

Prices include 1 colour screenprint in one position. Les prix incluent la sérigraphie 1 couleur sur un emplacement / En precio incluye un color en serigrafía en una posición / In den Preisen inbegriffen ist 1 Siebdruck-Farbaufdruck auf 1 Position / I prezzi includono la serigrafia ad 1 colore in una posizione.
ⓘ Price under request. Prix sur demande / Precio bajo consulta / Preis auf Anfrage / Prezzi su richiesta.

Writing modes:

Mode écriture / Modos de escritura / Schreibmodi / Modalità di scrittura.

Ballpen



M

Printing techniques:

Techniques d'impression / Técnicas de impresión / Drucktechniken / Tecniche di stampa.



(SP)
SCREEN
PRINTING

External packaging:

Emballage externe / Envasado exterior / Außenverpackung / Imballaggio esterno.



1000 ± 12,5 Kg

CLICK PEN

11748



10 23 22 20 27 25 53 50 60 30

100%

Colour ink
Encre de couleur
Color de la tinta
Schreibfarbe
Colore inchiostro

MOQ 500u.

Decoration:

Personnalisation / Personalización / Dekoration / Decorazione.

CLICK PEN
11748
A/B SP: max. 4 col.
C/D PD: max. 4 col.

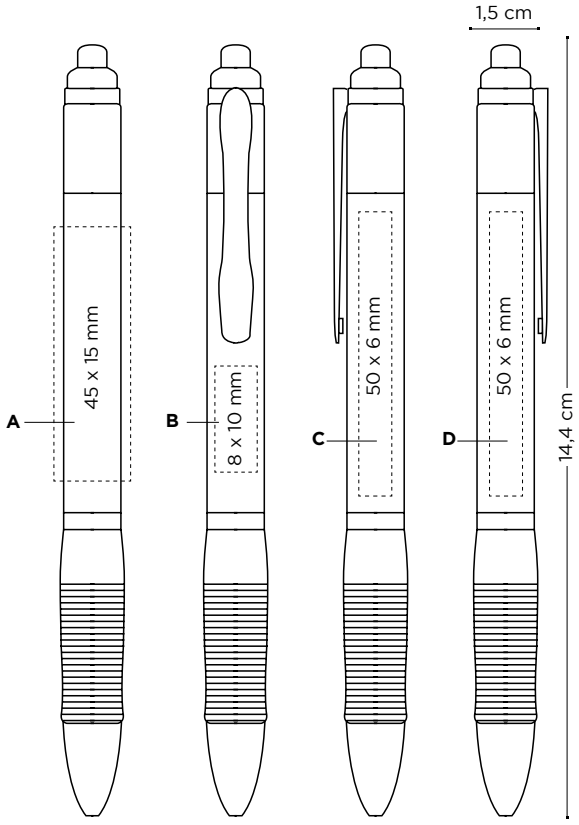

Price (CHF)

CLICK PEN 11748	500-999	1000-2499	2500-4999	5000-9999	10000-24999	25000-49999
unimprinted	0,22	0,21	0,21	0,20	ⓘ	ⓘ
SP	0,63	0,50	0,43	0,39	ⓘ	ⓘ
PD	0,71	0,60	0,51	0,48	ⓘ	ⓘ

Additional charges: Coûts supplémentaires: / Cargos adicionales: / Aufpreise: / Costi aggiuntivi:

SP	0,15	0,15	0,15	0,14	ⓘ	ⓘ
PD	0,41	0,30	0,22	0,21	ⓘ	ⓘ

Prices include one imprint in one position according to specified technique. Les prix incluent une impression sur un emplacement avec la technique spécifiée / Los precios incluyen una impresión en una posición acorde con la técnica especificada / In den Preisen inbegriffen ist ein Aufdruck auf einer Position gemäß angegebener Technik / I prezzi includono una stampa in una posizione a seconda della tecnica specificata.
ⓘ Price under request. Prix sur demande / Precio bajo consulta / Preis auf Anfrage / Prezzi su richiesta.

Writing modes:

Mode écriture / Modos de escritura / Schreibmodi / Modalità di scrittura.

Ballpen



M

Printing techniques:

Techniques d'impression / Técnicas de impresión / Drucktechniken / Tecniche di stampa.



(SP) SCREEN PRINTING



(PD) PAD PRINTING

External packaging:

Emballage externe / Envasado exterior / Außenverpackung / Imballaggio esterno.



1000 ± 9,5 Kg

STRIPED GRIP PEN

11243

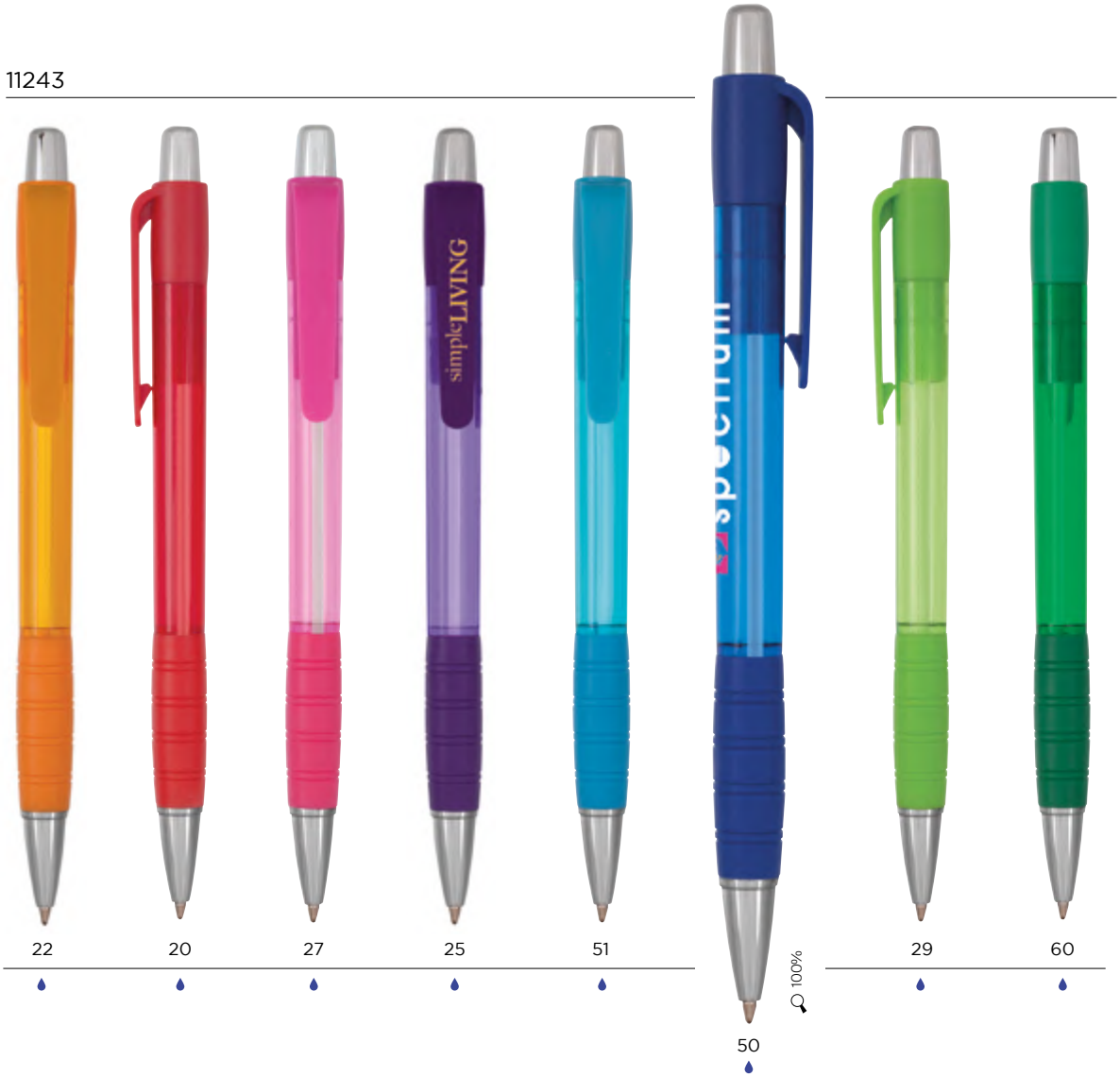

22 20 27 25 51 50 29 60

Colour ink
Encre de couleur
Color de la tinta
Schreibfarbe
Colore inchiostro

MOQ 500u.

Decoration:

Personnalisation / Personalización / Dekoration / Decorazione.

STRIPED GRIP PEN
11243
A SP: max. 2 col.
B PD: max. 1 col.

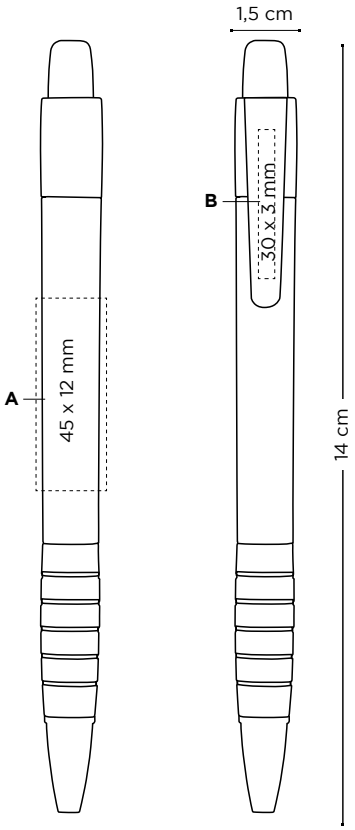

Price (CHF)

STRIPED GRIP PEN 11243	500-999	1000-2499	2500-4999	5000-9999	10000-24999	25000-49999
unimprinted	0,34	0,32	0,32	0,30	ⓘ	ⓘ
SP	0,74	0,61	0,55	0,50	ⓘ	ⓘ
PD	0,82	0,72	0,63	0,58	ⓘ	ⓘ

Additional charges: Coûts supplémentaires: / Cargos adicionales: / Aufpreise: / Costi aggiuntivi:

SP	0,15	0,15	0,15	0,14	ⓘ	ⓘ
PD	0,41	0,30	0,22	0,21	ⓘ	ⓘ

Prices include one imprint in one position according to specified technique. Les prix incluent une impression sur un emplacement avec la technique spécifiée / Los precios incluyen una impresión en una posición acorde con la técnica especificada / In den Preisen inbegriffen ist ein Aufdruck auf einer Position gemäß angegebener Technik / I prezzi includono una stampa in una posizione a seconda della tecnica specificata.
ⓘ Price under request. Prix sur demande / Precio bajo consulta / Preis auf Anfrage / Prezzi su richiesta.

Writing modes:

Mode écriture / Modos de escritura / Schreibmodi / Modalità di scrittura.

Ballpen



M

Printing techniques:

Techniques d'impression / Técnicas de impresión / Drucktechniken / Tecniche di stampa.



(SP) SCREEN PRINTING



(PD) PAD PRINTING

External packaging:

Emballage externe / Envasado exterior / Außenverpackung / Imballaggio esterno.



1000 ± 9 Kg

WHITE STRIPED GRIP PEN

11303



20 27 50 25 29 30

Colour ink
Encre de couleur
Color de la tinta
Schreibfarbe
Colore inchiostro

MOQ 500u.

Decoration:

Personnalisation / Personalización / Dekoration / Decorazione.

WHITE STRIPED GRIP PEN
11303
A SP: max. 2 col.
B PD: max. 1 col.

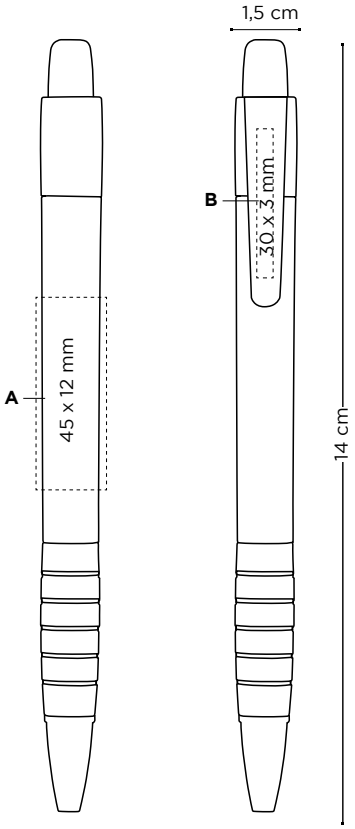

Price (CHF)

WHITE STRIPED GRIP PEN 11303	500-999	1000-2499	2500-4999	5000-9999	10000-24999	25000-49999
unimprinted	0,34	0,32	0,32	0,30	ⓘ	ⓘ
SP	0,74	0,61	0,55	0,50	ⓘ	ⓘ
PD	0,82	0,72	0,63	0,58	ⓘ	ⓘ

Additional charges: Coûts supplémentaires: / Cargos adicionales: / Aufpreise: / Costi aggiuntivi:

SP	0,15	0,15	0,15	0,14	ⓘ	ⓘ
PD	0,41	0,30	0,22	0,21	ⓘ	ⓘ

Prices include one imprint in one position according to specified technique. Les prix incluent une impression sur un emplacement avec la technique spécifiée / Los precios incluyen una impresión en una posición acorde con la técnica especificada / In den Preisen inbegriffen ist ein Aufdruck auf einer Position gemäß angegebener Technik / I prezzi includono una stampa in una posizione a seconda della tecnica specificata.
ⓘ Price under request. Prix sur demande / Precio bajo consulta / Preis auf Anfrage / Prezzi su richiesta.

Writing modes:

Mode écriture / Modos de escritura / Schreibmodi / Modalità di scrittura.

Ballpen



M

Printing techniques:

Techniques d'impression / Técnicas de impresión / Drucktechniken / Tecniche di stampa.



(SP) SCREEN PRINTING



(PD) PAD PRINTING

External packaging:

Emballage externe / Envasado exterior / Außenverpackung / Imballaggio esterno.



1000 ± 9 Kg

SLEEK STYLUS PEN

SLEEK STYLUS PEN

11666



10 19 23 20 30 39

100%

SLEEK STYLUS MATT PEN

11747



01 50

100%

SLEEK STYLUS EXECUTIVE PEN

11976



03 39

100%

Colour ink
Encre de couleur
Color de la tinta
Schreibfarbe
Colore inchiostro

MOQ 100u. (LE)
MOQ 500u. (SP)

Decoration:

Personnalisation / Personalización / Dekoration / Decorazione.

SLEEK STYLUS PEN
11666
SLEEK STYLUS MATT PEN
11747
SLEEK STYLUS EXECUTIVE PEN
11976

A SP: max. 1 col.
B SP: max. 2 col.
C/D/E/F LE

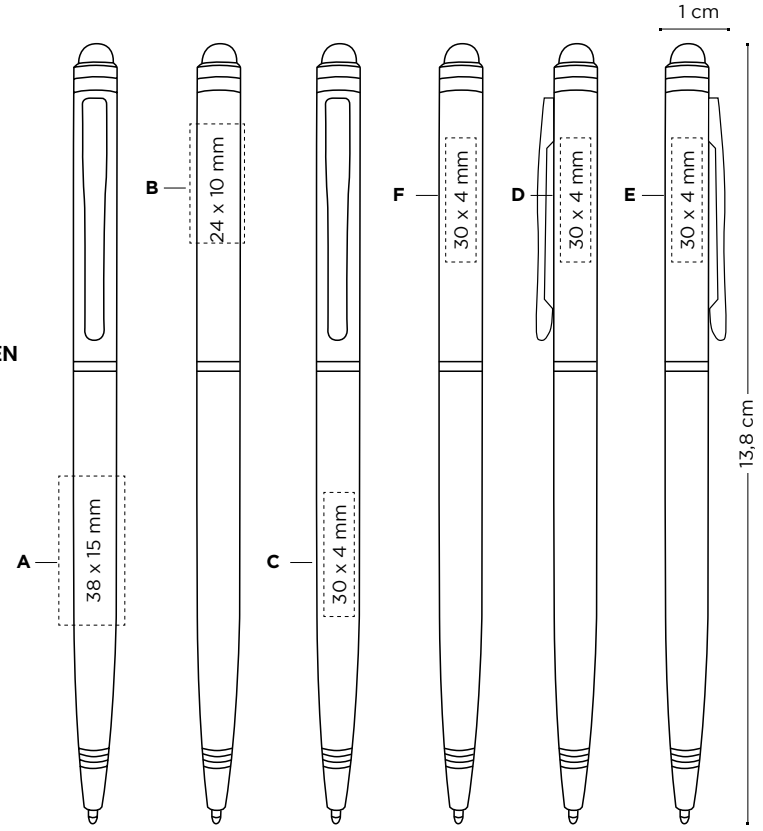

Price (CHF)

SLEEK STYLUS PEN	100-299	300-499	500-999	1000-2499	2500-4999	5000-9999	10000-24999
11666							
unimprinted	2,02	1,94	1,87	1,79	1,79	ⓘ	ⓘ
SP	-	2,67	2,45	2,25	2,18	ⓘ	ⓘ
LE	4,13	3,49	3,21	3,02	2,98	ⓘ	ⓘ
11747 / 11976							
unimprinted	2,16	2,08	1,98	1,90	1,90	ⓘ	ⓘ
SP	-	2,81	2,56	2,37	2,30	ⓘ	ⓘ
LE	4,27	3,63	3,33	3,13	3,10	ⓘ	ⓘ

Additional charges: Coûts supplémentaires: / Cargos adicionales: / Aufpreise: / Costi aggiuntivi:

SP	-	0,43	0,37	0,26	0,26	ⓘ	ⓘ
LE	2,11	1,55	1,35	1,23	1,19	1,16	ⓘ

Prices include one imprint in one position according to specified technique. Les prix incluent une impression sur un emplacement avec la technique spécifiée / Los precios incluyen una impresión en una posición acorde con la técnica especificada / In den Preisen inbegriffen ist ein Aufdruck auf einer Position gemäß angegebener Technik / I prezzi includono una stampa in una posizione a seconda della tecnica specificata.
ⓘ Price under request. Prix sur demande / Precio bajo consulta / Preis auf Anfrage / Prezzi su richiesta.

Writing modes:

Mode écriture / Modos de escritura / Schreibmodi / Modalità di scrittura.

Ballpen

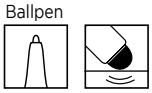

M

Laser engraving not available in yellow/silver colour

Printing techniques:

Techniques d'impression / Técnicas de impresión / Drucktechniken / Tecniche di stampa.



(SP) SCREEN PRINTING



(LE) LASER

External packaging:

Emballage externe / Envasado exterior / Außenverpackung / Imballaggio esterno.



11666

900 ± 12,4 Kg



11747
11976

800 ± 13 Kg

ADHESIVE NOTEPADS

190 BIC® 50 mm x 75 mm Adhesive Notepads
192 BIC® 68 mm x 75 mm Adhesive Notepads
194 BIC® 75 mm x 75 mm Adhesive Notepads
196 BIC® Small Adhesive Die Cut Notepads
198 BIC® 101 mm x 75 mm Adhesive Notepads & BIC® 101 mm x 75 mm Alternating Sheet Imprint
200 BIC® Medium Adhesive Die Cut Notepads
202 BIC® 101 mm x 101 mm Adhesive Notepads
204 BIC® 101 mm x 130 mm Adhesive Notepads

SCRATCH PADS

206 BIC® 75 x 127 mm Non-Adhesive Scratch Pad
207 BIC® 96 x 152 mm Non-Adhesive Scratch Pad

BOOKLETS

210 BIG Flag Booklet
212 BIC® 75 x 75 Booklet
214 BIC® 101 x 75 Booklet
216 BIC® 75 x 75 Adhesive Notepad With Flag Booklet
218 BIC® Clic Stic Organiser & BIC® Clic Stic Mini Digital Organiser
222 BIC® 150 x 150 mm Booklet Organiser
224 BIC® 150 x 150 mm Booklet With Pen Loop

Sticky notes

186 —— 225

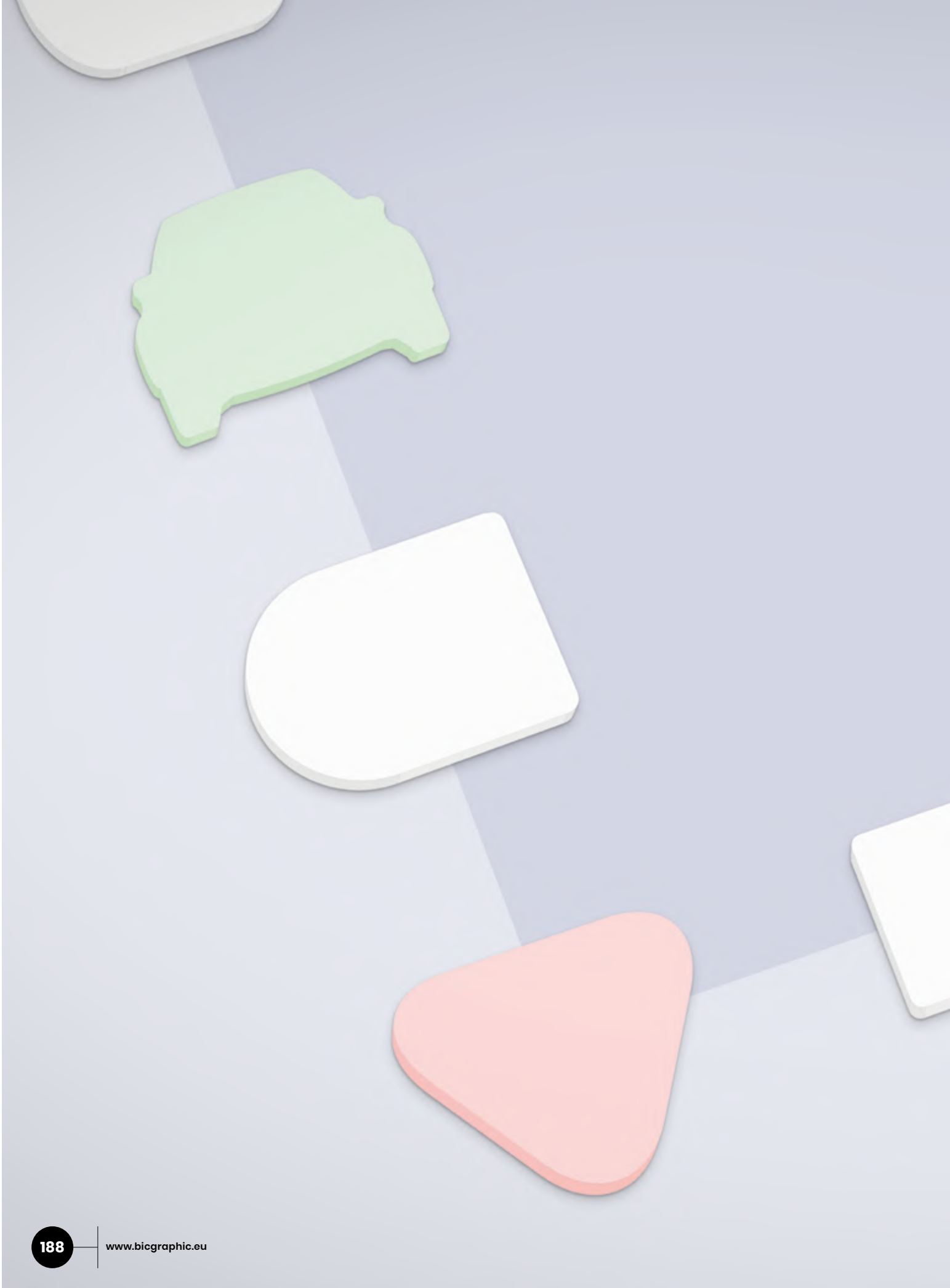

STICKY NOTES

BIC® Sticky Notes, an indispensable tool in any office. Choose between a wide range of sizes and forms, sticky and non sticky.

FR > Les BIC® Sticky Notes : le matériel de bureau indispensable. Faites votre choix parmi une multitude de tailles et de formes, adhésifs ou non.

DE > BIC Sticky Notes, unverzichtbar in jedem Büro. Wählen Sie aus einer Vielzahl von Grössen und Designs, mit und ohne Haftstreifen.

ES > Las BIC® Sticky Notes son una herramienta indispensable en cualquier oficina. Elige entre gran variedad de tamaños y formas, con y sin adhesivo.

IT > BIC® Sticky Notes è uno strumento indispensabile in qualsiasi ufficio. Scegli tra una vasta gamma di dimensioni e forme, Riposizionabili e non.

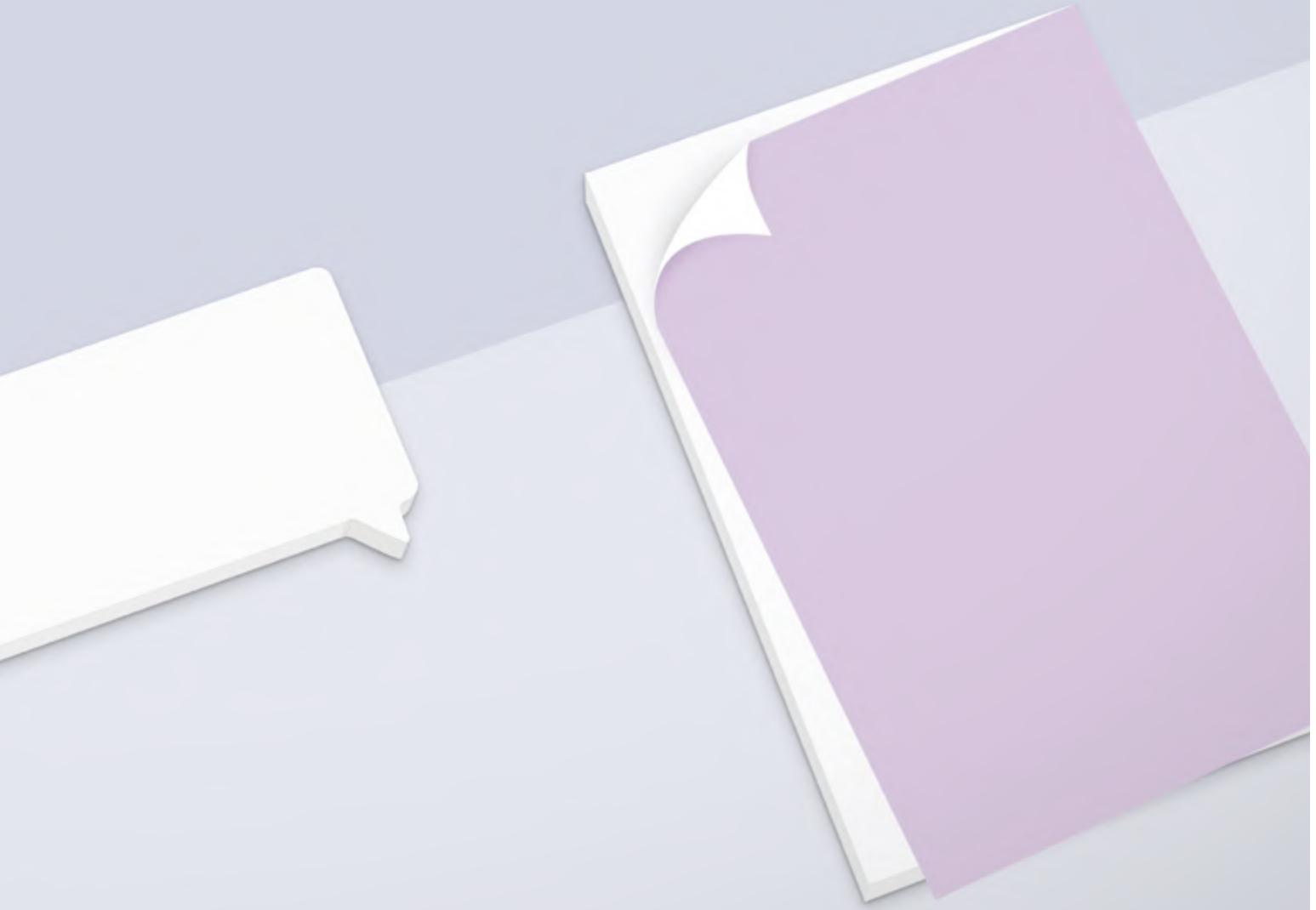

50 MM X 75 MM ADHESIVE NOTEPADS

ecolutions® VERSION AVAILABLE

MADE WITH 100% FSC CERTIFIED PAPER
& **100% RECYCLABLE**

MANUFACTURED AND PRINTED IN BIC FACTORIES



150%



100%

Ideal pocket size
for mailing campaigns!

Exact colour match:
Correspondance exacte des couleurs / Color exacto / Exakte Farbübereinstimmung / Esatta corrispondenza di colore.

≥ 500 units

Paper type:
Type de papier / Tipo de papel /Papierart / Tipo carta.

- ☐ Standard 80g
- ☐ Recycled 80g

Special packaging:
Emballage spécial /Envasado especial / Preis auf Anfrage / Confezione speciale.

shrink-wrapped

N° Sheets	Units per pack
25	10
50	5
100	1

Optional Packaging:
Cello Wrap 1, 2, 3 units

Printing techniques:
Techniques d'impression / Técnicas de impresión / Drucktechniken / Tecniche di stampa.



(DG)
DIGITAL

MADE IN SPAIN

ECOLUTIONS VERSION: MADE OF 100% RECYCLED FIBRE* & **100% RECYCLABLE**
NON ECOLUTIONS VERSION: MADE WITH 100% FSC CERTIFIED PAPER & **100% RECYCLABLE**

Decoration:

Personnalisation / Personalización / Dekoration / Decorazione.

BIC® 50 MM X 75 MM ADHESIVE NOTEPADS **MOQ 500u.**

A DG: 4-colour process

25 — 3522 ecolutions® 3520

50 — 3552 ecolutions® 3550

100 — 3582 ecolutions® 3580

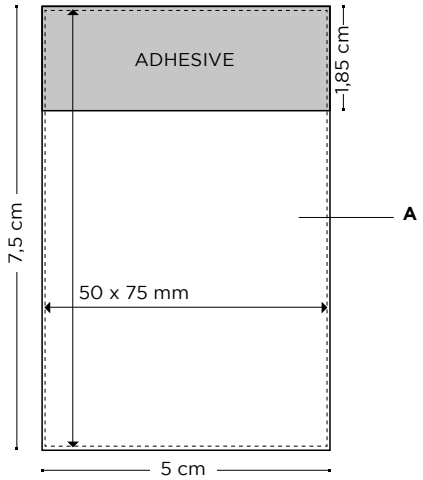

Price (CHF)

BIC® 50 MM X 75 MM ADHESIVE NOTEPADS	500-999	1000-2499	2500-4999	5000-9999	10000-24999	25000-49999
25 — 3522						
DG	0,55	0,45	0,30	0,26	0,26	0,26
ecolutions® 3520						
DG	0,61	0,51	0,35	0,29	ⓘ	ⓘ
50 — 3552						
DG	0,90	0,68	0,45	0,38	0,37	0,36
ecolutions® 3550						
DG	1,02	0,78	0,50	0,43	ⓘ	ⓘ
100 — 3582						
DG	1,36	1,11	0,81	0,63	0,61	0,60
ecolutions® 3580						
DG	1,51	1,24	0,89	0,70	ⓘ	ⓘ

Additional charges: Coûts supplémentaires: / Cargos adicionales: / Aufpreise: / Costi aggiuntivi:

Exact colour match on pad	122CHF

Prices include 4-colour process imprint. Les prix incluent l'impression en quadrichromie / Los precios incluyen una impresión en cuatricromía / In den Preisen inbegriffen ist der Vierfarbdruck-Aufdruck / I prezzi includono la stampa con processo in quadricromia.

Orders must be multiples of the minimum order quantity. Les commandes doivent être un multiple de la quantité minimum indiquée / Los pedidos deben ser múltiples de la cantidad mínima de pedido / Bestellungen müssen das Vielfache der Mindestbestellmenge / Gli ordini devono essere multipli della quantità minima.

Additional charge for shrink-wrapped pack: 0,13CHF. Coût additionnelle pour emballage sous film: 0,13CHF / Coste adicional por el retractilado: 0,13CHF / Aufpreis für eingeschweißte Einzel-Mehrverpackung 0,13CHF / Supplemento per blister 0,13CHF.

ⓘ Price under request. Prix sur demande / Precio bajo consulta / Preis auf Anfrage / Prezzi su richiesta

External packaging:

Emballage externe / Envasado exterior / Außenverpackung / Imballaggio esterno.



25 — **1000** ± 8,7 Kg



50 — **500** ± 8,5 Kg



100 — **250** ± 8,4 Kg

*The percentage is calculated exluding backsheet.
*Pourcentage calculé hors dernière page.
*Porcentaje calculado excluyendo la última página.
*Der Prozentsatz ist ohne Rückblatt kalkuliert
*La percentuale é calcolata escludendo il cartoncino di fondo.

68 MM X 75 MM ADHESIVE NOTEPADS

ecolutions® VERSION AVAILABLE

MANUFACTURED AND PRINTED IN BIC FACTORIES



130 %

Sticky Notes ideal to always take your messages with you!

Exact colour match:
Correspondance exacte des couleurs / Color exacto / Exakte Farbübereinstimmung / Esatta corrispondenza di colore.

≥ 500 units

Paper type:
Type de papier / Tipo de papel /Papierart / Tipo carta.

- ☐ Standard 80g
- ☐ Recycled 80g

Special packaging:
Emballage spécial /Envasado especial / Preis auf Anfrage / Confezione speciale.

shrink-wrapped

N° Sheets	Units per pack
25	10
50	5
100	1

Optional Packaging:
Cello Wrap 1, 2, 3 units

Printing techniques:
Techniques d'impression / Técnicas de impresión / Drucktechniken / Tecniche di stampa.

(DG) DIGITAL

MADE IN SPAIN

ECOLUTIONS VERSION: MADE OF 100% RECYCLED FIBRE* & **100% RECYCLABLE**
NON ECOLUTIONS VERSION: MADE WITH 100% FSC CERTIFIED PAPER & **100% RECYCLABLE**

Decoration:

Personnalisation / Personalización / Dekoration / Decorazione.

BIC® 68 MM X 75 MM ADHESIVE NOTEPADS **MOQ 500u.**

A DG: 4-colour process

25 — 3502 / ecolutions® 3500

50 — 3532 / ecolutions® 3530

100 — 3562 / ecolutions® 3560

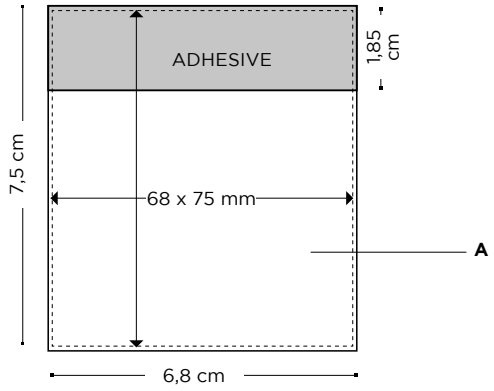

Price (CHF)

BIC® 68 MM X 75 MM ADHESIVE NOTEPADS	500-999	1000-2499	2500-4999	5000-9999	10000-24999	25000-49999
25 — 3502						
DG	0,65	0,53	0,35	0,28	0,28	0,28
ecolutions® 3500						
DG	0,72	0,59	0,38	0,31	ⓘ	ⓘ
50 — 3532						
DG	0,99	0,73	0,53	0,43	0,42	0,41
ecolutions® 3530						
DG	1,09	0,80	0,59	0,48	ⓘ	ⓘ
100 — 3562						
DG	1,39	1,18	0,93	0,78	0,77	0,75
ecolutions® 3560						
DG	1,54	1,31	1,03	0,86	ⓘ	ⓘ

Additional charges: Coûts supplémentaires: / Cargos adicionales: / Aufpreise: / Costi aggiuntivi:

Exact colour match on pad	122CHF

Prices include 4-colour process imprint. Les prix incluent l'impression en quadrichromie / Los precios incluyen una impresión en cuatricromía / In den Preisen inbegriffen ist der Vierfarbdruck-Aufdruck / I prezzi includono la stampa con processo in quadricromia.

Orders must be multiples of the minimum order quantity. Les commandes doivent être un multiple de la quantité minimum indiquée / Los pedidos deben ser múltiples de la cantidad mínima de pedido / Bestellungen müssen das Vielfache der Mindestbestellmenge / Gli ordini devono essere multipli della quantità minima.

Additional charge for shrink-wrapped pack: 0,13CHF. Coût additionnelle pour emballage sous film: 0,13CHF / Coste adicional por el retractilado: 0,13CHF / Aufpreis für eingeschweißte Einzel-Mehrverpackung 0,13CHF / Supplemento per blister 0,13CHF.

ⓘ Price under request. Prix sur demande / Precio bajo consulta / Preis auf Anfrage / Prezzi su richiesta

External packaging:

Emballage externe / Envasado exterior / Außenverpackung / Imballaggio esterno.



25 — **500** ± 5,7 Kg



50 — **250** ± 5,4 Kg



100 — **130** ± 5,6 Kg

*The percentage is calculated exluding backsheet.
*Pourcentage calculé hors dernière page.
*Porcentaje calculado excluyendo la última página.
*Der Prozentsatz ist ohne Rückblatt kalkuliert
*La percentuale é calcolata escludendo il cartoncino di fondo.

75 MM X 75 MM ADHESIVE NOTEPADS

ecolutions® VERSION AVAILABLE

MADE WITH 100% FSC CERTIFIED PAPER
& **100% RECYCLABLE**

MANUFACTURED AND PRINTED IN BIC FACTORIES



130%

Large imprint area in a small size!

Exact colour match:

Correspondance exacte des couleurs / Color exacto / Exakte Farbübereinstimmung / Esatta corrispondenza di colore.

≥ 500 units

Paper type:

Type de papier / Tipo de papel /Papierart / Tipo carta.

- ☐ Standard 80g
- ☐ Recycled 80g

Special packaging:

Emballage spécial /Envasado especial / Preis auf Anfrage / Confezione speciale.

shrink-wrapped

N° Sheets	Units per pack
25	10
50	5
100	1

Optional Packaging:
Cello Wrap 1, 2, 3 units

Printing techniques:

Techniques d'impression / Técnicas de impresión / Drucktechniken / Tecniche di stampa.



(DG) DIGITAL

MADE IN SPAIN

ECOLUTIONS VERSION: MADE OF 100% RECYCLED FIBRE* & **100% RECYCLABLE**
NON ECOLUTIONS VERSION: MADE WITH 100% FSC CERTIFIED PAPER & **100% RECYCLABLE**

Decoration:

Personnalisation / Personalización / Dekoration / Decorazione.

BIC® 75 MM X 75 MM ADHESIVE NOTEPADS **MOQ 500u.**

A DG: 4-colour process

25 3507
ecolutions® 3505

50 3537
ecolutions® 3535

100 3567
ecolutions® 3565

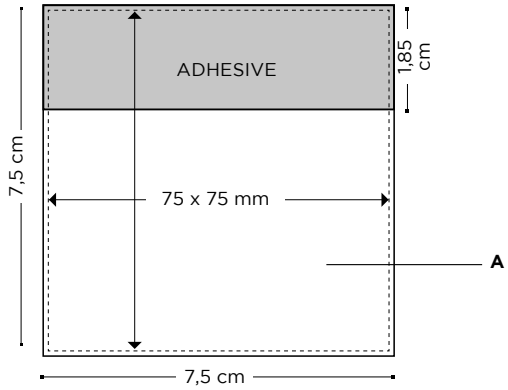

Price (CHF)

BIC® 75 MM X 75 MM ADHESIVE NOTEPADS	500-999	1000-2499	2500-4999	5000-9999	10000-24999	25000-49999
25 — 3507						
DG	0,68	0,56	0,38	0,30	0,29	0,29
ecolutions® 3505						
DG	0,75	0,60	0,43	0,34	ⓘ	ⓘ
50 — 3537						
DG	1,01	0,75	0,56	0,48	0,46	0,45
ecolutions® 3535						
DG	1,11	0,84	0,61	0,53	ⓘ	ⓘ
100 — 3567						
DG	1,44	1,24	1,03	0,96	0,94	0,92
ecolutions® 3565						
DG	1,60	1,38	1,15	1,07	ⓘ	ⓘ

Additional charges: Coûts supplémentaires: / Cargos adicionales: / Aufpreise: / Costi aggiuntivi:

Exact colour match on pad	122CHF

Prices include 4-colour process imprint. Les prix incluent l'impression en quadrichromie / Los precios incluyen una impresión en cuatricromía / In den Preisen inbegriffen ist der Vierfarbdruck-Aufdruck / I prezzi includono la stampa con processo in quadricromia.

Orders must be multiples of the minimum order quantity. Les commandes doivent être un multiple de la quantité minimum indiquée / Los pedidos deben ser múltiples de la cantidad mínima de pedido / Bestellungen müssen das Vielfache der Mindestbestellmenge / Gli ordini devono essere multipli della quantità minima.

Additional charge for shrink-wrapped pack: 0,13CHF. Coût additionnelle pour emballage sous film: 0,13CHF / Coste adicional por el retractilado: 0,13CHF / Aufpreis für eingeschweißte Einzel-Mehrverpackung 0,13CHF / Supplemento per blister 0,13CHF.

ⓘ Price under request. Prix sur demande / Precio bajo consulta / Preis auf Anfrage / Prezzi su richiesta

External packaging:

Emballage externe / Envasado exterior / Außenverpackung / Imballaggio esterno.



25 — **500** ± 6,2 Kg



50 — **250** ± 5,9 Kg



100 — **130** ± 6,1 Kg

SMALL ADHESIVE DIE CUT NOTEPADS

MANUFACTURED AND PRINTED IN BIC FACTORIES



Choose from 7 stock shapes!
Custom-made shapes available upon request

Exact colour match:
Correspondance exacte des couleurs / Color exacto / Exakte Farbübereinstimmung / Esatta corrispondenza di colore.

≥ 500 units

Paper type:
Type de papier / Tipo de papel /Papierart / Tipo carta.

☐ Standard 80g

Special packaging:
Emballage spécial /Envasado especial / Preis auf Anfrage / Confezione speciale.

shrink-wrapped

N° Sheets	Units per pack
25	10
50	5
100	1

Optional Packaging:
Cello Wrap 1, 2, 3 units

Printing techniques:
Techniques d'impression / Técnicas de impresión / Drucktechniken / Tecniche di stampa.

(DG) DIGITAL

MADE IN SPAIN

MADE WITH 100% FSC CERTIFIED PAPER
& **100% RECYCLABLE**

Decoration:

Personnalisation / Personalización / Dekoration / Decorazione.

BIC® SMALL ADHESIVE DIE CUT NOTEPADS **MOQ 500u.**

A DG: 4-colour process

25 3603

50 3607

100 3611

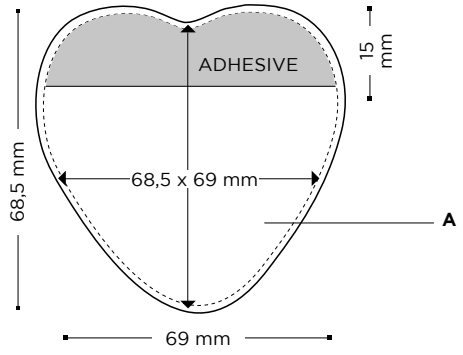

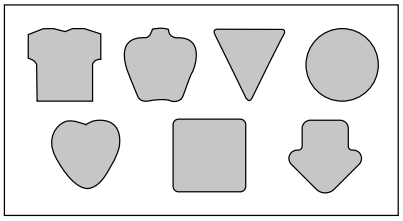

Price (CHF)

	BIC® SMALL ADHESIVE DIE CUT NOTEPAD	500-999	1000-2499	2500-4999	5000-9999	10000-24999	25000-49999
25	3603						
	DG	1,13	0,89	0,61	0,50	0,49	0,48
50	3607						
	DG	1,71	1,28	0,93	0,81	0,80	0,79
100	3611						
	DG	2,64	2,29	1,90	1,76	1,73	1,69

Additional charges: Coûts supplémentaires: / Cargos adicionales: / Aufpreise: / Costi aggiuntivi:

Exact colour match on pad	122CHF
Custom made shape set up charge (per order &/or shape)	1386CHF
Repeat order	Free

Prices include 4-colour process imprint. Les prix incluent l'impression en quadrichromie / Los precios incluyen una impresión en cuatricromía / In den Preisen inbegriffen ist der Vierfarbdruck-Aufdruck / I prezzi includono la stampa con processo in quadricromia.

Orders must be multiples of the minimum order quantity. Les commandes doivent être un multiple de la quantité minimum indiquée / Los pedidos deben ser múltiples de la cantidad mínima de pedido / Bestellungen müssen das Vielfache der Mindestbestellmenge / Gli ordini devono essere multipli della quantità minima.

Additional charge for shrink-wrapped pack: 0,13CHF. Coût additionnelle pour emballage sous film: 0,13CHF / Coste adicional por el retractilado: 0,13CHF / Aufpreis für eingeschweißte Einzel-Mehrverpackung 0,13CHF / Supplemento per blister 0,13CHF.

External packaging:

Emballage externe / Envasado exterior / Außenverpackung / Imballaggio esterno.



25

500 ± 6,2 Kg

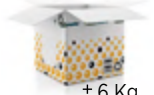

50

250 ± 6 Kg



100

130 ± 6,2 Kg

101 MM X 75 MM ADHESIVE NOTEPADS & BIC® 101 MM X 75 MM ALTERNATING SHEET IMPRINT

ecolutions® VERSION AVAILABLE

MADE WITH 100% FSC CERTIFIED PAPER
& **100% RECYCLABLE**

MANUFACTURED AND PRINTED IN BIC FACTORIES

Indispensable in any office!
Most popular Sticky Notes pad size!



100%

Alternate 2 messages for double-impact communication!

Exact colour match:
Correspondance exacte des couleurs / Color exacto / Exakte Farbübereinstimmung / Esatta corrispondenza di colore.

≥ 500 units

Paper type:
Type de papier / Tipo de papel /Papierart / Tipo carta.

- ☐ Standard 80g
- ☐ Recycled 80g

Special packaging:
Emballage spécial /Envasado especial / Preis auf Anfrage / Confezione speciale.

shrink-wrapped

N° Sheets	Units per pack
25	10
50	5
100	1

Optional Packaging:
Cello Wrap 1, 2, 3 units

Printing techniques:
Techniques d'impression / Técnicas de impresión / Drucktechniken / Tecniche di stampa.

(DG) DIGITAL

MADE IN SPAIN

ECOLUTIONS VERSION: MADE OF 100% RECYCLED FIBRE* & **100% RECYCLABLE**
NON ECOLUTIONS VERSION: MADE WITH 100% FSC CERTIFIED PAPER & **100% RECYCLABLE**

Decoration:

Personnalisation / Personalización / Dekoration / Decorazione.

BIC® 101 MM X 75 MM ADHESIVE NOTEPADS & ALTERNATING SHEET IMPRINT

A DG: 4-colour process

25 — 3512 — ecolutions® 3510 — Alternating Sheet 3514 — **MOQ 500u.**

50 — 3542 — ecolutions® 3540 — Alternating Sheet 3544 — **MOQ 250u.**

100 — 3572 — ecolutions® 3570 — **MOQ 500u.**

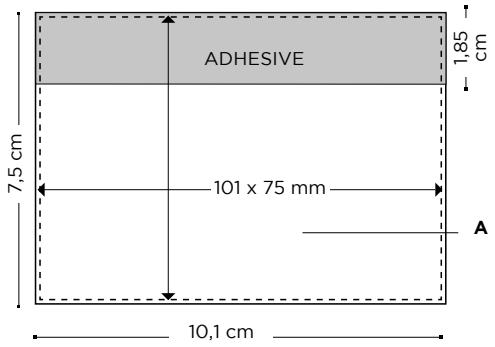

Price (CHF)

BIC® 101 MM X 75 MM ADHESIVE NOTEPADS & ALTERNATING SHEET	250-499	500-999	1000-2499	2500-4999	5000-9999	10000-24999	25000-49999
25 — 3512							
DG	-	0,81	0,63	0,48	0,38	0,37	0,36
ecolutions® 3510							
DG	-	0,90	0,71	0,53	0,43	ⓘ	ⓘ
Alternating Sheet 3514							
DG	-	0,81	0,63	0,48	0,38	0,37	0,36
50 — 3542							
DG	1,31	1,11	0,93	0,68	0,60	0,59	0,58
ecolutions® 3540							
DG	1,46	1,24	1,03	0,77	0,67	ⓘ	ⓘ
Alternating Sheet 3544							
DG	1,31	1,11	0,93	0,68	0,60	0,59	0,58
100 — 3572							
DG	-	1,84	1,48	1,29	1,16	1,14	1,11
ecolutions® 3570							
DG	-	2,08	1,66	1,45	1,30	ⓘ	ⓘ

Additional charges: Coûts supplémentaires: / Cargos adicionales: / Aufpreise: / Costi aggiuntivi:

Exact colour match on pad	122CHF

Prices include 4-colour process imprint. Les prix incluent l'impression en quadrichromie / Los precios incluyen una impresión en cuatricromía / In den Preisen inbegriffen ist der Vierfarbdruck-Aufdruck / I prezzi includono la stampa con processo in quadricromia.

Orders must be multiples of the minimum order quantity. Les commandes doivent être un multiple de la quantité minimum indiquée / Los pedidos deben ser múltiples de la cantidad mínima de pedido / Bestellungen müssen das Vielfache der Mindestbestellmenge / Gli ordini devono essere multipli della quantità minima.

Additional charge for shrink-wrapped pack: 0,13CHF. Coût additionnelle pour emballage sous film: 0,13CHF / Coste adicional por el retractilado: 0,13CHF / Aufpreis für eingeschweißte Einzel-Mehrverpackung 0,13CHF / Supplemento per blister 0,13CHF.

ⓘ Price under request. Prix sur demande / Precio bajo consulta / Preis auf Anfrage / Prezzi su richiesta

External packaging:

Emballage externe / Envasado exterior / Außenverpackung / Imballaggio esterno.



25 — **500** ± 8,2 Kg



50 — **250** ± 8 Kg



100 — **130** ± 8,3 Kg

*The percentage is calculated exluding backsheet.
*Pourcentage calculé hors dernière page.
*Porcentaje calculado excluyendo la última página.
*Der Prozentsatz ist ohne Rückblatt kalkuliert
*La percentuale é calcolata escludendo il cartoncino di fondo.

MEDIUM ADHESIVE DIE CUT NOTEPADS

ecolutions® VERSION AVAILABLE

MADE WITH 100% FSC CERTIFIED PAPER
& **100% RECYCLABLE**

MANUFACTURED AND PRINTED IN BIC FACTORIES



125%

Choose from 28 stock shapes!
Custom-made shapes also available upon request

Exact colour match:
Correspondance exacte des couleurs / Color exacto / Exakte Farbübereinstimmung / Esatta corrispondenza di colore.

≥ 500 units

Paper type:
Type de papier / Tipo de papel /Papierart / Tipo carta.

- ☐ Standard 80g
- ☐ Recycled 80g

Special packaging:
Emballage spécial /Envasado especial / Preis auf Anfrage / Confezione speciale.

shrink-wrapped

N° Sheets	Units per pack
25	10
50	5
100	1

Optional Packaging:
Cello Wrap 1, 2, 3 units

Printing techniques:
Techniques d'impression / Técnicas de impresión / Drucktechniken / Tecniche di stampa.



(DG)
DIGITAL

MADE IN SPAIN

ECOLUTIONS VERSION: MADE OF 100% RECYCLED FIBRE* & **100% RECYCLABLE**
NON ECOLUTIONS VERSION: MADE WITH 100% FSC CERTIFIED PAPER & **100% RECYCLABLE**

Decoration:

Personnalisation / Personalización / Dekoration / Decorazione.

BIC® MEDIUM ADHESIVE DIE CUT NOTEPADS

A DG: 4-colour process

MOQ 500u.

25 — 3604 / ecolutions® 3602

50 — 3608 / ecolutions® 3606

100 — 3612 / ecolutions® 3610

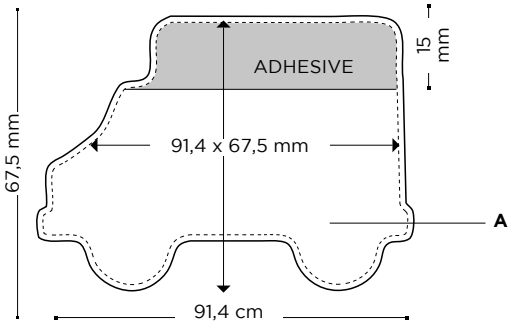

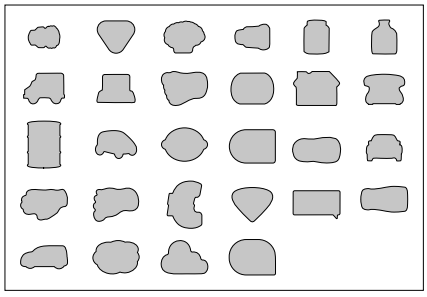

Price (CHF)

BIC® MEDIUM ADHESIVE DIE CUT NOTEPADS	500-999	1000-2499	2500-4999	5000-9999	10000-24999	25000-49999
25 — 3604						
DG	1,24	0,96	0,74	0,58	0,57	0,56
ecolutions® 3602						
DG	1,36	1,06	0,80	0,64	ⓘ	ⓘ
50 — 3608						
DG	2,13	1,65	1,22	1,04	1,02	1,00
ecolutions® 3606						
DG	2,30	1,79	1,31	1,13	ⓘ	ⓘ
100 — 3612						
DG	3,24	2,61	2,26	2,04	2,00	1,96
ecolutions® 3610						
DG	3,76	3,02	2,62	2,37	ⓘ	ⓘ

Additional charges: Coûts supplémentaires: / Cargos adicionales: / Aufpreise: / Costi aggiuntivi:

Exact colour match on pad	122CHF
Custom made shape set up charge (per order &/or shape)	1386CHF
Repeat order	Free

Prices include 4-colour process imprint. Les prix incluent l'impression en quadrichromie / Los precios incluyen una impresión en cuatricromía / In den Preisen inbegriffen ist der Vierfarbdruck-Aufdruck / I prezzi includono la stampa con processo in quadricromia.

Orders must be multiples of the minimum order quantity. Les commandes doivent être un multiple de la quantité minimum indiquée / Los pedidos deben ser múltiples de la cantidad mínima de pedido / Bestellungen müssen das Vielfache der Mindestbestellmenge / Gli ordini devono essere multipli della quantità minima.

Additional charge for shrink-wrapped pack: 0,13CHF. Coût additionnelle pour emballage sous film: 0,13CHF / Coste adicional por el retractilado: 0,13CHF / Aufpreis für eingeschweißte Einzel-Mehrverpackung 0,13CHF / Supplemento per blister 0,13CHF.

ⓘ Price under request. Prix sur demande / Precio bajo consulta / Preis auf Anfrage / Prezzi su richiesta

External packaging:

Emballage externe / Envasado exterior / Außenverpackung / Imballaggio esterno.



25 — **400** ± 6,6 Kg



50 — **200** ± 6,4 Kg



100 — **100** ± 6,4 Kg

*The percentage is calculated exluding backsheet.
*Pourcentage calculé hors dernière page.
*Porcentaje calculado excluyendo la última página.
*Der Prozentsatz ist ohne Rückblatt kalkuliert
*La percentuale é calcolata escludendo il cartoncino di fondo.

101 MM X 101 MM ADHESIVE NOTEPADS

ecolutions® VERSION AVAILABLE

MADE WITH 100% FSC CERTIFIED PAPER
& **100% RECYCLABLE**

MANUFACTURED AND PRINTED IN BIC FACTORIES



Take advantage of this large imprint area!

Exact colour match:
Correspondance exacte des couleurs / Color exacto / Exakte Farbübereinstimmung / Esatta corrispondenza di colore.

≥ 500 units

Paper type:
Type de papier / Tipo de papel /Papierart / Tipo carta.

- ☐ Standard 80g
- ☐ Recycled 80g

Special packaging:
Emballage spécial /Envasado especial / Preis auf Anfrage / Confezione speciale.

shrink-wrapped

N° Sheets	Units per pack
25	10
50	5
100	1

Optional Packaging:
Cello Wrap 1, 2, 3 units

Printing techniques:
Techniques d'impression / Técnicas de impresión / Drucktechniken / Tecniche di stampa.



(DG)
DIGITAL

MADE IN SPAIN

ECOLUTIONS VERSION: MADE OF 100% RECYCLED FIBRE* & **100% RECYCLABLE**
NON ECOLUTIONS VERSION: MADE WITH 100% FSC CERTIFIED PAPER & **100% RECYCLABLE**

Decoration:

Personnalisation / Personalización / Dekoration / Decorazione.

BIC® 101 MM X 101 MM ADHESIVE NOTEPADS **MOQ 500u.**

A DG: 4-colour process

25 — 3518 / ecolutions® 3516

50 — 3548 / ecolutions® 3546

100 — 3578 / ecolutions® 3576

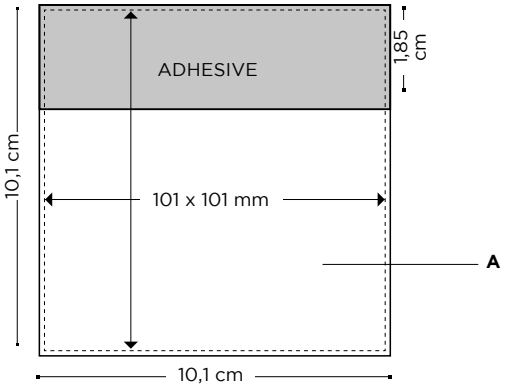

Price (CHF)

BIC® 101 MM X 101 MM ADHESIVE NOTEPADS	500-999	1000-2499	2500-4999	5000-9999	10000-24999	25000-49999
25 — 3518						
DG	1,16	0,81	0,60	0,50	0,49	0,48
ecolutions® 3516						
DG	1,28	0,88	0,66	0,55	ⓘ	ⓘ
50 — 3548						
DG	1,46	1,24	0,99	0,81	0,80	0,79
ecolutions® 3546						
DG	1,61	1,37	1,09	0,89	ⓘ	ⓘ
100 — 3578						
DG	2,42	2,06	1,74	1,54	1,51	1,47
ecolutions® 3576						
DG	2,67	2,27	1,93	1,71	ⓘ	ⓘ

Additional charges: Coûts supplémentaires: / Cargos adicionales: / Aufpreise: / Costi aggiuntivi:

Exact colour match on pad	122CHF

Prices include 4-colour process imprint. Les prix incluent l'impression en quadrichromie / Los precios incluyen una impresión en cuatricromía / In den Preisen inbegriffen ist der Vierfarbdruck-Aufdruck / I prezzi includono la stampa con processo in quadricromia.

Orders must be multiples of the minimum order quantity. Les commandes doivent être un multiple de la quantité minimum indiquée / Los pedidos deben ser múltiples de la cantidad mínima de pedido / Bestellungen müssen das Vielfache der Mindestbestellmenge / Gli ordini devono essere multipli della quantità minima.

Additional charge for shrink-wrapped pack: 0,13CHF. Coût additionnelle pour emballage sous film: 0,13CHF / Coste adicional por el retractilado: 0,13CHF / Aufpreis für eingeschweißte Einzel-Mehrverpackung 0,13CHF / Supplemento per blister 0,13CHF.

ⓘ Price under request. Prix sur demande / Precio bajo consulta / Preis auf Anfrage / Prezzi su richiesta

External packaging:

Emballage externe / Envasado exterior / Außenverpackung / Imballaggio esterno.


25 — **400** ± 9,5 Kg


50 — **200** ± 9,1 Kg


100 — **100** ± 8,7 Kg

*The percentage is calculated exluding backsheet.
*Pourcentage calculé hors dernière page.
*Porcentaje calculado excluyendo la última página.
*Der Prozentsatz ist ohne Rückblatt kalkuliert
*La percentuale é calcolata escludendo il cartoncino di fondo.

101 MM X 130 MM ADHESIVE NOTEPADS

ecolutions® VERSION AVAILABLE

MADE WITH 100% FSC CERTIFIED PAPER
& **100% RECYCLABLE**

MANUFACTURED AND PRINTED IN BIC FACTORIES

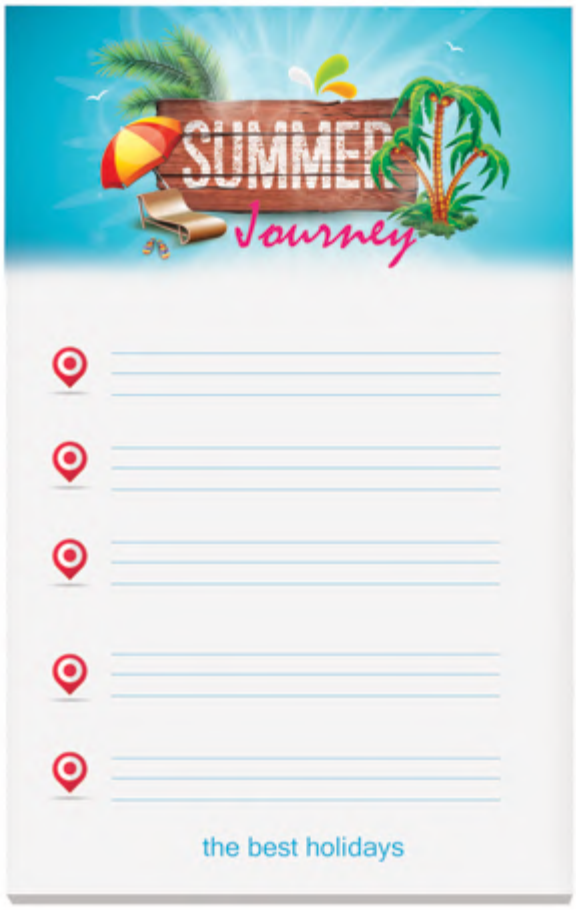

130%

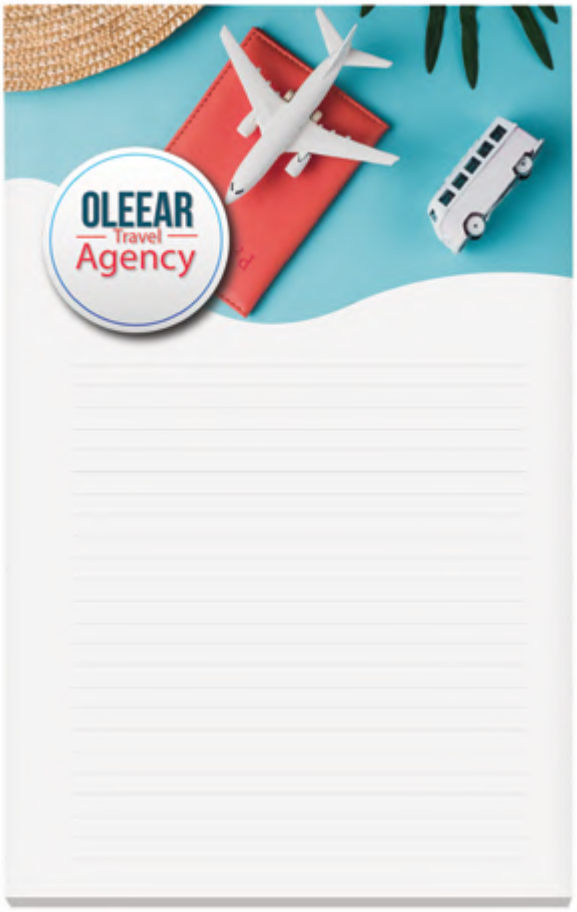

Large imprint area for big messages!
Don't miss anything!

Exact colour match:
Correspondance exacte des couleurs / Color exacto / Exakte Farbübereinstimmung / Esatta corrispondenza di colore

Paper type:
Type de papier / Tipo de papel /Papierart / Tipo carta

Special packaging:
Emballage spécial /Envasado especial / Preis auf Anfrage / Confezione speciale.

Printing techniques:
Techniques d'impression / Técnicas de impresión / Drucktechniken / Tecniche di stampa.

≥ 500 units

☐ Standard 80g
☐ Recycled 80g

shrink-wrapped

Nº Sheets	Units per pack
25	10
50	5
100	1

Optional Packaging:
Cello Wrap 1, 2, 3 units



(DG)
DIGITAL

MADE IN SPAIN

ECOLUTIONS VERSION: MADE OF 100% RECYCLED FIBRE* & **100% RECYCLABLE**
NON ECOLUTIONS VERSION: MADE WITH 100% FSC CERTIFIED PAPER & **100% RECYCLABLE**

Decoration:

Personnalisation / Personalización / Dekoration / Decorazione.

BIC® 101 MM X 130 MM ADHESIVE NOTEPADS **MOQ 500u.**

A DG: 4-colour process

25 3517
ecolutions® 3515

50 3547
ecolutions® 3545

100 3577
ecolutions® 3575

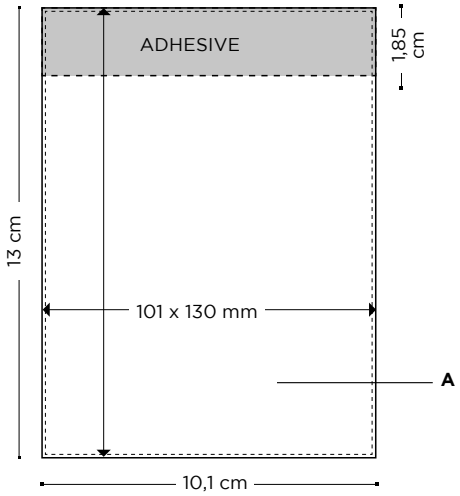

Price (CHF)

BIC® 101 MM X 130 MM ADHESIVE NOTEPADS	500-999	1000-2499	2500-4999	5000-9999	10000-24999	25000-49999
25 — 3517						
DG	1,39	1,18	0,88	0,75	0,74	0,73
ecolutions® 3515						
DG	1,53	1,31	0,97	0,84	ⓘ	ⓘ
50 — 3547						
DG	1,91	1,59	1,39	1,18	1,16	1,14
ecolutions® 3545						
DG	2,11	1,75	1,54	1,30	ⓘ	ⓘ
100 — 3577						
DG	2,92	2,55	2,19	2,09	2,04	2,00
ecolutions® 3575						
DG	3,25	2,83	2,42	2,32	ⓘ	ⓘ

Additional charges: Coûts supplémentaires: / Cargos adicionales: / Aufpreise: / Costi aggiuntivi:

Exact colour match	122CHF

Prices include 4-colour process imprint. Les prix incluent l'impression en quadrichromie / Los precios incluyen una impresión en cuatricromía / In den Preisen inbegriffen ist der Vierfarbdruck-Aufdruck / I prezzi includono la stampa con processo in quadricromia.

Orders must be multiples of the minimum order quantity. Les commandes doivent être un multiple de la quantité minimum indiquée / Los pedidos deben ser múltiples de la cantidad mínima de pedido / Bestellungen müssen das Vielfache der Mindestbestellmenge / Gli ordini devono essere multipli della quantità minima.

Additional charge for shrink-wrapped pack: 0,13CHF. Coût additionnelle pour emballage sous film: 0,13CHF / Coste adicional por el retractilado: 0,13CHF / Aufpreis für eingeschweißte Einzel-Mehrverpackung 0,13CHF / Supplemento per blister 0,13CHF.

ⓘ Price under request. Prix sur demande / Precio bajo consulta / Preis auf Anfrage / Prezzi su richiesta

External packaging:

Emballage externe / Envasado exterior / Außenverpackung / Imballaggio esterno.

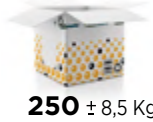
25
250 ± 8,5 Kg

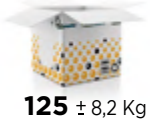
50
125 ± 8,2 Kg

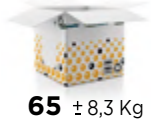
100
65 ± 8,3 Kg

*The percentage is calculated exluding backsheet.
*Pourcentage calculé hors dernière page.
*Porcentaje calculado excluyendo la última página.
*Der Prozentsatz ist ohne Rückblatt kalkuliert
*La percentuale é calcolata escludendo il cartoncino di fondo.

75 X 127 MM NON-ADHESIVE SCRATCH PAD

SCRACT PADS, indispensable for lists and quick notes.

MADE WITH 100% FSC CERTIFIED PAPER
& **100% RECYCLABLE**

MANUFACTURED AND PRINTED IN BIC FACTORIES

3760 / 3761



MOQ 500u.

Decoration:

Personnalisation / Personalización / Dekoration / Decorazione.

BIC® 75 X 127 NON-ADHESIVE SCRATCH PAD

A DG: 4-colour process

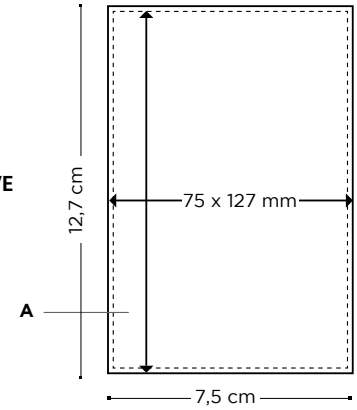

Price (CHF)

BIC® 75 X 127 NON-ADHESIVE SCRATCH PAD	500-999	1000-2499	2500-4999	5000-9999	10000-24999	25000-49999
3760						
20 **DG**	0,59	0,49	0,29	0,22	0,22	0,22
3761						
40 **DG**	0,88	0,68	0,44	0,39	0,38	0,37

Additional charges: Coûts supplémentaires: / Cargos adicionales: / Aufpreise: / Costi aggiuntivi:

Exact colour match on pad	122CHF

Prices include 4-colour process imprint. Les prix incluent l'impression en quadrichromie / Los precios incluyen una impresión en cuatricromía / In den Preisen inbegriffen ist der Vierfarbdruck-Aufdruck / I prezzi includono la stampa con processo in quadricromia.

Orders must be multiples of the minimum order quantity. Les commandes doivent être un multiple de la quantité minimum indiquée / Los pedidos deben ser múltiples de la cantidad mínima de pedido / Bestellungen müssen das Vielfache der Mindestbestellmenge / Gli ordini devono essere multipli della quantità minima.

Additional charge for shrink-wrapped pack: 0,13CHF. Coût additionnelle pour emballage sous film: 0,13CHF / Coste adicional por el retractilado: 0,13CHF / Aufpreis für eingeschweißte Einzel-Mehrverpackung 0,13CHF / Supplemento per blister 0,13CHF.

Paper type:

Type de papier / Tipo de papel /Papierart / Tipo carta.

☐ Standard 60g

Printing techniques:

Techniques d'impression / Técnicas de impresión / Drucktechniken / Tecniche di stampa.



(DG) DIGITAL

External packaging:

Emballage externe / Envasado exterior / Außenverpackung / Imballaggio esterno.



20

400 ± 5,4 Kg



40

200 ± 5,2 Kg

Optional Packaging:
Cello Wrap 1, 2, 3 units

MADE IN SPAIN

96 X 152 MM NON-ADHESIVE SCRATCH PAD

MADE WITH 100% FSC CERTIFIED PAPER
& **100% RECYCLABLE**

MANUFACTURED AND PRINTED IN BIC FACTORIES

3762 / 3763



50%

MOQ 500u.

Decoration:

Personnalisation / Personalización / Dekoration / Decorazione.

BIC® 96 X 152 NON-ADHESIVE SCRATCH PAD

A DG: 4-colour process

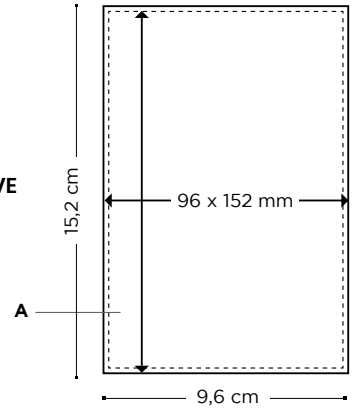

Price (CHF)

	BIC® 96 X 152 NON-ADHESIVE SCRATCH PAD	500-999	1000-2499	2500-4999	5000-9999	10000-24999	25000-49999
20	3762						
	DG	0,73	0,60	0,35	0,28	0,28	0,28
40	3763						
	DG	1,11	0,88	0,56	0,50	0,49	0,48

Additional charges: Coûts supplémentaires: / Cargos adicionales: / Aufpreise: / Costi aggiuntivi:

Exact colour match on pad	122CHF

Prices include 4-colour process imprint. Les prix incluent l'impression en quadrichromie / Los precios incluyen una impresión en cuatricromía / In den Preisen inbegriffen ist der Vierfarbdruck-Aufdruck / I prezzi includono la stampa con processo in quadricromia.

Orders must be multiples of the minimum order quantity. Les commandes doivent être un multiple de la quantité minimum indiquée / Los pedidos deben ser múltiples de la cantidad mínima de pedido / Bestellungen müssen das Vielfache der Mindestbestellmenge / Gli ordini devono essere multipli della quantità minima.

Additional charge for shrink-wrapped pack: 0,13CHF. Coût additionnelle pour emballage sous film: 0,13CHF / Coste adicional por el retractilado: 0,13CHF / Aufpreis für eingeschweißte Einzel-Mehrverpackung 0,13CHF / Supplemento per blister 0,13CHF.

Paper type:

Type de papier / Tipo de papel /Papierart / Tipo carta.

☐ Standard 60g

Printing techniques:

Techniques d'impression / Técnicas de impresión / Drucktechniken / Tecniche di stampa.



(DG) DIGITAL

External packaging:

Emballage externe / Envasado exterior / Außenverpackung / Imballaggio esterno.



20

350 ± 8,6 Kg



40

200 ± 8 Kg

Optional Packaging:
Cello Wrap 1, 2, 3 units

MADE IN SPAIN

BOOKLETS

The multi-purpose notes tool! Double the impact of your message with a fully personalised cover and Sticky Notes pad.

FR > Le multifunction pour la prise de notes ! Double impact de votre message grâce à la couverture personnalisée et au bloc-notes Sticky Notes.

DE > Das Multitool für Ihre Notizen! Doppelte Wirkung für Ihre Marke dank vollständig personalisierter Deckseite und Haftnotizenblock.

ES > ¡El bloc de notas multiuso! Doble impacto para tu mensaje gracias a la cubierta personalizada y a su bloc de notas Sticky Notes.

IT > Il blocchetto multi funzione! Un doppio impatto per il tuo messaggio con la copertina e il blocco Sticky Notes personalizzati.





FLAG BOOKLET

MANUFACTURED AND PRINTED IN BIC FACTORIES



Choose a cover finish for your booklet: brilliant, pattern laminated or matt soft-feel laminated

120%

25 flags of each colour!

Special packaging:

Emballage spécial /Envasado especial / Preis auf Anfrage / Confezione speciale.

Shrink-wrapped: 10 Booklets

Printing techniques:

Techniques d'impression / Técnicas de impresión / Drucktechniken / Tecniche di stampa.

(DG) DIGITAL

MADE IN SPAIN

Decoration:

Personnalisation / Personalización / Dekoration / Decorazione.

BIC® FLAG BOOKLET **MOQ 250u.**

A/B DG: 4-colour process

25 3730

25 Flags per color

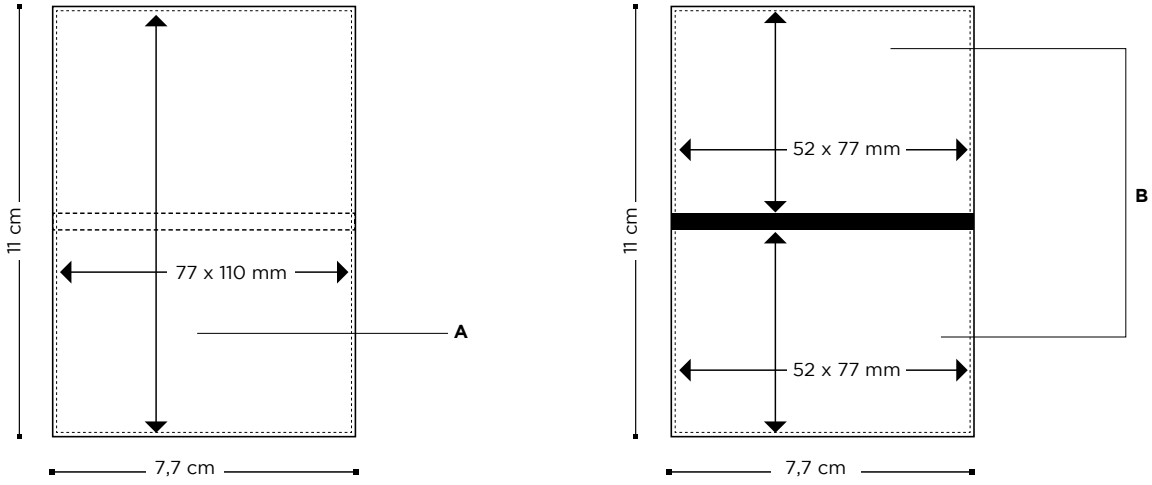

Price (CHF)

BIC® FLAG BOOKLET 3730	250-499	500-999	1000-2499	2500-4999	5000-9999	10000-24999	25000-49999
DG	2,52	2,10	1,62	1,13	0,96	0,94	0,92

Additional charges: Coûts supplémentaires: / Cargos adicionales: / Aufpreise: / Costi aggiuntivi:

Printing on Inside cover	0,09	0,08	0,08	0,08	0,07	0,07	0,07
Matt soft-feel/pattern laminated finish	0,09	0,08	0,08	0,08	0,07	0,07	0,07

Orders must be multiples of the minimum order quantity. Les commandes doivent être un multiple de la quantité minimum indiquée / Los pedidos deben ser múltiples de la cantidad mínima de pedido / Bestellungen müssen das Vielfache der Mindestbestellmenge / Gli ordini devono essere multipli della quantità minima.

BIC® Booklets: Prices include 4-colour process imprint only on the external part of the cover.

Additional charge for shrink-wrapped pack: 0,13CHF. Coût additionnelle pour emballage sous film: 0,13CHF / Coste adicional por el retractilado: 0,13CHF / Aufpreis für eingeschweißte Einzel-Mehrverpackung 0,13CHF / Supplemento per blister 0,13CHF.

External packaging:

Emballage externe / Envasado exterior / Außenverpackung / Imballaggio esterno.



25

150 ± 1,56 Kg

Optional Packaging:
Cello Wrap 1, 2, 3 units

75 X 75 BOOKLET

ADHESIVE SHEETS MADE WITH 100%
FSC CERTIFIED PAPER & **100% RECYCLABLE**

MANUFACTURED AND PRINTED IN BIC FACTORIES



Double the impact of your message

Paper type:
Type de papier / Tipo de papel /Papierart / Tipo carta.

☐ Standard 80g

Special packaging:
Emballage spécial /Envasado especial / Preis auf Anfrage / Confezione speciale.

Shrink-wrapped: 10 Booklets

Optional Packaging:
Cello Wrap 1, 2 units

Printing techniques:
Techniques d'impression / Técnicas de impresión / Drucktechniken / Tecniche di stampa.


(DG)
DIGITAL

MADE IN SPAIN

Decoration:

Personnalisation / Personalización / Dekoration / Decorazione.

BIC® 75 X 75 BOOKLET
A/B/C/D DG: 4-colour process

MOQ with unimprinted pad: 250u.
MOQ with imprinted pad: 500u.

25 3731

50 3737

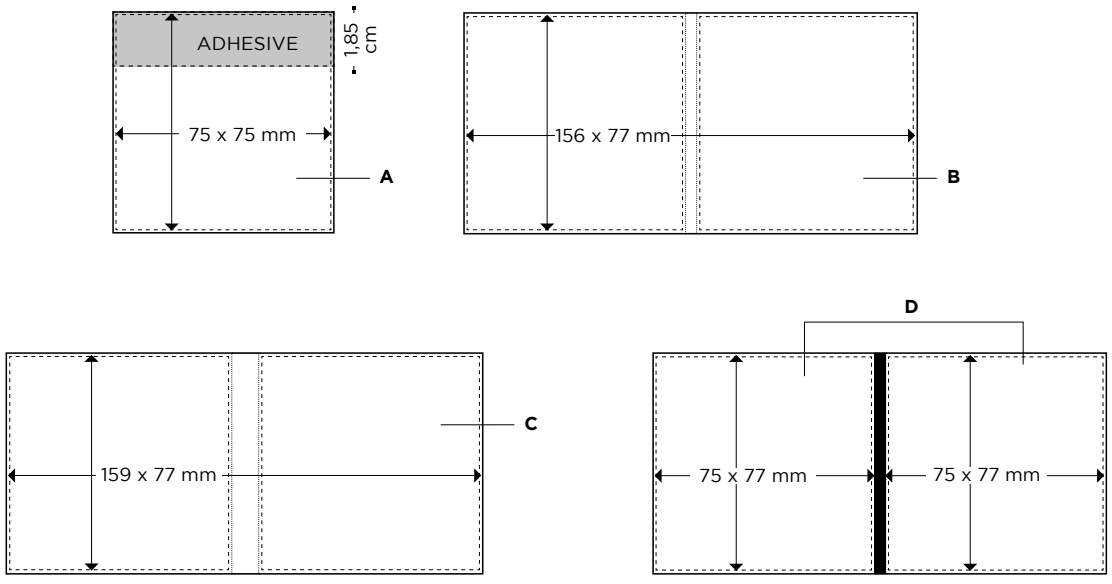

Price (CHF)

BIC® 75 X 75 BOOKLET	250-499	500-999	1000-2499	2500-4999	5000-9999	10000-24999	25000-49999
25 — 3731*							
DG	1,98	1,65	1,48	1,22	1,11	1,09	1,07
50 — 3737							
DG	2,51	2,08	1,82	1,57	1,44	1,42	1,39

Additional charges: Coûts supplémentaires: / Cargos adicionales: / Aufpreise: / Costi aggiuntivi:

Exact colour match on pad				122CHF			
Printing on pad	0,09	0,08	0,08	0,08	0,07	0,07	0,07
Printing on inside cover	0,09	0,08	0,08	0,08	0,07	0,07	0,07
Matte soft-feel/pattern laminated finish	0,09	0,08	0,08	0,08	0,07	0,07	0,07

Orders must be multiples of the minimum order quantity. Les commandes doivent être un multiple de la quantité minimum indiquée / Los pedidos deben ser múltiples de la cantidad mínima de pedido / Bestellungen müssen das Vielfache der Mindestbestellmenge / Gli ordini devono essere multipli della quantità minima.

BIC® Booklets: Prices include 4-colour process imprint only on the external part of the cover. Les prix incluent l'impression en quadrichromie seulement sur la couverture extérieure / Los precios incluyen impresión en cuatricromía sólo en el exterior de la cubierta / Preis inklusive Vierfarbdruck nur auf der Außenseite des Covers / I prezzi includono solo il processo di stampa in quadricromia sull'esterno della copertina.

Additional charge for shrink-wrapped pack: 0,13CHF. Coût additionnelle pour emballage sous film: 0,13CHF / Coste adicional por el retractilado: 0,13CHF / Aufpreis für eingeschweißte Einzel-Mehrverpackung 0,13CHF / Supplemento per blister 0,13CHF.

*<500 units only possible with unprinted BIC® Sticky Notes. Commandes inférieures à 500 unités disponibles seulement avec BIC® Sticky Notes sans impression / * Pedidos inferiores a 500 unidades sólo disponibles con BIC® Sticky Notes sin impresión * < 500 Stück nur mit unbedruckten BIC® Sticky Notes / * <500 unità possibile solo con BIC® Sticky Notes senza stampa.

External packaging:

Emballage externe / Envasado exterior / Außenverpackung / Imballaggio esterno.



25

500 ± 7,8 Kg



50

250 ± 7,3 Kg

101 X 75 BOOKLET

ADHESIVE SHEETS MADE WITH 100%
FSC CERTIFIED PAPER & **100% RECYCLABLE**

MANUFACTURED AND PRINTED IN BIC FACTORIES



90 %

Double the impact of your message with a fully personalised cover and Sticky Notes pad in the most popular size

Paper type:
Type de papel / Tipo de papel /Papierart / Tipo carta

☐ Standard 80g

Special packaging:
Emballage spécial /Envasado especial / Preis auf Anfrage / Confezione speciale.

Shrink-wrapped: 10 Booklets

Optional Packaging:
Cello Wrap 1, 2, 3 units

Printing techniques:
Techniques d'impression / Técnicas de impresión / Drucktechniken / Tecniche di stampa.

(DG)
DIGITAL

MADE IN SPAIN

Decoration:

Personnalisation / Personalización / Dekoration / Decorazione.

BIC® 101 X 75 BOOKLET

E/F/G/H DG: 4-colour process

25 3738 **MOQ** with unimprinted pad: 250u / MOQ with imprinted pad: 500u.

50 3739 **MOQ** with imprinted pad: 250u.

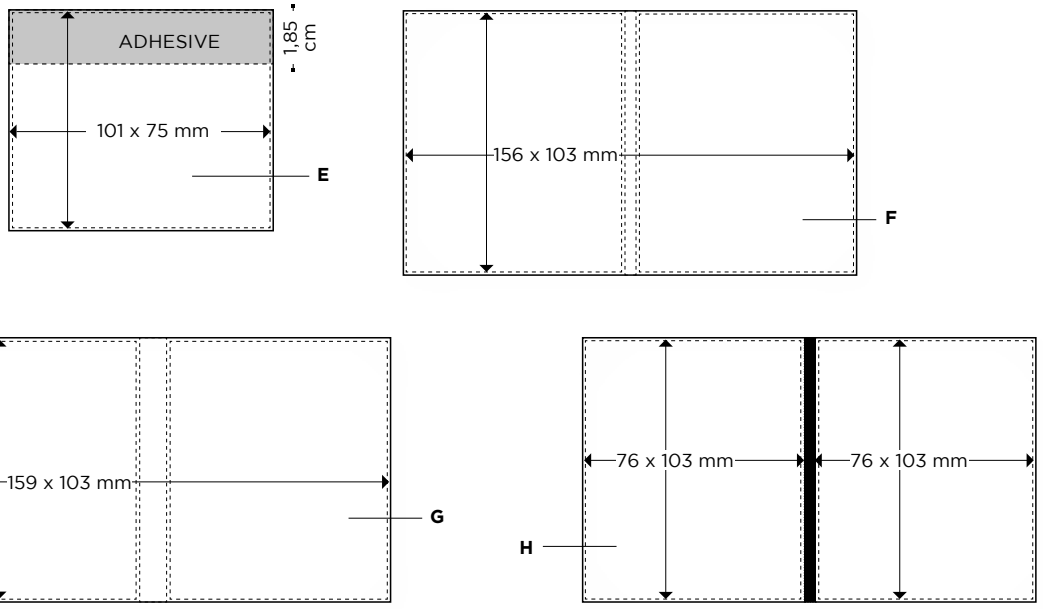

Price (CHF)

BIC® 101 X 75 BOOKLET	250-499	500-999	1000-2499	2500-4999	5000-9999	10000-24999	25000-49999
25 — 3738*							
DG	2,27	1,89	1,66	1,42	1,30	1,28	1,25
50 — 3739							
DG	3,00	2,53	2,22	1,84	1,71	1,67	1,64

Additional charges: Coûts supplémentaires: / Cargos adicionales: / Aufpreise: / Costi aggiuntivi:

Exact colour match on pad				122CHF			
Printing on pad	0,08	0,07	0,07	0,07	0,06	0,06	0,06
Printing on inside cover	0,08	0,07	0,07	0,07	0,06	0,06	0,06
Matte soft-feel/pattern laminated finish	0,08	0,07	0,07	0,07	0,06	0,06	0,06

Orders must be multiples of the minimum order quantity. Les commandes doivent être un multiple de la quantité minimum indiquée / Los pedidos deben ser múltiples de la cantidad mínima de pedido / Bestellungen müssen das Vielfache der Mindestbestellmenge / Gli ordini devono essere multipli della quantità minima.

BIC® Booklets: Prices include 4-colour process imprint only on the external part of the cover. Les prix incluent l'impression en quadrichromie seulement sur la couverture extérieure / Los precios incluyen impresión en cuatricromía sólo en el exterior de la cubierta / Preis inklusive Vierfarbdruck nur auf der Außenseite des Covers / I prezzi includono solo il processo di stampa in quadricromia sull'esterno della copertina.Additional charge for shrink-wrapped pack: 0,13CHF

*<500 units only possible with unprinted BIC® Sticky Notes. Commandes inférieures à 500 unités disponibles seulement avec BIC® Sticky Notes sans impression / * Pedidos inferiores a 500 unidades sólo disponibles con BIC® Sticky Notes sin impresión * < 500 Stück nur mit unbedruckten BIC® Sticky Notes / * <500 unità possibile solo con BIC® Sticky Notes senza stampa.

External packaging:

Emballage externe / Envasado exterior / Außenverpackung / Imballaggio esterno.



25 **500** ± 5,9 Kg



50 **250** ± 5,1 Kg

75 X 75 ADHESIVE NOTEPAD WITH FLAG BOOKLET

ADHESIVE SHEETS MADE WITH 100%
FSC CERTIFIED PAPER & **100% RECYCLABLE**



The multi-purpose notes tool

Paper type:
Type de papier / Tipo de papel /Papierart / Tipo carta

☐ Standard 80g

Special packaging:
Emballage spécial /Envasado especial / Preis auf Anfrage / Confezione speciale.

Shrink-wrapped: 10 Booklets
Optional Packaging:
Cello Wrap 1, 2, 3 units

Printing techniques:
Techniques d'impression / Técnicas de impresión / Drucktechniken / Tecniche di stampa.

(DG)
DIGITAL

MADE IN SPAIN

Decoration:

Personnalisation / Personalización / Dekoration / Decorazione.

BIC® ADHESIVE NOTEPAD WITH FLAG BOOKLET

MOQ with unimprinted pad: 250u.
MOQ with imprinted pad: 500u.

A/B/C DG: 4-colour process

25 3732

25 Flags per color

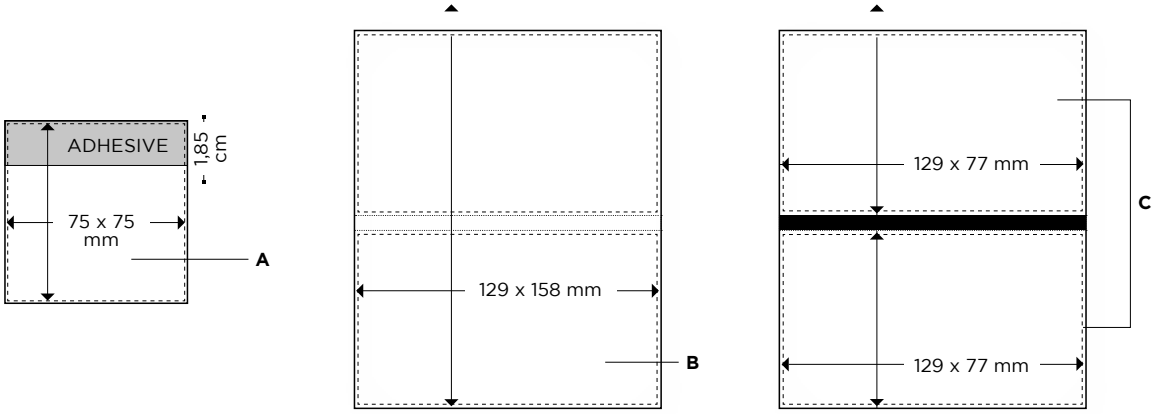

Price (CHF)

BIC® ADHESIVE NOTEPADS WITH FLAG BOOKLET 3732*	250-499	500-999	1000-2499	2500-4999	5000-9999	10000-24999	25000-49999
DG	4,25	3,54	2,90	2,18	1,91	1,88	1,84

Additional charges: Coûts supplémentaires: / Cargos adicionales: / Aufpreise: / Costi aggiuntivi:

Exact colour match on pad				122CHF			
Printing on pad	0,09	0,08	0,08	0,08	0,07	0,07	0,07
Printing on inside cover	0,09	0,08	0,08	0,08	0,07	0,07	0,07
Matte soft-feel/pattern laminated finish	0,09	0,08	0,08	0,08	0,07	0,07	0,07

Orders must be multiples of the minimum order quantity. Les commandes doivent être un multiple de la quantité minimum indiquée / Los pedidos deben ser múltiples de la cantidad mínima de pedido / Bestellungen müssen das Vielfache der Mindestbestellmenge / Gli ordini devono essere multipli della quantità minima.

BIC® Booklets: Prices include 4-colour process imprint only on the external part of the cover. Les prix incluent l'impression en quadrichromie seulement sur la couverture extérieure / Los precios incluyen impresión en cuatricromía sólo en el exterior de la cubierta / Preis inklusive Vierfarbdruck nur auf der Außenseite des Covers / I prezzi includono solo il processo di stampa in quadricromia sull'esterno della copertina.

Additional charge for shrink-wrapped pack: 0,13CHF. Coût additionnelle pour emballage sous film: 0,13CHF / Coste adicional por el retractilado: 0,13CHF / Aufpreis für eingeschweißte Einzel-Mehrverpackung 0,13CHF / Supplemento per blister 0,13CHF.

*<500 units only possible with unprinted BIC® Sticky Notes. Commandes inférieures à 500 unités disponibles seulement avec BIC® Sticky Notes sans impression / * Pedidos inferiores a 500 unidades sólo disponibles con BIC® Sticky Notes sin impresión * < 500 Stück nur mit unbedruckten BIC® Sticky Notes / * <500 unità possibile solo con BIC® Sticky Notes senza stampa.

External packaging:

Emballage externe / Envasado exterior / Außenverpackung / Imballaggio esterno.



25

200 ± 5,2 Kg

ADHESIVE SHEETS MADE WITH 100%
FSC CERTIFIED PAPER & **100% RECYCLABLE**

MANUFACTURED AND PRINTED IN BIC FACTORIES

BIC® CLIC STIC MINI ORGANISER
3735



70 %

Use this all-in-one organiser for meeting and daily notes

This exceptional communication tool includes BIC® Clic Stic Mini Digital pen

BIC® CLIC STIC MINI DIGITAL ORGANISER
3735



Photographic image all around!

FR> Cet outil exceptionnel de communication inclut le BIC® Clic Stic Mini Digital pen
ES> Esta comunicación excepcional incluye un bolígrafo BIC® Clic Stic Mini Digital
DE> Dieses aussergewöhnliche Kommunikationsmittel beihnaltet den BIC® Clic Stic Mini Digital Kugelschreiber.
IT> Questo eccezionale strumento di comunicazione include la penna BIC® Clic Stic Mini Digitale

CLIC STIC MINI ORGANISER & BIC® CLIC STIC MINI DIGITAL ORGANISER

Standard colours combination

Combinaison de couleurs standards / Combinación de colores estandard / Standardfarbkombination / Combinazione colori standard.

MIX & MATCH

Plug

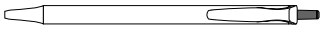



OPAQUE 01 12 10 03 05 20 04 07 18 02



FROSTED 69 63 71 66 68 67 40

Clip

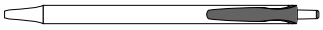



OPAQUE 01 12 10 03 05 20 04 07 18 02



FROSTED 69 63 71 66 68 67 40

Section

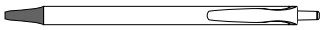



OPAQUE 01 12 10 03 05 20 04 07 18 02



FROSTED 69 63 71 66 68 67 40

Barrel



OPAQUE 01

Paper type:
Type de papier / Tipo de papel /Papierart / Tipo carta.

☐ Standard 80g

Special packaging:
Emballage spécial /Envasado especial / Preis auf Anfrage / Confezione speciale.

Shrink-wrapped: 10 Booklets

Optional Packaging:
Cello Wrap 1, 2 units

Printing techniques:
Techniques d'impression / Técnicas de impresión / Drucktechniken / Tecniche di stampa.



(DG) DIGITAL

MADE IN SPAIN

Decoration:

Personnalisation / Personalización / Dekoration / Decorazione.

MOQ with unimprinted pad: 250u.
MOQ with imprinted pad: 500u.

BIC® CLIC STIC MINI ORGANISER & DIGITAL

3735

A/B/C DG: 4-colour process.
D/E SP: max 1 colour
F DG: full-colour (area for text)
(available in white barrel)
G DG: full-colour (area for images)
(available in white barrel)

20 Adhesive notepad

40 Scratch pad

25 Flags per color

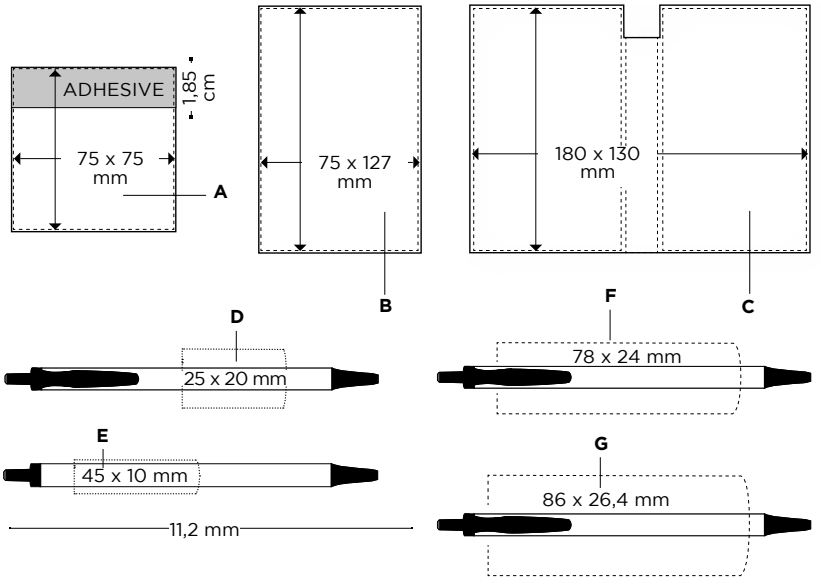

Price (CHF)

BIC® CLIC STIC MINI ORGANISER / MINI DIGITAL ORGANISER	250-499	500-999	1000-2499	2500-4999	5000-9999	10000-24999	25000-49999
DG/SP	6,04	5,02	4,56	4,04	3,75	ⓘ	ⓘ
DG/DG	6,50	5,39	4,88	4,32	4,05	ⓘ	ⓘ

Additional charges: Coûts supplémentaires: / Cargos adicionales: / Aufpreise: / Costi aggiuntivi:

Exact colour match on pad				122CHF			
Printing on pad	0,09	0,08	0,08	0,08	0,07	0,07	0,07
Printing on inside cover	0,09	0,08	0,08	0,08	0,07	0,07	0,07
Matte soft-feel/pattern laminated finish	0,09	0,08	0,08	0,08	0,07	0,07	0,07

Orders must be multiples of the minimum order quantity. Les commandes doivent être un multiple de la quantité minimum indiquée / Los pedidos deben ser múltiples de la cantidad mínima de pedido / Bestellungen müssen das Vielfache der Mindestbestellmenge / Gli ordini devono essere multipli della quantità minima.

BIC® Booklets: Prices include 4-colour process imprint only on the external part of the cover. Les prix incluent l'impression en quadrichromie seulement sur la couverture extérieure / Los precios incluyen impresión en cuatricromía sólo en el exterior de la cubierta / Preis inklusive Vierfarbdruck nur auf der Außenseite des Covers / I prezzi includono solo il processo di stampa in quadricromia sull'esterno della copertina.

Additional charge for shrink-wrapped pack: 0,13CHF. Coût additionnelle pour emballage sous film: 0,13CHF / Coste adicional por el retractilado: 0,13CHF / Aufpreis für eingeschweißte Einzel-Mehrverpackung 0,13CHF / Supplemento per blister 0,13CHF.

ⓘ Price under request. Prix sur demande / Precio bajo consulta / Preis auf Anfrage / Prezzi su richiesta

External packaging:

Emballage externe / Envasado exterior / Außenverpackung / Imballaggio esterno.



125 ± 7 Kg

150 X 150 MM BOOKLET ORGANISER

ADHESIVE SHEETS MADE WITH 100%
FSC CERTIFIED PAPER & **100% RECYCLABLE**

MANUFACTURED AND PRINTED IN BIC FACTORIES



Create a unique notepad with this large format!

Paper type:
Type de papier / Tipo de papel /Papierart / Tipo carta.

☐ Standard 80g

Special packaging:
Emballage spécial /Envasado especial / Preis auf Anfrage / Confezione speciale.

Shrink-wrapped: 10 Booklets

Printing techniques:
Techniques d'impression / Técnicas de impresión / Drucktechniken / Tecniche di stampa.

(DG) DIGITAL

MADE IN SPAIN

Decoration:

Personnalisation / Personalización / Dekoration / Decorazione.

BIC® 150 X 150 BOOKLET ORGANISER **MOQ 500u.**

A/B/C DG: 4-colour process

100 3745

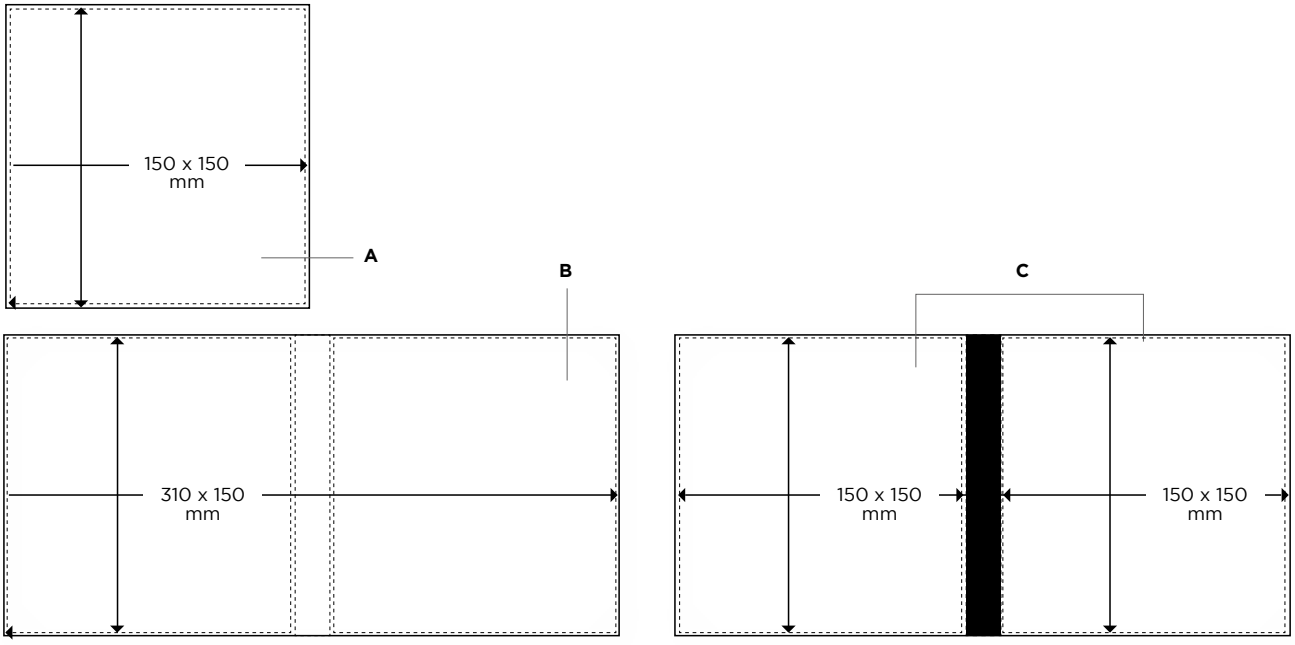

Price (CHF)

BIC® 150 X 150 BOOKLET ORGANISER 3745	500-999	1000-2499	2500-4999	5000-9999	10000-24999	25000-49999
DG	5,92	5,50	4,93	4,59	ⓘ	ⓘ

Additional charges: Coûts supplémentaires: / Cargos adicionales: / Aufpreise: / Costi aggiuntivi:

Exact colour match on pad	122CHF					
Printing on pad	0,08	0,08	0,08	0,07	0,07	0,07
Printing on inside cover	0,08	0,08	0,08	0,07	0,07	0,07
Matte soft-feel/pattern laminated finish	0,08	0,08	0,08	0,07	0,07	0,07

Orders must be multiples of the minimum order quantity. Les commandes doivent être un multiple de la quantité minimum indiquée / Los pedidos deben ser múltiples de la cantidad mínima de pedido / Bestellungen müssen das Vielfache der Mindestbestellmenge / Gli ordini devono essere multipli della quantità minima.

BIC® Booklets: Prices include 4-colour process imprint only on the external part of the cover. Les prix incluent l'impression en quadrichromie seulement sur la couverture extérieure / Los precios incluyen impresión en cuatricromía sólo en el exterior de la cubierta / Preis inklusive Vierfarbdruck nur auf der Außenseite des Covers / I prezzi includono solo il processo di stampa in quadricromia sull'esterno della copertina.

Additional charge for shrink-wrapped pack: 0,13CHF. Coût additionnelle pour emballage sous film: 0,13CHF / Coste adicional por el retractilado: 0,13CHF / Aufpreis für eingeschweißte Einzel-Mehrverpackung 0,13CHF / Supplemento per blister 0,13CHF.

ⓘ Price under request. Prix sur demande / Precio bajo consulta / Preis auf Anfrage / Prezzi su richiesta

External packaging:

Emballage externe / Envasado exterior / Außenverpackung / Imballaggio esterno.

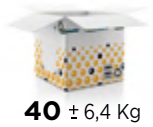

40 ± 6,4 Kg

150 X 150 MM BOOKLET WITH PEN LOOP

ADHESIVE SHEETS MADE WITH 100%
FSC CERTIFIED PAPER & **100% RECYCLABLE**

MANUFACTURED AND PRINTED IN BIC FACTORIES

3746



Price (CHF)

BIC® 150 X 150 BOOKLET WITH PEN LOOP	500-999	1000-2499	2500-4999	5000-9999	10000-24999	25000-49999
3746						
DG	7,04	6,57	5,85	5,48	ⓘ	ⓘ
Ballpen 1080						
DG	1,57	1,45	1,36	1,28	ⓘ	ⓘ

Additional charges: Coûts supplémentaires: / Cargos adicionales: / Aufpreise: / Costi aggiuntivi:

Exact colour match on pad			122CHF			
Printing on pad	0,08	0,08	0,08	0,07	0,07	0,07
Printing on inside cover	0,08	0,08	0,08	0,07	0,07	0,07
Matte soft-feel/pattern laminated finish	0,08	0,08	0,08	0,07	0,07	0,07

Orders must be multiples of the minimum order quantity. Les commandes doivent être un multiple de la quantité minimum indiquée / Los pedidos deben ser múltiples de la cantidad mínima de pedido / Bestellungen müssen das Vielfache der Mindestbestellmenge / Gli ordini devono essere multipli della quantità minima.

BIC® Booklets: Prices include 4-colour process imprint only on the external part of the cover. Les prix incluent l'impression en quadrichromie seulement sur la couverture extérieure / Los precios incluyen impresión en cuatricromía sólo en el exterior de la cubierta / Preis inklusive Vierfarbdruck nur auf der Außenseite des Covers / I prezzi includono solo il processo di stampa in quadricromia sull'esterno della copertina.

Additional charge for shrink-wrapped pack: 0,13CHF. Coût additionnel pour emballage sous film: 0,13CHF / Coste adicional por el retractilado: 0,13CHF / Aufpreis für eingeschweißte Einzel-Mehrverpackung 0,13CHF / Supplemento per blister 0,13CHF.
Pen not included. Stylo non inclus / Bolígrafo no incluido / Ohne Schreibgerät / Penna non inclusa.

ⓘ Price under request. Prix sur demande / Precio bajo consulta / Preis auf Anfrage / Prezzi su richiesta

Paper type:

Type de papier / Tipo de papel /Papierart / Tipo carta.

☐ Standard 80g

Special packaging:

Emballage spécial /Envasado especial / Preis auf Anfrage / Confezione speciale.

Shrink-wrapped: 10 Booklets

Optional Packaging:
Cello Wrap 1, 2, 3 units

Printing techniques:

Techniques d'impression / Técnicas de impresión / Drucktechniken / Tecniche di stampa.



(DG)
DIGITAL

External packaging:

Emballage externe / Envasado exterior / Außenverpackung / Imballaggio esterno.



40 ± 6,7 Kg

MADE IN SPAIN

Decoration:

Personnalisation / Personalización / Dekoration / Decorazione.

MOQ 500u.

BIC® 150 X 150 BOOKLET WITH PEN LOOP

A/B/C DG: 4-colour process
D/F SP: max. 2 col.
E/I SP: max. 1 col.
G DG: full-colour (area for images)
H DG: full-colour (area for text)

100 3746

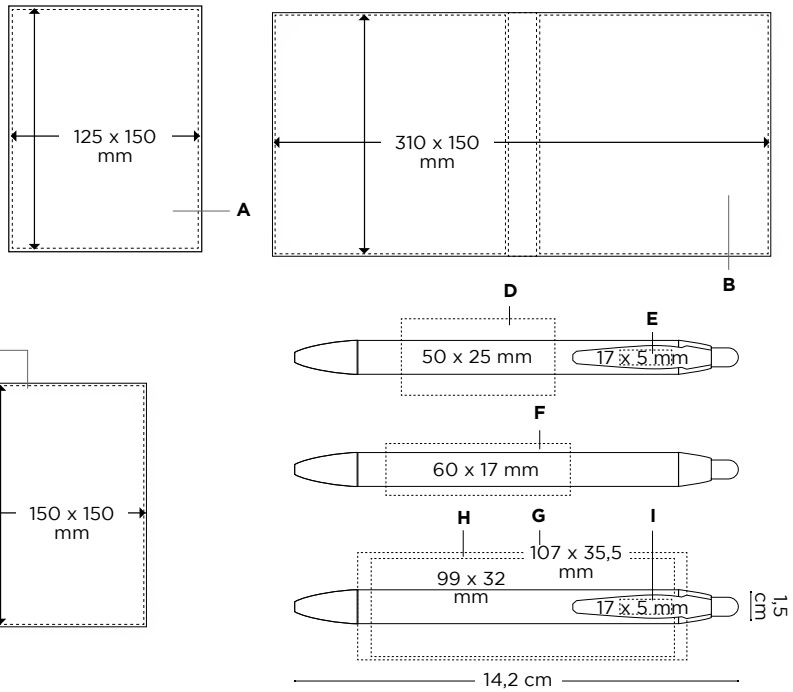

Standard colours combination

Combinaison de couleurs standards / Combinación de colores estandard / Standardfarbkombination / Combinazione colori standard

Barrel



OPAQUE 01

MIX & MATCH

Plug

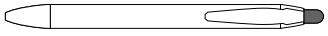

OPAQUE 01 03 07 18 02

FROSTED 69 63 71 66 68 67 40

Clip



OPAQUE 01 03 07 18 02



FROSTED 69 63 71 66 68 67 40

Section





OPAQUE 01 03 07 18 02



FROSTED 69 63 71 66 68 67 40

PU COVER NOTEBOOKS

229 BIC® Notebooks Dual A5

232 BIC® Notebooks Dual A6

Notebooks

226 —— 233

NOTEBOOKS

Stand out from the crowd with this personalisable notebook! Create the product you need for each event by combining the PU cover colour with the stack of paper inside. The integrated pen loop in the spine is a practical way to always take your BIC® ballpen with you.

FR > Démarquez-vous de la concurrence grâce à ce carnet de notes personnalisable et signé BIC® ! Créez le produit dont vous avez besoin pour chaque événement en combinant la couleur de la couverture en PU et celle des feuilles à l'intérieur. Le porte-stylo intégré est pratique pour avoir toujours votre stylo-bille BIC® avec vous.

DE > Seien Sie anders als alle anderen mit diesem personalisierbaren Notizbuch! Kreieren Sie für jede Veranstaltung das Produkt, das Sie brauchen, indem Sie die Farbe des PU-Einbands mit dem Papier im Notizbuch kombinieren. Mit dem praktischen integrierten Kugelschreiberhalter am Rücken können Sie Ihren BIC®- Kugelschreiber immer dabei haben.

ES > ¡Destaca entre la multitud con esta libreta personalizable! Crea el producto que necesitas para cada evento combinando la cubierta de color en PU con el bloc de notas de papel en el interior. El soporte para el bolígrafo intergrado en el lomo es la manera más práctica de llevar tu bolígrafo BIC® contigo.

IT > Fatti notare con questo blocco note personalizzabile! Crea il prodotto di cui hai bisogno per ogni evento combinando il colore della copertina in PU con la carta al suo interno. L'asola per penna incorporata nel dorso è un modo pratico per portare la tua penna a sfera BIC® sempre con te.







Cover - 3721(A5)/3725(A6)

MIX & MATCH



10 03 8C 24 04 02

Inner notepad - 3724(A5)/3712(A6)



01 10 03 8C 24 04 02

Create your own combination, choose a cover and notepad colour!



02 8C



NOTEBOOKS DUAL A5

MOQ 50u.

Standard colours combination
Combinaison de couleurs standards / Combinación de colores estandard / Standardfarbkombination / Combinazione colori standard

MIX & MATCH

Cover



Inner notepad



Create your own combination, choose a cover and notepad colour!

Decoration:

Personnalisation / Personalización / Dekoration / Decorazione.

BIC® NOTEBOOKS DUAL A5

Cover 3721
A SP: max. 1 col.
B DB/HS: transparent foil.
C SP: full cover max 1 col.

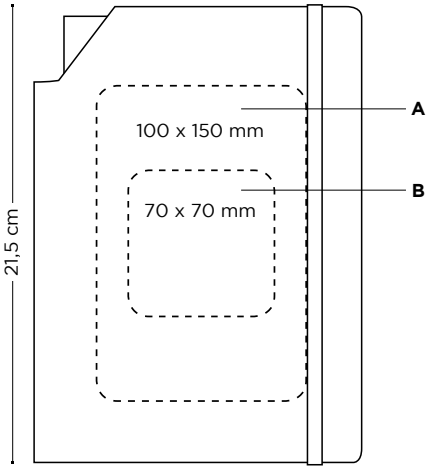

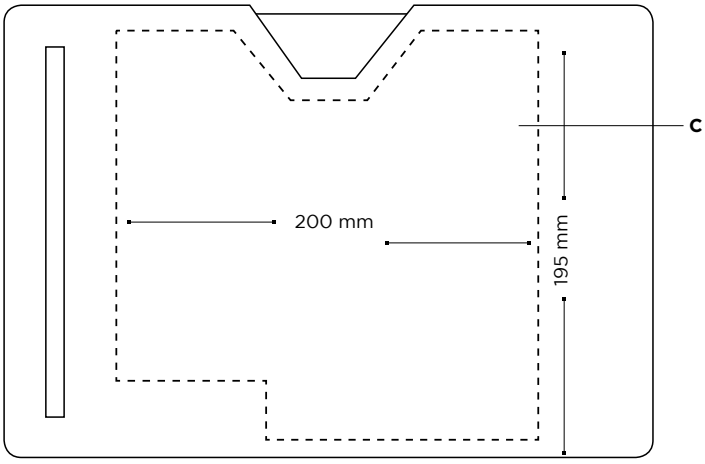

Price (CHF)

BIC® Notebooks Dual A5 Cover 3721	50-99	100-249	250-499	500-999	1000-2499	2500-4999	5000-9999
SP	11,58	10,76	10,24	9,85	9,45	ⓘ	ⓘ
SP full cover	12,98	11,94	11,31	10,81	10,31	ⓘ	ⓘ
DB/HS	12,60	11,69	11,14	10,71	10,28	ⓘ	ⓘ

Prices include one imprint in one position according to specified technique. Les prix incluent une impression sur un emplacement avec la technique spécifiée / Los precios incluyen una impresión en una posición acorde con la técnica especificada / In den Preisen inbegriffen ist ein Aufdruck auf einer Position gemäß angegebener Technik / I prezzi includono una stampa in una posizione a seconda della tecnica specificata.



Price (CHF)

Add a BIC® ballpen to your BIC® Notebook	50-99	100-249	250-499	500-999	1000-2499	2500-4999	5000-9999
BIC® Media Clic	3,32	2,06	1,08	0,70	0,65	ⓘ	ⓘ
BIC® Super Clip	4,03	2,34	1,19	1,14	1,09	ⓘ	ⓘ
BIC® 4 Colours	5,27	4,26	3,45	3,12	2,89	2,70	ⓘ

Prices include 1 colour screenprint in one position. Les prix incluent la sérigraphie 1 couleur sur un emplacement / En precio incluye un color en serigrafía en una posición / In den Preisen inbegriffen ist 1 Siebdruck-Farbaufdruck auf 1 Position / I prezzi includono la serigrafia ad 1 colore in una posizione.

ⓘ Price under request. Prix sur demande / Precio bajo consulta / Preis auf Anfrage / Prezzi su richiesta.

Paper type:

Type de papier / Tipo de papel /Papierart / Tipo carta

80 Standard 80g
80 Standard 80g

Printing techniques:

Techniques d'impression / Técnicas de impresión / Drucktechniken / Tecniche di stampa.


(SP) SCREEN PRINTING


(DB) DEBOSSING (HS) HOT STAMPING

External packaging:

Emballage externe / Envasado exterior / Außenverpackung / Imballaggio esterno.


35 ± 8,6 Kg

New optional special packaging:

Nouvel emballage spécial en option / Nuevo envasado especial opcional / Neue optionale Verpackung / Nuove confezioni speciali opzionali


Gift Box A5 (Notebook + Ballpen)
+ INFO pag. 307

BIC® NOTEBOOKS DUAL A5 INNER NOTEPAD

MOQ 50u.

Use the inner notepad to refill your Dual Cover, or as a notebook itself!

Decoration:

Personnalisation / Personalización / Dekoration / Decorazione.

Inner notepad 3724
D SP: max. 1 col.
E DB/HS: max. 1 col.

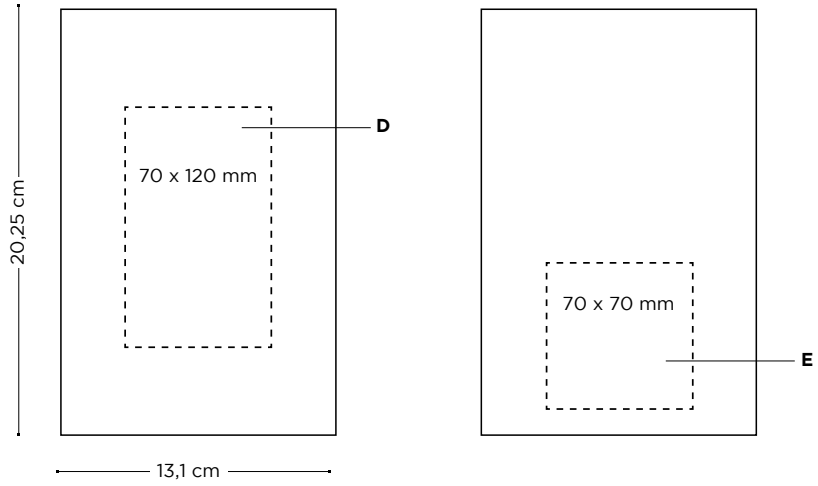

Price (CHF)

BIC® Notebooks Dual A5 Inner notepad 3724	50-99	100-249	250-499	500-999	1000-2499	2500-4999	5000-9999
SP	6,30	5,83	5,56	5,35	5,13	ⓘ	ⓘ
DB/HS	7,34	6,81	6,50	6,25	6,00	ⓘ	ⓘ

Prices include one imprint in one position according to specified technique. Les prix incluent une impression sur un emplacement avec la technique spécifiée / Los precios incluyen una impresión en una posición acorde con la técnica especificada / In den Preisen inbegriffen ist ein Aufdruck auf einer Position gemäß angegebener Technik / I prezzi includono una stampa in una posizione a seconda della tecnica specificata.

ⓘ Price under request. Prix sur demande / Precio bajo consulta / Preis auf Anfrage / Prezzi su richiesta.

Paper type:

Type de papier / Tipo de papel /Papierart / Tipo carta.

80 Standard 80g
80 Standard 80g

Printing techniques:

Techniques d'impression / Técnicas de impresión / Drucktechniken / Tecniche di stampa.


(SP) SCREEN PRINTING


(DB) DEBOSSING


(HS) HOT STAMPING

External packaging:

Emballage externe / Envasado exterior / Außenverpackung / Imballaggio esterno.



55 ± 10,7 Kg

NOTEBOOKS DUAL A6

MOQ 50u.

Standard colours combination
Combinaison de couleurs standards / Combinación de colores estandar / Standardfarbkombination / Combinazione colori standard.

MIX & MATCH

Cover



Inner notepad



Create your own combination, choose a cover and notepad colour!

Decoration:

Personnalisation / Personalización / Dekoration / Decorazione.

BIC® NOTEBOOKS DUAL A6

Cover 3725
A SP: max. 1 col.
B DB/HS: transparent foil.
New! **C SP:** full cover max 1 col.

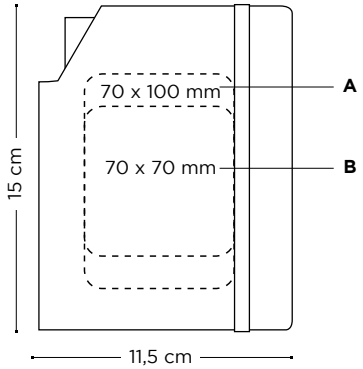

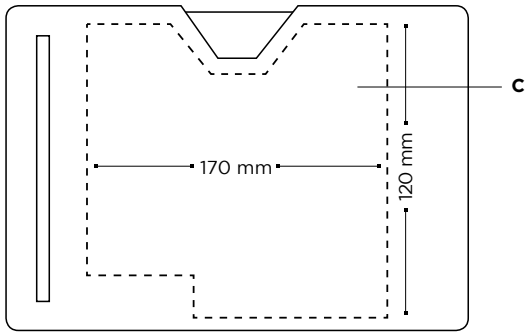

New imprint area!

Price (CHF)

BIC® Notebooks Dual A6 Cover 3725	50-99	100-249	250-499	500-999	1000-2499	2500-4999	5000-9999
SP	8,51	7,90	7,52	7,23	6,94	ⓘ	ⓘ
SP full cover	9,89	9,07	8,58	8,19	7,80	ⓘ	ⓘ
DB/HS	9,51	8,83	8,41	8,09	7,76	ⓘ	ⓘ

Prices include one imprint in one position according to specified technique. Les prix incluent une impression sur un emplacement avec la technique spécifiée / Los precios incluyen una impresión en una posición acorde con la técnica especificada / In den Preisen inbegriffen ist ein Aufdruck auf einer Position gemäß angegebener Technik / I prezzi includono una stampa in una posizione a seconda della tecnica specificata.



Price (CHF)

Add a BIC® ballpen to your BIC® Notebook	50-99	100-249	250-499	500-999	1000-2499	2500-4999	5000-9999
BIC® Media Clic	3,32	2,06	1,08	0,70	0,65	ⓘ	ⓘ
BIC® Super Clip	4,03	2,34	1,19	1,14	1,09	ⓘ	ⓘ
BIC® 4 Colours	5,27	4,26	3,45	3,12	2,89	2,70	ⓘ

Prices include 1 colour screenprint in one position. Les prix incluent la sérigraphie 1 couleur sur un emplacement / En precio incluye un color en serigrafía en una posición / In den Preisen inbegriffen ist 1 Siebdruck-Farbaufdruck auf 1 Position / I prezzi includono la serigrafia ad 1 colore in una posizione.

ⓘ Price under request. Prix sur demande / Precio bajo consulta / Preis auf Anfrage / Prezzi su richiesta.

Paper type:

Type de papier / Tipo de papel /Papierart / Tipo carta

60 Standard 80g
60 Standard 80g

Printing techniques:

Techniques d'impression / Técnicas de impresión / Drucktechniken / Tecniche di stampa.



(SP) SCREEN PRINTING



(DB) DEBOSSING (HS) HOT STAMPING

External packaging:

Emballage externe / Envasado exterior / Außenverpackung / Imballaggio esterno.



50 ± 6 Kg

New optional special packaging:

Nouvel emballage spécial en option / Nuevo envasado especial opcional / Neue optionale Verpackung / Nuove confezioni speciali opzionali



Gift Box A6 (Notebook + Ballpen)
+ INFO pag. 307

BIC® NOTEBOOKS DUAL A6 INNER NOTEPAD

MOQ 50u.

Use the inner notepad to refill your Dual Cover, or as a notebook itself!

Decoration:
Personnalisation / Personalización / Dekoration / Decorazione.

Inner notepad 3712
D SP: max. 1 col.
E DB/HS: max. 1 col.

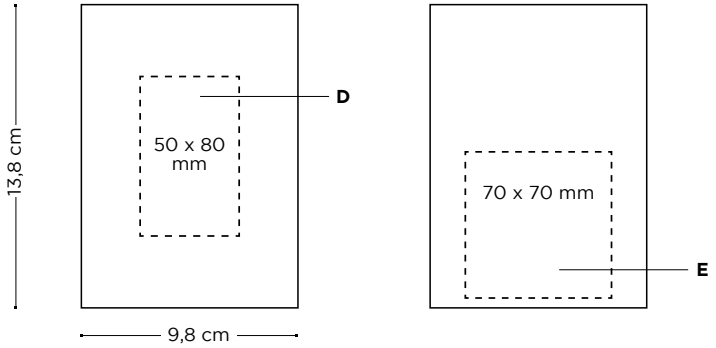

Price (CHF)

BIC® Notebooks Dual A6 Inner notepad 3712	50-99	100-249	250-499	500-999	1000-2499	2500-4999	5000-9999
SP	4,43	4,11	3,91	3,76	3,61	ⓘ	ⓘ
DB/HS	5,43	5,03	4,80	4,62	4,43	ⓘ	ⓘ

Prices include one imprint in one position according to specified technique. Les prix incluent une impression sur un emplacement avec la technique spécifiée / Los precios incluyen una impresión en una posición acorde con la técnica especificada / In den Preisen inbegriffen ist ein Aufdruck auf einer Position gemäß angegebener Technik / I prezzi includono una stampa in una posizione a seconda della tecnica specificata.
ⓘ Price under request. Prix sur demande / Precio bajo consulta / Preis auf Anfrage / Prezzi su richiesta.

Paper type:
Type de papier / Tipo de papel /Papierart / Tipo carta

60 Standard 80g
60 Standard 80g

Printing techniques:
Techniques d'impression / Técnicas de impresión / Drucktechniken / Tecniche di stampa.


(SP) SCREEN PRINTING


(DB) DEBOSSING


(HS) HOT STAMPING

External packaging:
Emballage externe / Envasado exterior / Außenverpackung / Imballaggio esterno.


140 ± 11,4 Kg

LIGHTERS

242 BIC® J25 Lighter
246 BIC® J23 Lighter
250 BIC® J26 Lighter
254 BIC® J38 Lighter
258 BIC® J39 Lighter
262 BIC® Mega Lighter

LIGHTER CASES

264 BIC® Styl'it Luxury Case
266 BIC® Aliminium Flat Case
267 BIC® Clip Case
268 BIC® 3D Case

OTHER PRODUCTS

269 BIC® Pocket Ashtray

Lighters

234 —— 269

FR> La sécurité, notre priorité
BIC® : LE Nº 1 MONDIAL EN BRIQUETS DE MARQUE

FLAMME STABLE
Grâce au combustible pur d'isobutane

CAPUCHON DE SÉCURITÉ
Fabriqué en acier résistant avec verrouillage de sécurité

HAUTE RÉSISTANCE
Réservoir fabriqué avec une résine technique (Delrin®) à haute résistance mécanique

SÉCURITÉ ENFANTS*
Conforme à la norme EN 13869

BRIQUET LONGUE DURÉE
Grâce au plus grand volume de gaz dans le réservoir: JUSQU'À 3 000 ALLUMAGES

BRIQUETS BIC®.
NOTRE QUALITÉ. VOTRE SÉCURITÉ
* Un briquet "sécurité enfants" n'est pas un briquet exempt de tout risque pour les enfants: c'est un briquet que 85% au moins des enfants de moins de 51 mois ne peuvent pas faire fonctionner, ce qui implique que la proportion des enfants en cause capables de l'actionner peut aller jusqu'à 15%. Les adultes doivent donc toujours veiller à ce que les briquets soient hors de portée des enfants, même s'il s'agit de briquets « sécurité enfants ».

ES> La seguridad, nuestra prioridad
BIC®: LA MARCA Nº1 EN TODO EL MUNDO EN ENCENDEDORES DE BOLSILLO

LLAMA ESTABLE
Gracias al combustible puro de isobutano

CAPUCHÓN DE SEGURIDAD
Hecho de acero resistente con función de bloqueo

ALTA RESISTENCIA
Depósito hecho de resina de alta resistencia mecánica (Delrin®)

PROTECCIÓN A PRUEBA DE NIÑOS*
Cumple con la normativa EN 13869

ENCENDEDOR DE LARGA DURACIÓN
Gracias al gran volumen de gas en su depósito: HASTA 3.000 ENCENDIDOS

ENCENDEDORES BIC®.

NUESTRA CALIDAD, TU SEGURIDAD
* No es lo mismo un encendedor con seguridad para niños que un encendedor a prueba de niños. Por "encendedor con seguridad para niños" se entiende un encendedor que para un mínimo del 85% de los niños de hasta 51 meses de edad resulta imposible de accionar. Esto significa que hasta un 15% de los niños sí podrían hacer funcionar el encendedor. De ahí que los adultos deban siempre impedir que los niños jueguen con encendedores, por seguros que éstos sean.

DE> Die Sicherheit, unsere Priorität
BIC®: WELTWEIT DIE NR.1 UNTER DEN MARKEN-FEUERZEUGEN

STABILE FLAMME
Dank des reinen Isobutan-Brennstoffs

SICHERHEITSKAPPE
Aus widerstandsfähigem Stahl mit Sperrfunktion

BRUCHFEST
Behälter aus äußerst stoßfestem technischem Thermoplast (Delrin®)

KINDERSICHERUNG*
Erfüllt die Vorschrift
EN 13869

LANGLEBIGES FEUERZEUG
Dank des größeren Gasvolumens im Behälter: BIS ZU 3000 ZÜNDUNGEN

BIC®-FEUERZEUGE. UNSERE QUALITÄT.
IHRE SICHERHEIT
* Ein kindergesichertes Feuerzeug ist nicht unbedingt kindersicher. Als "kindergesichert" bezeichnet man Feuerzeuge, die von mindestens 85% der Kinder unter 51 Monaten nicht bedient werden können. Das bedeutet, dass bis zu 15% der Kinder diese Feuerzeuge möglicherweise bedienen können. Daher müssen Sie Feuerzeuge – auch wenn sie kindergesichert sind – stets außerhalb der Reichweite von Kleinkindern aufbewahren.

IT> La sicurezza, la nostra priorità
BIC®: IL Nº 1 MONDIALE PER GLI ACCENDINI TASCABILI DI MARCA

FIAMMA STABILE
Grazie all'isobutano puro

CAPPUCCIO DI SICUREZZA
Realizzato in acciaio resistente e con funzione di blocco

OTTIMA RESISTENZA
Serbatoio realizzato in resina ad alta resistenza meccanica (Delrin®)

DISPOSITIVO DI SICUREZZA PER BAMBIN*
Conforme allo standard
EN 13869

UN ACCENDINO DI LUNGA DURATA
Grazie a un maggior volume di gas nel serbatoio. FINO A 3000 ACCENSIONI

ACCENDINI BIC®
LA NOSTRA QUALITÀ, LA TUA SICUREZZA
* Un accendino dotato di dispositivo di sicurezza per i bambini non è un accendino a prova di bambino. Infatti, un accendino sicuro per i bambini è un accendino che almeno l'85% dei bambini di età inferiore a 51 mesi non è in grado di far funzionare. Ciò significa però che ben il 15% dei bambini potrebbe essere capace di azionare questo tipo di accendini. Per tale motivo, gli adulti dovrebbero sempre fare in modo che i bambini non possano impadronirsi di accendini, nemmeno qualora siano dotati di un dispositivo di sicurezza per i bambini.

SAFETY, OUR PRIORITY

STABLE FLAME
Thanks to pure isobutane



SAFETY HOOD
Made of strong steel material with locking feature



HIGH RESISTANCE
Reservoir made of high mechanical resistance resin (Delrin®)





BIC® J26 LIGHTER

CHILD-RESISTANT SAFETY GUARD*
Compliant with EN 13869 Standard



*A Child-resistant lighter is not a child proof lighter. A Child-resistant lighter is a lighter that at least 85% of children under 51 months of age cannot operate.This means that up to 15% of children may still be able to operate such a lighter. Therefore, adults should always ensure that young children cannot get hold of lighters, even if they are Child-resistant.

A LONG LASTING LIGHTER
Thanks to a greater volume of gas in the reservoir **UP TO 3000 LIGHTS**



THE Nº1 WORLDWIDE IN BRANDED POCKET LIGHTERS

BIC® LIGHTERS

OUR QUALITY, YOUR SAFETY

BIC® J25 DIGITAL LIGHTER



70%

Up to 1400

BIC® J23 DIGITAL LIGHTER



70%

Up to 1800

BIC® J26 DIGITAL LIGHTER



70%

Up to 3000

BIC® J38 DIGITAL LIGHTER



70%

Up to 1800

BIC® J39 DIGITAL LIGHTER



70%

Up to 1050

BIC® MEGA LIGHTER



50%

Up to 750

FR> Finitions numériques et textures des briquets BIC®

Digital Brilliant / Digital matt
Brillante ou mate ? Choisissez la finition qui vous plaît !

Metallic
Créez de superbes effets ! Effets métalliques sur les textes, els images et le fond.

Holographic gold / Holographic silver
Démarquez-vous de la concurrence ! Jouez avec de jolis reflets légers de couleurs en utilisant la finition holographique.

Puffy printing
Faites preuve d'originalité ! Faites ressortir votre marque grâce à notre encre « puffy » et donnez ainsi du relief à votre logo.

UV printing
Faites ressortir votre marque avec une finition très brillante!
Combinez les finitions mates et brillantes pour souligner les contrastes et faire ressortir le motif sur fond mat.

Sandy
Créez un effet « papier de verre » grâce à une surface granuleuse.

Puffy Glitter
Admirez et touchez la texture colorée à paillettes !

Glow in the dark
Faites briller votre marque, même dans le noir !

ES> Nuestros acabados digitales y texturas en los encendedores BIC®

Digital Brilliant / Digital matt
¿Brillante o mate? ¡Escoge el acabado que más te guste!

Metallic
¡Crea magníficos efectos! Efectos metálicos en los textos, imágenes y fondos.

Holographic gold / Holographic silver
¡Destaca entre la multitud! Juega con atractivos reflejos de luz con el acabado holográfico.

Puffy printing
¡Sé original! Destaca tu marca con nuestra tinta "puffy" para dar efecto relieve a tu logo.

UV printing
¡Destaca tu marca con el acabado de relieve brillante! Combina mate y brillante para resaltar contrastes y destacar prominentemente en fondo mate.

Sandy
Crea un efecto arena con una textura granulada.

Puffy Glitter
Mira y siente la textura brillante coloreada!

Glow in the dark
¡Haz que tu logo brille incluso en la oscuridad!

DE> Unsere digitalen Oberflächen & Texturen bei BIC®-Feuerzeugen

Digital Brilliant / Digital Matt
Glänzend oder matt?
Wählen Sie die Oberfläche, die Ihnen gefällt!

Metallic
Kreieren Sie großartige Effekte! Metalliceffekte bei Texten, Bildern und Hintergründen

Holographic Gold / Holographic Silver
Heben Sie sich von der Masse ab! Spielen Sie mit den attraktiven Lichtreflexen der holographischen Oberfläche.

Puffy Printing
Seien Sie originell! Heben Sie Ihre Marke hervor mit unserer "Puffy"-Tinte und verleihen Sie Ihrem Logo einen Reliefeffekt.

UV Printing
Heben Sie Ihre Marke mit einer Hochglanzoberfläche heraus!
Kombinieren Sie matte & glänzende Oberflächen, um Kontraste zu betonen und prominent auf mattem Untergrund hervorzutreteten

Sandy
Kreieren Sie einen Sandpapier-Effekt mit körniger Struktur.

Puffy Glitter
Fühlen und sehen Sie die farbige Glitzer-Struktur!

Glow in the dark
Lassen Sie Ihre Marke selbst in der Dunkelheit aufleuchten!

IT> Le nostre finiture digitali e le texture degli accendini BIC®

Digital Brilliant / Digital matt
Brillante o opaco? Scegli la finitura che preferisci!

Metallic
Crea effetti incredibili! Effetti metallici su testi, immagini e sfondi.

Holographic gold / Holographic silver
Fatti notare! Gioca con gli attraenti riflessi di luce della fintiura oleografica.

Puffy printing
Sii originale! Metti in evidenza il tuo marchio con il nostro inchiostro "puffy" per dare un effetto rilievo al tuo logo.

UV printing
Metti in evidenza il tuo marchio con una finitura ultra lucida ! Combina una finitura opaca con una lucida per creare contrasti e dare risalto su uno sfondo opaco.

Sandy
Crea un effetto carta vetrata con una texture granulata.

Puffy Glitter
La texture in glitter colorati è tutta da vedere e sentire!

Glow in the dark
Fai brillare il tuo marchio al buio!

DIGITAL FINISHES & TEXTURES



DIGITAL BRILLIANT
DIGITAL MATT
Brilliant or matt? Choose the finish you like!



METALLIC
Create great effects! **Metallic effects** in texts, images and backgrounds.



HOLOGRAPHIC GOLD
HOLOGRAPHIC SILVER
Stand out from the crowd! Play with nice **light colour reflections** using the holographic finish.



PUFFY PRINTING
Be original! Highlight your brand with our **"Puffy" ink** to give a relief effect to your logo.



UV PRINTING
Highlight your brand with a high gloss finish! Combine a matt & gloss finish to highlight contrasts and stand out prominently on a **matt background.**



SANDY
Create a **sandpaper effect** with a granulated texture.



PUFFY GLITTER
Feel & see the coloured **glitter texture!**



GLOW IN THE DARK
Make your brand **glow even in the dark.**



LIGHTERS

The iconic, well-loved and time-honoured shapes of BIC® pocket lighters remain on trend! Five sizes, two ignition systems, one brand and a wide range of colour combinations.

FR > Le célèbre briquet BIC®, une icône indémodable, avec un design toujours tendance ! 5 tailles différentes et une vaste gamme de combinaisons de couleurs.

DE > Das kultige, beliebte und bewährte Design des BIC®- Feuerzeugs liegt weiter im Trend! 5 verschiedene Größen und eine breite Farbkombinationspalette.

ES > El diseño icónico, querido y atemporal del encendedor BIC® sigue siendo tendencia! 5 tamaños distintos y una amplia gama de combinación de colores.

IT > L'iconico, amato e intramontabile design dell'accendino BIC® resta di tendenza! 5 diverse grandezze e una vasta gamma di combinazioni di colori.



J25 LIGHTER

48h *

MANUFACTURED AND PRINTED IN BIC FACTORIES

2360

New Colour!



100%

01 57 57 57 06

Available in britePix™ Disponible en britePix™ / Disponible en britePix™ / Mit BritePix™ erhältlich / Disponibile in britePix™

New Colour! 57

New Colour!



100%

8G 03 5C 59 24 04 25 25

Available in britePix™ Disponible en britePix™ / Disponible en britePix™ / Mit BritePix™ erhältlich / Disponibile in britePix™

Pastel - 2360



100%

90 84 85 83

Available in britePix™ Disponible en britePix™ / Disponible en britePix™ / Mit BritePix™ erhältlich / Disponibile in britePix™

2360 | Gold Hood 2430 | All Black 2364



02 02 02 02

Available in britePix™ Disponible en britePix™ / Disponible en britePix™ / Mit BritePix™ erhältlich / Disponibile in britePix™

*48h not available in Digital finishes. 48h not available in Digital finishes / *48h not available in Digital finishes / *48h not available in Digital finishes / *48h not available in Digital finishes

MOQ 300u.

Decoration:

Personnalisation / Personalización / Dekoration / Decorazione.

BIC® J25 LIGHTER
2360/2364/2430
A/C SP: max. 4 col.

BIC® J25 LIGHTER britePix™
2360/2364/2430
A/C BP: full-colour

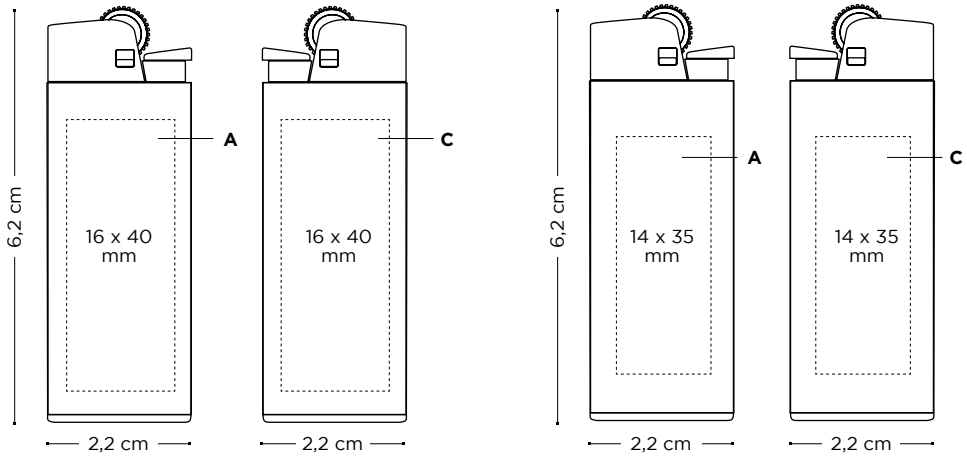

Price (CHF)

BIC® J25 LIGHTER	300-599	600-1199	1200-2999	3000-5099	5100-10199	10200-25199	25200-50099
2360							
SP	1,40	1,30	1,23	1,19	1,17	1,14	1,02
BP	1,67	1,55	1,47	1,43	1,38	1,32	1,21
2364							
SP	1,60	1,55	1,46	1,36	1,29	1,25	1,17
BP	1,88	1,81	1,69	1,59	1,51	1,45	1,36
2430							
SP	1,87	1,73	1,64	1,59	1,55	1,51	1,35
BP	2,13	1,98	1,88	1,82	1,76	1,69	1,54

Additional imprint charge per colour & position. Frais d'impression supplémentaires par couleur et position / Cargo por impresión adicional por color y posición / Zusätzliche druckkosten pro farbe & position / Costo marchio aggiuntivo per colore e posizione.

SP	0,15	0,15	0,15	0,15	0,10	0,10	0,10
BP	0,27	0,24	0,23	0,22	0,21	0,19	0,19

Prices include 1 colour screenprint on one position. Les prix incluent la sérigraphie 1 couleur sur un emplacement / En precio incluye un color en serigrafía en una posición / In den Preisen inbegriffen ist 1 Siebdruck-Farbaufdruck auf 1 Position / I prezzi includono la serigrafia ad 1 colore in una posizione.

Prices include britePix™ imprint on body. Les prix incluent l'impression britePix™ sur le corps / Los precios incluyen impresión en britePix™ en el cuerpo / BritePix™-Aufdruck auf dem Körper in den Preisen inbegriffen / I prezzi includono la stampa britePix™ sul fusto.

Packaging:

Emballage / Envasado / Verpackung / Imballaggio.



Standard Packaging:
in tray of 50 u

Printing techniques:

Techniques d'impression / Técnicas de impresión / Drucktechniken / Tecniche di stampa.



(SP) SCREEN PRINTING



(BP) britePix™

External packaging:

Emballage externe / Envasado exterior / Außenverpackung / Imballaggio esterno.



300 ± 3,8 Kg

Pastel MADE IN FRANCE

MADE IN SPAIN

Up to 1400

MANUFACTURED AND PRINTED IN BIC FACTORIES

Digital Printing!

BIC® J25 DIGITAL LIGHTER

2360



BR PUFFY



MATT M



MATT PUFFY



MATT PUFFY



BR



MATT UV

 Accendini BIC® solo su richiesta.

MOQ 600u.

Decoration:
Personnalisation / Personalización / Dekoration / Decorazione.

BIC® J25 DIGITAL LIGHTER
2360
A DG: full-colour

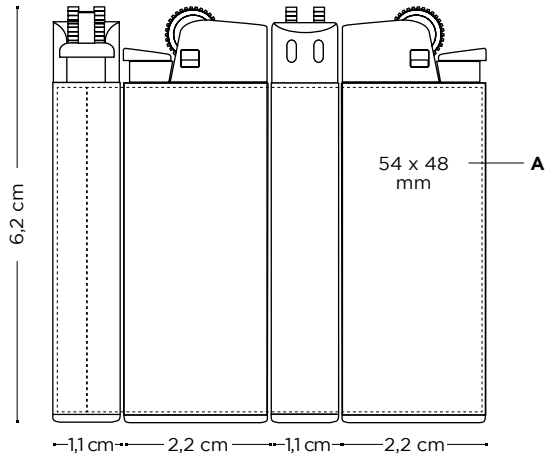

Price (CHF)

BIC® J25 DIGITAL LIGHTER 2360	600-1199	1200-2999	3000-5099	5100-10199	10200-25199	25200-50099
DG	1,94	1,82	1,72	1,61	1,58	1,47

Additional charge digital finishes. Finitions numériques - coût supplémentaire / Cargo adicional acabados digitales / Aufpreis digitale ausführungen / Costi aggiuntivi per finiture digitali.

							MOQ
BR MATT	**Brilliant or Matt**	Free					600 u.
H	**Holographic**	0,30	0,30	0,30	0,21	0,21	0,21	600 u.
PUFFY	**Puffy printing**	-	-	-	0,21	0,21	0,21	5.100 u.
M	**Metallic**	ⓘ						50.000 u.
UV	**UV**	-	-	-	0,21	0,21	0,21	5.100 u.
SA	**Sandy**	-	-	-	0,21	0,21	0,21	5.100 u.
PUFFY GLITTER	**Puffy Glitter**	-	-	-	0,21	0,21	0,21	5.100 u.
GLOW	**Glow in the dark**	-	-	-	0,21	0,21	0,21	5.100 u.

Prices include digital imprint on body. Les prix incluent l'impression numérique sur le corps. Los precios incluyen impresión digital en el cuerpo / Digital-Aufdruck auf dem Körper in den Preisen inbegriffen. I prezzi includono la stampa digitale sul fusto.
ⓘ Price under request. Prix sur demande / Precio bajo consulta / Preis auf Anfrage / Prezzi su richiesta.

Up to 1400

Conform EN 13869 85% CONFORM ISO 9994

Packaging:
Emballage / Envasado / Verpackung / Imballaggio.



Standard Packaging:
in tray of 50 u

Printing techniques:
Techniques d'impression / Técnicas de impresión / Drucktechniken / Tecniche di stampa.



(DG)
DIGITAL

External packaging:
Emballage externe / Envasado exterior / Außenverpackung / Imballaggio esterno.



600 ± 7,6 Kg

MADE IN SPAIN

J23 LIGHTER

48h*

Slim & fits everywhere!

MANUFACTURED AND PRINTED IN BIC FACTORIES

New colour!

2340



100%

57 12 10 03 5C



59 05 24 04 25 02

*48h not available in Digital finishes

MOQ 300u.

Decoration:

Personnalisation / Personalización / Dekoration / Decorazione.

BIC® J23 LIGHTER
2340
A/C SP: max. 4 col.

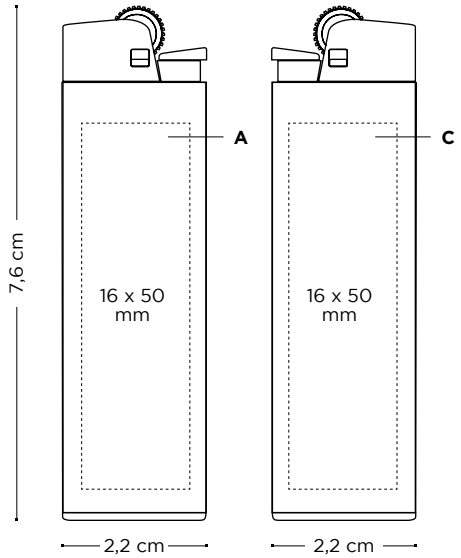

Price (CHF)

BIC® J23 LIGHTER 2340	300-599	600-1199	1200-2999	3000-5099	5100-10199	10200-25199	25200-50099
SP	1,54	1,47	1,38	1,30	1,26	1,23	1,16

Additional imprint charge per colour & position. Frais d'impression supplémentaires par couleur et position / Cargo por impresión adicional por color y posición / Zusätzliche druckkosten pro farbe & position / Costo marchio aggiuntivo per colore e posizione.

SP	0,15	0,15	0,15	0,15	0,10	0,10	0,10

Prices include 1 colour screenprint on one position. Les prix incluent la sérigraphie 1 couleur sur un emplacement / En precio incluye un color en serigrafía en una posición / In den Preisen inbegriffen ist 1 Siebdruck-Farbaufdruck auf 1 Position / I prezzi includono la serigrafia ad 1 colore in una posizione.

Up to 1800

Conform EN 13869 85%

CONFORM ISO 9994

Packaging:

Emballage / Envasado / Verpackung / Imballaggio.



Standard Packaging:
in tray of 50 u

Printing techniques:

Techniques d'impression / Técnicas de impresión / Drucktechniken / Tecniche di stampa.



(SP)
SCREEN PRINTING

External packaging:

Emballage externe / Envasado exterior / Außenverpackung / Imballaggio esterno.



600 ± 9,5 Kg

MADE IN FRANCE

MANUFACTURED AND PRINTED IN BIC FACTORIES

Digital Printing!



MATT M



MATT PUFFY UV

BIC® J23 DIGITAL LIGHTER

2340



BR PUFFY

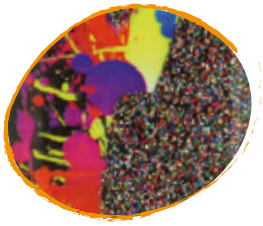

BR PUFFY GLITTER



BR

 Accendini BIC® solo su richiesta.

MOQ 600u.

Decoration:

Personnalisation / Personalización / Dekoration / Decorazione.

BIC® J23 DIGITAL LIGHTER
2340
A DG: full-colour

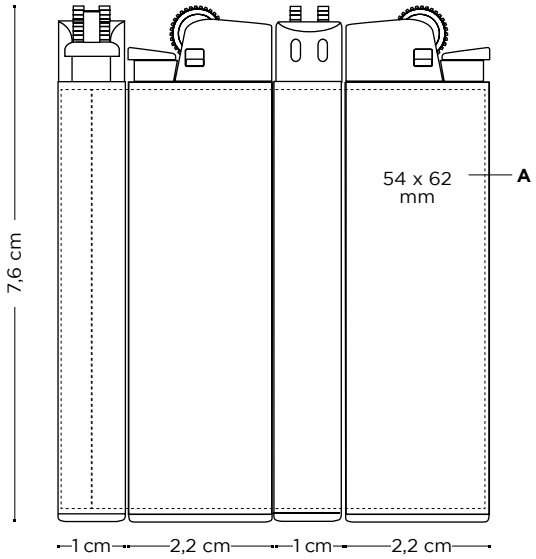

Price (CHF)

BIC® J23 DIGITAL LIGHTER 2340	600-1199	1200-2999	3000-5099	5100-10199	10200-25199	25200-50099
DG	2,11	2,00	1,89	1,80	1,71	1,59

Additional charge digital finishes. Finitions numériques - coût supplémentaire / Cargo adicional acabados digitales / Aufpreis digitale ausführungen / Costi aggiuntivi per finiture digitali.

							MOQ
Brilliant or Matt	Free						600 u.
Holographic	0,30	0,30	0,30	0,21	0,21	0,21	600 u.
Puffy printing	-	-	-	0,21	0,21	0,21	5.100 u.
Metallic	ⓘ						50.000 u.
UV	-	-	-	0,21	0,21	0,21	5.100 u.
Sandy	-	-	-	0,21	0,21	0,21	5.100 u.
Puffy Glitter	-	-	-	0,21	0,21	0,21	5.100 u.
Glow in the dark	-	-	-	0,21	0,21	0,21	5.100 u.

Prices include digital imprint on body. Les prix incluent l'impression numérique sur le corps. Los precios incluyen impresión digital en el cuerpo / Digital-Aufdruck auf dem Körper in den Preisen inbegriffen. I prezzi includono la stampa digitale sul fusto.
ⓘ Price under request. Prix sur demande / Precio bajo consulta / Preis auf Anfrage / Prezzi su richiesta.

Up to 1800

Packaging:

Emballage / Envasado / Verpackung / Imballaggio.



Standard Packaging:
in tray of 50 u

Printing techniques:

Techniques d'impression / Técnicas de impresión / Drucktechniken / Tecniche di stampa.



(DG)
DIGITAL

External packaging:

Emballage externe / Envasado exterior / Außenverpackung / Imballaggio esterno.



600 ± 9,5 Kg

MADE IN FRANCE

J26 LIGHTER

Extra long-lasting: up to 3.000 lights!

2320



01 57 8G 10 03

New Colour!



59 24 25 100% 02

06

*48h not available in Digital finishes. 48h not available in Digital finishes / *48h not available in Digital finishes / *48h not available in Digital finishes / *48h not available in Digital finishes

MOQ 300u.

Decoration:

Personnalisation / Personalización / Dekoration / Decorazione.

BIC® J26 LIGHTER
2320
A/C SP: max. 4 col.

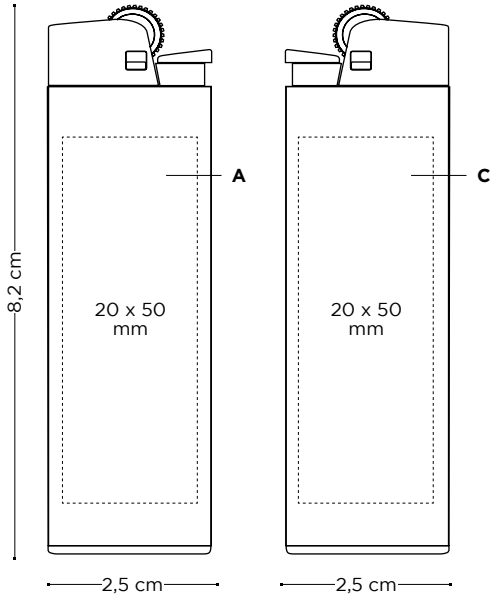

Price (CHF)

BIC® J26 LIGHTER 2320	300-599	600-1199	1200-2999	3000-5099	5100-10199	10200-25199	25200-50099
SP	1,82	1,68	1,59	1,52	1,44	1,40	1,30

Additional imprint charge per colour & position. Frais d'impression supplémentaires par couleur et position / Cargo por impresión adicional por color y posición / Zusätzliche druckkosten pro farbe & position / Costo marchio aggiuntivo per colore e posizione.

SP	0,15	0,15	0,15	0,15	0,10	0,10	0,10

Prices include 1 colour screenprint on one position. Les prix incluent la sérigraphie 1 couleur sur un emplacement / En precio incluye un color en serigrafía en una posición / In den Preisen inbegriffen ist 1 Siebdruck-Farbaufdruck auf 1 Position / I prezzi includono la serigrafia ad 1 colore in una posizione.

Up to 3000

Conform EN 13869 85%

CONFORM ISO 9994

Packaging:

Emballage / Envasado / Verpackung / Imballaggio.



Standard Packaging:
in tray of 50 u

Printing techniques:

Techniques d'impression / Técnicas de impresión / Drucktechniken / Tecniche di stampa.



(SP)
SCREEN PRINTING

External packaging:

Emballage externe / Envasado exterior / Außenverpackung / Imballaggio esterno.



600 ± 15,1 Kg

MADE IN SPAIN





Digital Printing!

BIC® J26 DIGITAL LIGHTER

2320



BR H







 Accendini BIC® solo su richiesta.

MOQ 600u.

Decoration:

Personnalisation / Personalización / Dekoration / Decorazione.

BIC® J26 DIGITAL LIGHTER
2320
A DG: full-colour

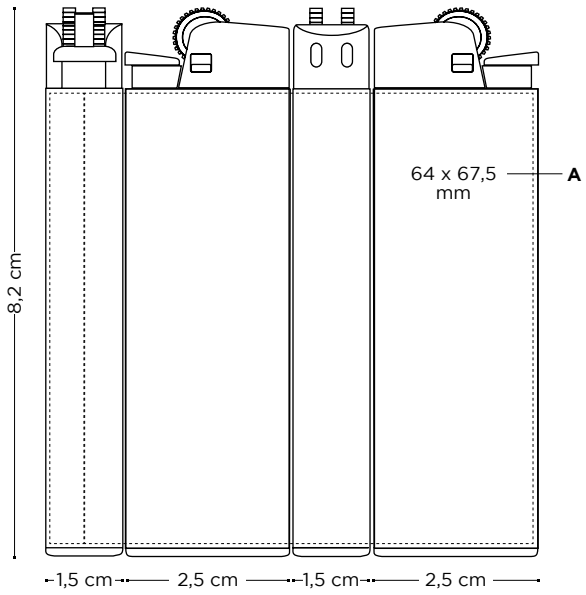

Price (CHF)

BIC® J26 DIGITAL LIGHTER 2320	600-1199	1200-2999	3000-5099	5100-10199	10200-25199	25200-50099
DG	2,46	2,33	2,20	2,05	2,01	1,89

Additional charge digital finishes. Finitions numériques - coût supplémentaire / Cargo adicional acabados digitales / Aufpreis digitale ausführungen / Costi aggiuntivi per finiture digitali.

							MOQ
BR MATT	**Brilliant or Matt**	Free					600 u.
H	**Holographic**	0,30	0,30	0,30	0,21	0,21	0,21	600 u.
PUFFY	**Puffy printing**	-	-	-	0,21	0,21	0,21	5.100 u.
M	**Metallic**	ⓘ						50.000 u.
UV	**UV**	-	-	-	0,21	0,21	0,21	5.100 u.
SA	**Sandy**	-	-	-	0,21	0,21	0,21	5.100 u.
PUFFY GLITTER	**Puffy Glitter**	-	-	-	0,21	0,21	0,21	5.100 u.
GLOW	**Glow in the dark**	-	-	-	0,21	0,21	0,21	5.100 u.

Prices include digital imprint on body. Les prix incluent l'impression numérique sur le corps. Los precios incluyen impresión digital en el cuerpo / Digital-Aufdruck auf dem Körper in den Preisen inbegriffen. I prezzi includono la stampa digitale sul fusto.
ⓘ Price under request. Prix sur demande / Precio bajo consulta / Preis auf Anfrage / Prezzi su richiesta.

Up to 3000

Conform EN 13869 85% CONFORM ISO 9994

Packaging:

Emballage / Envasado / Verpackung / Imballaggio.



Standard Packaging:
in tray of 50 u

Printing techniques:

Techniques d'impression / Técnicas de impresión / Drucktechniken / Tecniche di stampa.



(DG)
DIGITAL

External packaging:

Emballage externe / Envasado exterior / Außenverpackung / Imballaggio esterno.



600 ± 15,1 Kg

MADE IN SPAIN

J38 LIGHTER

48h*

MANUFACTURED AND PRINTED IN BIC FACTORIES

Elegant and comfortable lighting!

Standard - 2452



57 57 57 03 25 02

Gold Hood - 2451



02



*48h not available in Digital finishes. 48h not available in Digital finishes / *48h not available in Digital finishes / *48h not available in Digital finishes / *48h not available in Digital finishes

MOQ 300u.

Decoration:

Personnalisation / Personalización / Dekoration / Decorazione.

BIC® J38 LIGHTER
2452/2451
A/B SP: max. 4 col.

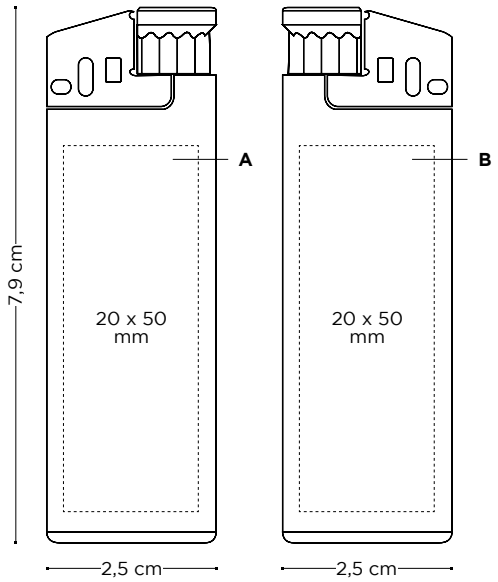

Price (CHF)

BIC® J38 LIGHTER	300-599	600-1199	1200-2999	3000-5099	5100-10199	10200-25199	25200-50099
2452							
SP	2,18	2,08	1,98	1,89	1,80	1,73	1,60
2451							
SP	2,63	2,52	2,40	2,29	2,18	2,11	1,96

Additional imprint charge per colour & position. Frais d'impression supplémentaires par couleur et position / Cargo por impresión adicional por color y posición / Zusätzliche druckkosten pro farbe & position / Costo marchio aggiuntivo per colore e posizione.

SP	0,15	0,15	0,15	0,15	0,10	0,10	0,10

Prices include 1 colour screenprint on one position. Les prix incluent la sérigraphie 1 couleur sur un emplacement / En precio incluye un color en serigrafía en una posición / In den Preisen inbegriffen ist 1 Siebdruck-Farbaufdruck auf 1 Position / I prezzi includono la serigrafia ad 1 colore in una posizione.

Up to 1800

Conform EN 13869 85%

CONFORM ISO 9994

Packaging:

Emballage / Envasado / Verpackung / Imballaggio.



Standard Packaging: in tray of 50 u

Printing techniques:

Techniques d'impression / Técnicas de impresión / Drucktechniken / Tecniche di stampa.



(SP) SCREEN PRINTING

External packaging:

Emballage externe / Envasado exterior / Außenverpackung / Imballaggio esterno.



600 ± 13,2 Kg

MADE IN SPAIN

Digital Printing!

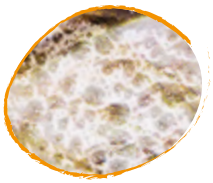

BR SA

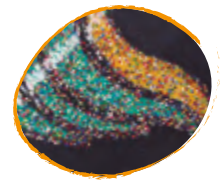

BR PUFFY GLITTER

BIC® J38 LIGHTER DIGITAL

Standard - 2452



57



57 BR



57



BR GLOW



MATT M

 Accendini BIC® solo su richiesta.

MOQ 600u.

Decoration:

Personnalisation / Personalización / Dekoration / Decorazione.

BIC® J38 DIGITAL LIGHTER
2452
A DG: full-colour

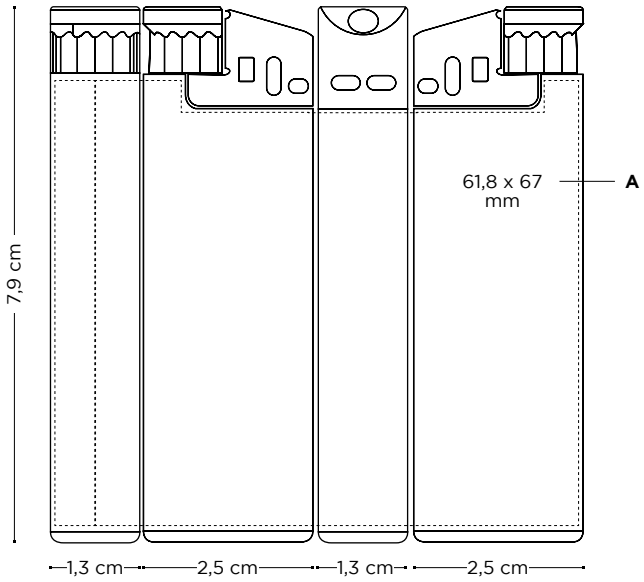

Price (CHF)

BIC® J38 DIGITAL LIGHTER 2452	600-1199	1200-2999	3000-5099	5100-10199	10200-25199	25200-50099
DG	2,39	2,27	2,17	2,05	2,01	1,84

Additional charge digital finishes. Finitions numériques - coût supplémentaire / Cargo adicional acabados digitales / Aufpreis digitale ausführungen / Costi aggiuntivi per finiture digitali.

							MOQ
BR MATT	**Brilliant or Matt**	Free					600 u.
H	**Holographic**	0,30	0,30	0,30	0,21	0,21	0,21	600 u.
PUFFY	**Puffy printing**	-	-	-	0,21	0,21	0,21	5.100 u.
M	**Metallic**	ⓘ						50.000 u.
UV	**UV**	-	-	-	0,21	0,21	0,21	5.100 u.
SA	**Sandy**	-	-	-	0,21	0,21	0,21	5.100 u.
PUFFY GLITTER	**Puffy Glitter**	-	-	-	0,21	0,21	0,21	5.100 u.
GLOW	**Glow in the dark**	-	-	-	0,21	0,21	0,21	5.100 u.

Prices include digital imprint on body. Les prix incluent l'impression numérique sur le corps. Los precios incluyen impresión digital en el cuerpo / Digital-Aufdruck auf dem Körper in den Preisen inbegriffen. I prezzi includono la stampa digitale sul fusto.
ⓘ Price under request. Prix sur demande / Precio bajo consulta / Preis auf Anfrage / Prezzi su richiesta.

Packaging:

Emballage / Envasado / Verpackung / Imballaggio.



Standard Packaging:
in tray of 50 u

Printing techniques:

Techniques d'impression / Técnicas de impresión / Drucktechniken / Tecniche di stampa.



(DG)
DIGITAL

External packaging:

Emballage externe / Envasado exterior / Außenverpackung / Imballaggio esterno.



600 ± 13,2 Kg

Up to 1800

MADE IN SPAIN

J39 LIGHTER

48h*

MANUFACTURED AND PRINTED IN BIC FACTORIES

Convenient mini size!

Standard - 2479



57 | 57 | 57 | 03 | 25 | 100% | 02

*48h not available in Digital finishes. 48h not available in Digital finishes / *48h not available in Digital finishes / *48h not available in Digital finishes / *48h not available in Digital finishes

MOQ 300u.

Decoration:

Personnalisation / Personalización / Dekoration / Decorazione.

BIC® J39 LIGHTER
2479
A/B SP: max. 4 col.

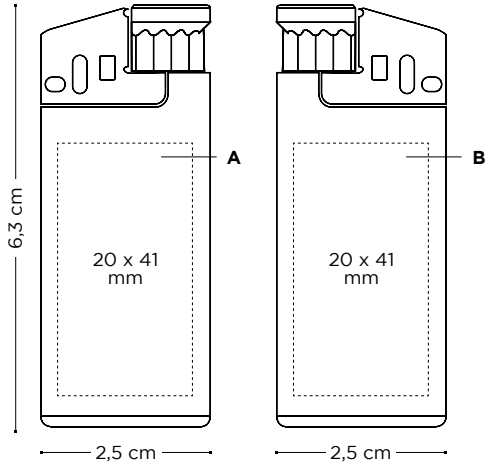

Price (CHF)

BIC® J39 LIGHTER 2479	300-599	600-1199	1200-2999	3000-5099	5100-10199	10200-25199	25200-50099
SP	2,17	2,05	1,97	1,88	1,79	1,72	1,59

Additional imprint charge per colour & position. Frais d'impression supplémentaires par couleur et position / Cargo por impresión adicional por color y posición / Zusätzliche druckkosten pro farbe & position / Costo marchio aggiuntivo per colore e posizione.

SP	0,15	0,15	0,15	0,15	0,10	0,10	0,10

Prices include 1 colour screenprint on one position. Les prix incluent la sérigraphie 1 couleur sur un emplacement / En precio incluye un color en serigrafía en una posición / In den Preisen inbegriffen ist 1 Siebdruck-Farbaufdruck auf 1 Position / I prezzi includono la serigrafia ad 1 colore in una posizione.

Up to 1050

Conform EN 13869 85%

CONFORM ISO 9994

Packaging:

Emballage / Envasado / Verpackung / Imballaggio.



Standard Packaging: in tray of 50 u

Printing techniques:

Techniques d'impression / Técnicas de impresión / Drucktechniken / Tecniche di stampa.



(SP) SCREEN PRINTING

External packaging:

Emballage externe / Envasado exterior / Außenverpackung / Imballaggio esterno.



600 ± 11,1 Kg

MADE IN SPAIN



MATT SA

Digital Printing!

BIC® J39 LIGHTER DIGITAL

Standard - 2479



57 57

03 BR



MATT M



BR



BR GLOW

MOQ 600u.

Decoration:

Personnalisation / Personalización / Dekoration / Decorazione.

BIC® J39 DIGITAL LIGHTER
2479
A DG: full-colour

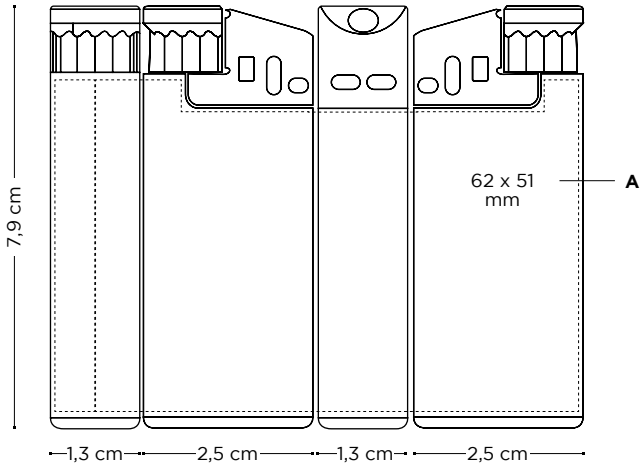

Price (CHF)

BIC® J39 DIGITAL LIGHTER 2479	600-1199	1200-2999	3000-5099	5100-10199	10200-25199	25200-50099
DG	2,32	2,22	2,11	2,01	1,95	1,81

Additional charge digital finishes. Finitions numériques - coût supplémentaire / Cargo adicional acabados digitales / Aufpreis digitale ausführungen / Costi aggiuntivi per finiture digitali.

							MOQ
Brilliant or Matt	Free						600 u.
Holographic	0,30	0,30	0,30	0,21	0,21	0,21	600 u.
Puffy printing	-	-	-	0,21	0,21	0,21	5.100 u.
Metallic	ⓘ						50.000 u.
UV	-	-	-	0,21	0,21	0,21	5.100 u.
Sandy	-	-	-	0,21	0,21	0,21	5.100 u.
Puffy Glitter	-	-	-	0,21	0,21	0,21	5.100 u.
Glow in the dark	-	-	-	0,21	0,21	0,21	5.100 u.

Prices include digital imprint on body. Les prix incluent l'impression numérique sur le corps. Los precios incluyen impresión digital en el cuerpo / Digital-Aufdruck auf dem Körper in den Preisen inbegriffen. I prezzi includono la stampa digitale sul fusto.
ⓘ Price under request. Prix sur demande / Precio bajo consulta / Preis auf Anfrage / Prezzi su richiesta.

Packaging:

Emballage / Envasado / Verpackung / Imballaggio.



Standard Packaging:
in tray of 50 u

Printing techniques:

Techniques d'impression / Técnicas de impresión / Drucktechniken / Tecniche di stampa.



(DG)
DIGITAL

External packaging:

Emballage externe / Envasado exterior / Außenverpackung / Imballaggio esterno.



600 ± 11,1 Kg

Up to 1050

MADE IN SPAIN

MEGA LIGHTER

New Colour!

Easy and comfortable to light thanks to its 6cm wand



2500 - 01



100%

2500 - 03



Comes in an individual box! Customise it from 2.500 units

MOQ 100u.

Individual carton box:

FSC www.fsc.org

RECYCLABLE

MADE IN SPAIN

Decoration:

Personnalisation / Personalización / Dekoration / Decorazione.

BIC® MEGA LIGHTER
2500

A PD: max. 2 col. **B PD:** max. 2 col. **B BP:** full-colour **C DG:** full-colour
BP Texture: full-colour

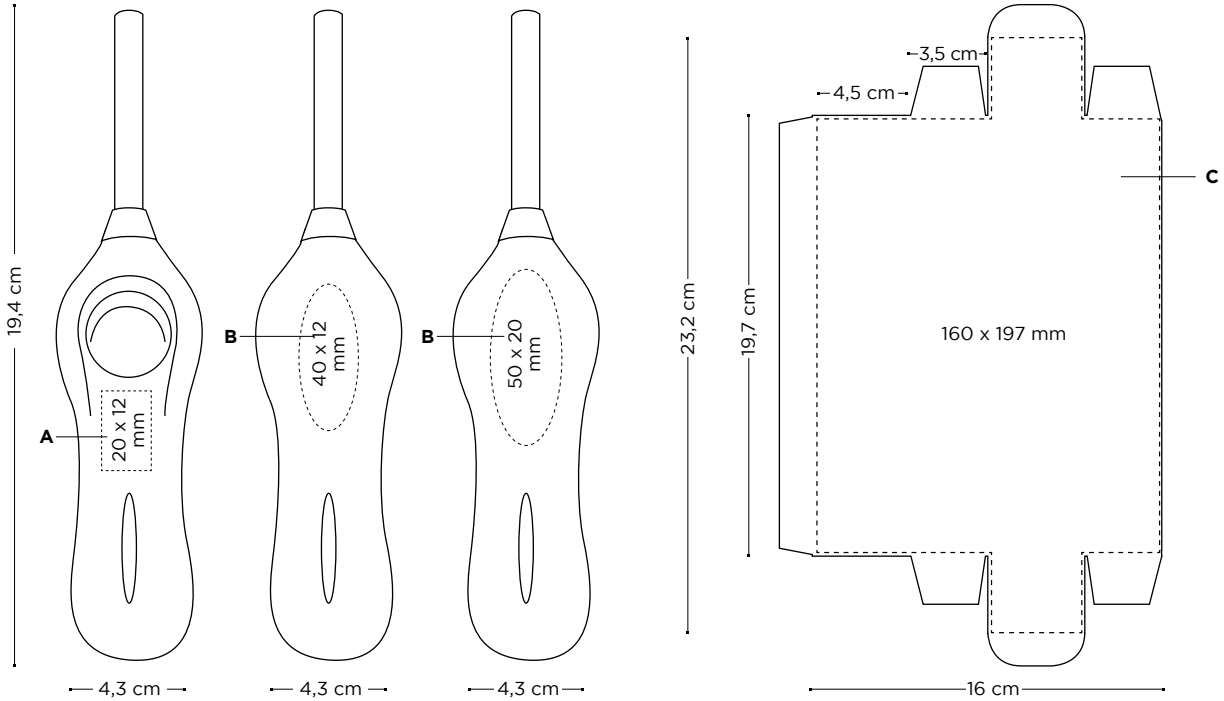

Price (CHF)

BIC® MEGA LIGHTER 2500	100-299	300-599	600-1199	1200-2999	3000-5099	5100-10199	10200-25199
PD	6,74	6,44	6,11	5,78	5,54	5,38	5,23
BP	7,42	7,08	6,73	6,41	6,10	5,93	5,77

Additional imprint charge per colour & position. Frais d'impression supplémentaires par couleur et position / Cargo por impresión adicional por color y posición / Zusätzliche druckkosten pro farbe & position / Costo marchio aggiuntivo per colore e posizione.

PD	1,61	1,58	1,53	1,48	1,48	1,48	1,48
BP Texture (not available on red colour)	1,38	1,33	1,29	1,24	1,23	1,23	1,23

Prices include 1 colour padprint in one position. Les prix incluent la tampographie monochrome sur un emplacement / Los precios incluyen una color en tampografía en una posición / In den Preisen inbegriffen ist ein Tampondruck-Aufdruck auf einer Position / I prezzi includono 1 colore con stampa a tampone in una posizione.

Prices include britePix™ imprint on body. Les prix incluent l'impression britePix™ sur le corps / Los precios incluyen impresión en britePix™ en el cuerpo / BritePix™-Aufdruck auf dem Körper in den Preisen inbegriffen / I prezzi includono la stampa britePix™ sul fusto.

Additional charge for customer logo printed on the box (from 2.500 u.)

DG	-	-	-	0,97	0,80	0,57	0,34

Prices include fully personalised packaging in 4-colour process. Le prix inclut l'emballage totalement personnalisé en quadrichromie / Los precios incluyen un envasado totalmente personalizado en cuatricromía / In den Preisen sind mit Vierfarbdruck voll personalisierte Verpackungen inbegriffen / I prezzi includono imballaggi completamente personalizzati in quadricromia.

Up to 750

Conform ISO 22702

Packaging:

Emballage / Envasado / Verpackung / Imballaggio.



Standard packaging: individual carton box

Printing techniques:

Techniques d'impression / Técnicas de impresión / Drucktechniken / Tecniche di stampa.



(PD) PAD PRINTING



(BP) britePix™



(DG) DIGITAL

External packaging:

Emballage externe / Envasado exterior / Außenverpackung / Imballaggio esterno.



100 ± 8,3 Kg

STYL'IT LUXURY CASE

2386



01 47

Neon - 2386



2F 1G 5C 59

MOQ 100u.

Decoration:
Personnalisation / Personalización / Dekoration / Decorazione.

BIC® STYL'IT LUXURY CASE
2386

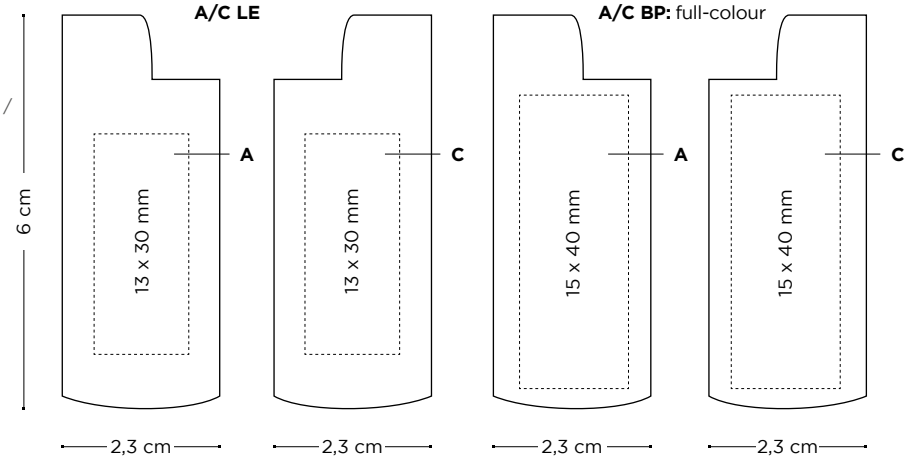

Price (CHF)

BIC® STYL'IT LUXURY CASE 2386	100-299	300-599	600-1199	1200-2999	3000-5099	5100-10199	10200-25199
LE	5,00	4,77	4,47	4,32	ⓘ	ⓘ	ⓘ
BP (not available for Neon colours)	3,89	3,76	3,58	3,42	ⓘ	ⓘ	ⓘ

Additional imprint charge per colour & position. Frais d'impression supplémentaires par couleur et position / Cargo por impresión adicional por color y posición / Zusätzliche druckkosten pro farbe & position / Costo marchio aggiuntivo per colore e posizione.

LE	1,40	1,26	1,11	1,11	ⓘ	ⓘ	ⓘ
BP (not available for Neon colours)	0,29	0,26	0,23	0,22	ⓘ	ⓘ	ⓘ

Prices include 1 imprint in one position according to specified technique.
ⓘ Price under request. Prix sur demande / Precio bajo consulta / Preis auf Anfrage / Prezzi su richiesta.

Packaging:
Emballage / Envasado / Verpackung / Imballaggio.



Standard Packaging: box for 10 units

Printing techniques:
Techniques d'impression / Técnicas de impresión / Drucktechniken / Tecniche di stampa.

(LE) LASER

(BP) britePix™

External packaging:
Emballage externe / Envasado exterior / Außenverpackung / Imballaggio esterno.



300 ± 6,1 Kg

Soft - 2153



01 47 25 02

Metallic - 2161



47 02

MOQ 100u.

Decoration:

Personnalisation / Personalización / Dekoration / Decorazione.

BIC® STYL'IT LUXURY CASE
2153/2161
A/C LE

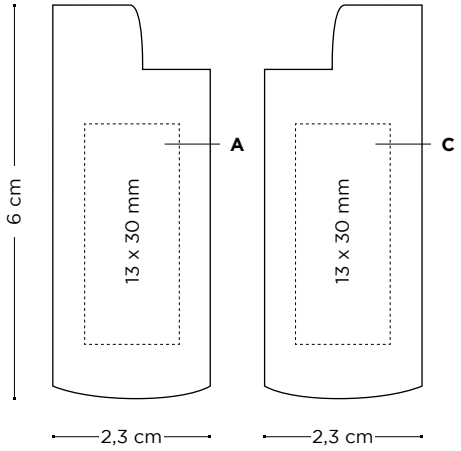

Price (CHF)

BIC® STYL'IT LUXURY CASE	100-299	300-599	600-1199	1200-2999	3000-5099	5100-10199	10200-25199
2153							
LE	5,24	5,07	4,85	4,66	ⓘ	ⓘ	ⓘ
2161							
LE	5,60	5,36	5,05	4,87	ⓘ	ⓘ	ⓘ

Additional imprint charge per colour & position. Frais d'impression supplémentaires par couleur et position / Cargo por impresión adicional por color y posición / Zusätzliche druckkosten pro farbe & position / Costo marchio aggiuntivo per colore e posizione.

LE	1,40	1,26	1,11	1,11	ⓘ	ⓘ	ⓘ

Prices include imprint in 1 position. Le prix inclut 1 impression sur 1 position / Los precios incluyen 1 impresión en una posición / Preise inklusive eines Aufdruckes an einer Position / I prezzo include 1 stampa in 1 posizione.

ⓘ Price under request. Prix sur demande / Precio bajo consulta / Preis auf Anfrage / Prezzi su richiesta.

Packaging:

Emballage / Envasado / Verpackung / Imballaggio.



Standard Packaging: box for 10 units

Printing techniques:

Techniques d'impression / Técnicas de impresión / Drucktechniken / Tecniche di stampa.

HD
(LE)
LASER

External packaging:

Emballage externe / Envasado exterior / Außenverpackung / Imballaggio esterno.



300 ± 6,1 Kg

ALUMINIUM FLAT CASE

3 customisable sides!

2156



01 47 03 07 02

MOQ 100u.

Decoration:

Personnalisation / Personalización / Dekoration / Decorazione.

New! **A/C PD:** max. 1 col. **A/B/C BP:** full-colour **A/B/C LE**

BIC® ALUMINIUM FLAT CASE
2156

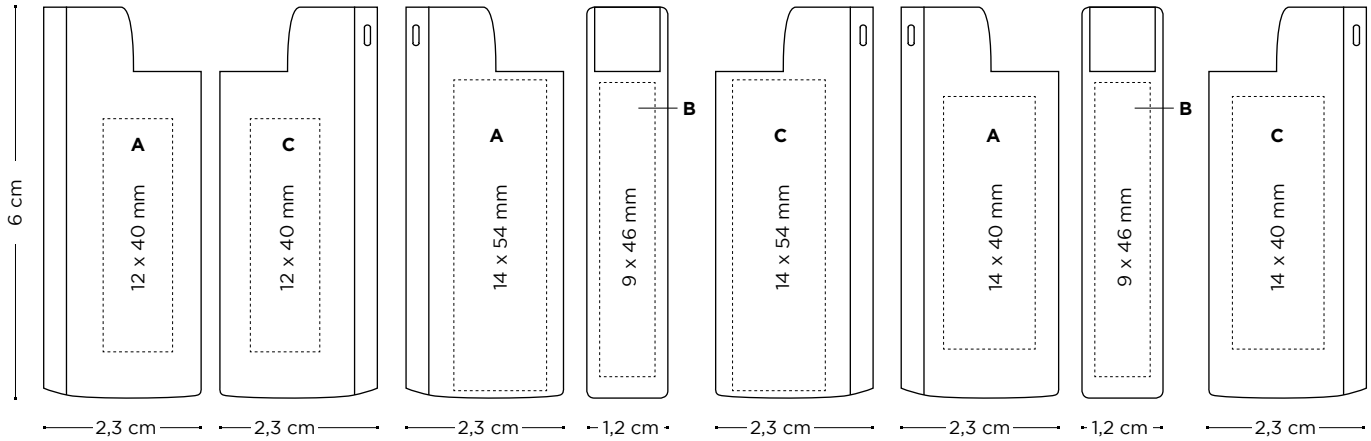

Price (CHF)

BIC® ALUMINIUM FLAT CASE 2156	100-299	300-599	600-1199	1200-2999	3000-5099	5100-10199	10200-25199
BP	3,60	3,40	3,14	3,05	ⓘ	ⓘ	ⓘ
LE	2,48	2,39	2,26	2,16	ⓘ	ⓘ	ⓘ
PD	2,24	2,15	2,04	1,94	ⓘ	ⓘ	ⓘ

Additional imprint charge per colour & position. Frais d'impression supplémentaires par couleur et position / Cargo por impresión adicional por color y posición / Zusätzliche druckkosten pro farbe & position / Costo marchio aggiuntivo per colore e posizione.

BP	1,40	1,26	1,11	1,11	ⓘ	ⓘ	ⓘ
LE	0,29	0,26	0,23	0,22	ⓘ	ⓘ	ⓘ
PD	0,34	0,29	0,21	0,21	ⓘ	ⓘ	ⓘ

Prices include 1 imprint in one position according to specified technique.
ⓘ Price under request. Prix sur demande / Precio bajo consulta / Preis auf Anfrage / Prezzi su richiesta.

Packaging:

Emballage / Envasado / Verpackung / Imballaggio.



Standard Packaging: box for 10 units

Printing techniques:

Techniques d'impression / Técnicas de impresión / Drucktechniken / Tecniche di stampa.



(PD) PAD PRINTING



(LE) LASER



(BP) britePix™

External packaging:

Emballage externe / Envasado exterior / Außenverpackung / Imballaggio esterno.



300 ± 6,9 Kg

2398







MOQ 100u.

Decoration:

Personnalisation / Personalización / Dekoration / Decorazione.

A/C PD: max. 1 col.

A/C BP: full-colour
BP Texture: full-colour

BIC® CLIP CASE
2398

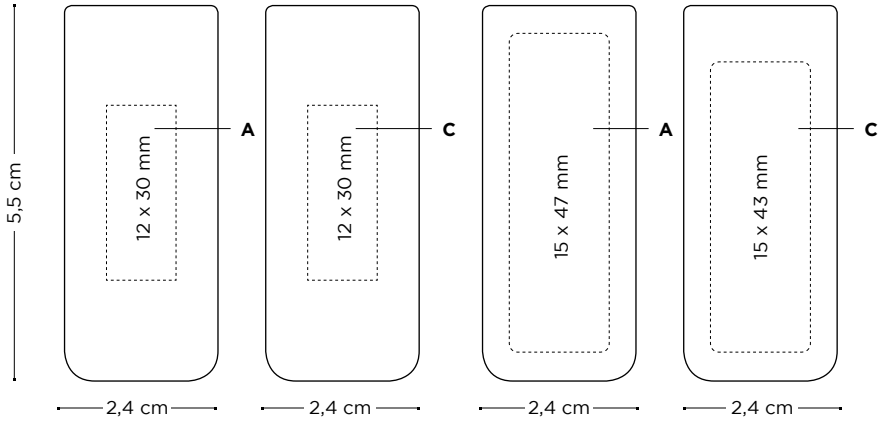

Price (CHF)

BIC® CLIP CASE 2398	100-299	300-599	600-1199	1200-2999	3000-5099	5100-10199	10200-25199
BP	2,04	1,91	1,76	1,71	ⓘ	ⓘ	ⓘ

Additional imprint charge per colour & position. Frais d'impression supplémentaires par couleur et position / Cargo por impresión adicional por color y posición / Zusätzliche druckkosten pro farbe & position / Costo marchio aggiuntivo per colore e posizione.

BP Texture	0,22	0,20	0,17	0,16	ⓘ	ⓘ	ⓘ
BP	0,29	0,26	0,23	0,22	ⓘ	ⓘ	ⓘ

britePix™: imprint on body. britePix™: impression sur le corps. / britePix™: impresión en el cuerpo / britePix™: Aufdruck auf Hülle / britePix™: stampa sul corpo.
ⓘ Price under request. Prix sur demande / Precio bajo consulta / Preis auf Anfrage / Prezzi su richiesta.

Packaging:

Emballage / Envasado / Verpackung / Imballaggio.



Standard Packaging:
box for 50 units

Printing techniques:

Techniques d'impression / Técnicas de impresión / Drucktechniken / Tecniche di stampa.



(PD) PAD PRINTING



(BP) britePix™

External packaging:

Emballage externe / Envasado exterior / Außenverpackung / Imballaggio esterno.



300 ± 7,5 Kg

Convert your logo into a 3D shape!

2395



MOQ 1.200u.

Decoration:

Personnalisation / Personalización / Dekoration / Decorazione.

BIC® 3D CASE
2395
A/C 3D: max. 6 col.

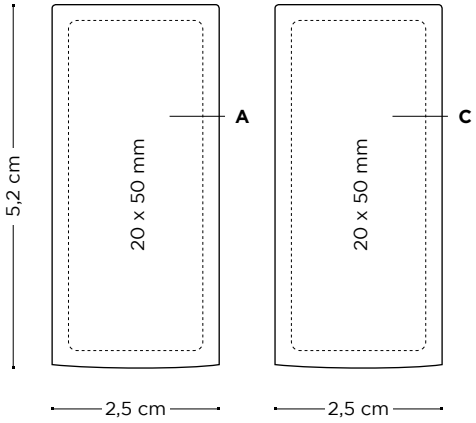

Price (CHF)

BIC® 3D CASE 2395	1200-2999	3000-5099	5100-10199	10200-25199	25200-50099
3D	5,50	5,21	4,95	ⓘ	ⓘ

Additional imprint charge per colour & position. Frais d'impression supplémentaires par couleur et position / Cargo por impresión adicional por color y posición / Zusätzliche druckkosten pro farbe & position / Costo marchio aggiuntivo per colore e posizione.

3D embossing on side B (1 colour)	0,20	0,17	0,17	ⓘ	ⓘ
Additional embossed colours	0,12	0,10	0,10	ⓘ	ⓘ

Price includes 3D embossing in 1 colour in 1 position. Le prix inclut le gaufrage 3D en 1 couleur sur 1 emplacement / El precio incluye termograbado 3D em 1 color y una posición / 3D-Prägung in 1 Farbe auf 1 Position im Preis inbegriffen / Il prezzo include stampa a caldo in 3D ad un colore in una posizione.

Packaging:

Emballage / Envasado / Verpackung / Imballaggio.



Standard Packaging: box for 50 units

Printing techniques:

Techniques d'impression / Técnicas de impresión / Drucktechniken / Tecniche di stampa.



3D embossing

External packaging:

Emballage externe / Envasado exterior / Außenverpackung / Imballaggio esterno.



300 ± 7,5 Kg

Please contact your Customer Service Representative for further details. Pour de plus amples détails, veuillez contacter notre service clients / Para más detalles, por favor contacta con tu respresentante de atención al cliente / Bitte setzen Sie sich mit Ihrem Customer-Service-Vertreter in Verbindung, um mehr Details zu erfahren/ Contatta il tuo rappresentante del servizio clienti per maggiori informazioni.

3850



75%

Kraft - 3851



75%

Decoration:

Personnalisation / Personalización / Dekoration / Decorazione.

BIC® POCKET ASHTRAY
MOQ 5.000u.
3850
A SP: max. 5 col.
(max. 2 col. for orders under 20.000 pcs.)

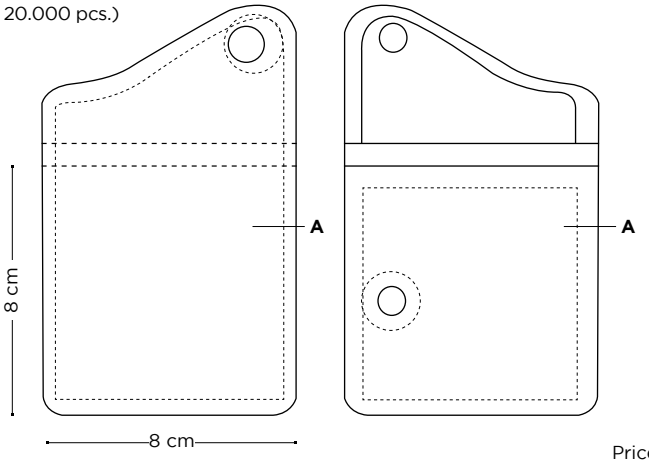

Price (CHF)

BIC® POCKET ASHTRAY 3850	5000-9999	10000-19999	20000-24999	25000-49999	50000-74999	75000-9999	>100000
SP	1,02	0,89	0,81	0,78	ⓘ	ⓘ	ⓘ

BIC® POCKET ASHTRAY KRAFT
MOQ 10.000u.
3851
A SP: max. 2 col.

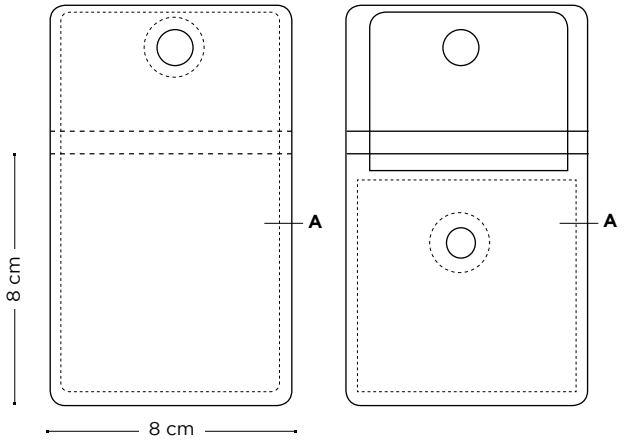

Price (CHF)

BIC® POCKET ASHTRAY 3851	10000-19999	20000-24999	25000-49999	50000-74999
SP	1,09	0,99	0,95	ⓘ

Price includes 1 imprint colour and legal text. Le prix inclut l'impression en 1 couleur et le texte légal / Los precios incluyen 1 impresión en 1 color y el texto legal / 1 Aufdruckfarbe und Rechtshinweis im Preis inbegriffen / Il prezzo include la stampa a 1 colore e testo legale.
ⓘ Price under request. Prix sur demande / Precio bajo consulta / Preis auf Anfrage / Prezzi su richiesta.

Packaging:

Emballage / Envasado / Verpackung / Imballaggio.



Box for 10 u. Each BIC® Pocket Ashtray comes in an individual cellophane packaging.

Printing techniques:

Techniques d'impression / Técnicas de impresión / Drucktechniken / Tecniche di stampa.



(SP) SCREEN PRINTING

External packaging:

Emballage externe / Envasado exterior / Außenverpackung / Imballaggio esterno.



500 ± 5,5 Kg

Check out the video

Regardez la video / Mira el vídeo / Produktvideo / Guarda il video.

Please contact your Customer Service Representative for further details.

FOR MEN

274 BIC® Comfort 2 For Men
276 BIC® Flex3 Classic For Men
278 BIC® Flex4 For Men

FOR WOMEN

280 BIC® Comfort 2 Lady Form Women
282 BIC® Pure 3 Lady For Women
284 BIC® Soleil Bella Lady For Women

Shavers

270 —— 285

SHAVERS

To cut the hair without irritating the skin, the blade edge, invisible to the naked eye, must be perfectly smooth. Finding the balance between features like comfort, smoothness or closeness is key to meet user expectations

FR > Pour couper les poils sans irriter la peau, le fil de la lame, invisible à l'œil nu, doit être parfaitement aiguisé. Trouver l'équilibre entre le confort, la douceur et la précision est la clé pour répondre aux attentes de l'utilisateur.

DE > Um die Haare zu rasieren, ohne die Haut zu reizen, muss die Klingenkante - mit bloßem Auge unsichtbar - perfekt glatt sein. Das richtige Gleichgewicht aus Charakteristika wie Komfort, Glätte und Gründlichkeit ist der Schlüssel, um den Erwartungen der Benutzer gerecht zu werden.

ES > Para cortar el pelo sin irritar la piel, el borde de la hoja, inapreciable a simple vista debe ser perfectamente suave. Encontrar el equilibrio entre características como confort, suavidad o apurados es clave para satisfacer las expectativas de los usuarios.

IT >Per tagliare il pelo senza irritare la pelle, il bordo della lama, invisibile a occhio nudo, deve essere perfettamente liscio. Trovare il perfetto equilibrio tra comfort, delicatezza e precisione è fondamentale per soddisfare le aspettative dell'acquirente




BIC
Soleil

MOQ 500u.

BIC® COMFORT 2
3128



FR > Manche anti-dérapant en polystyrène / Rasoir deux lames / Grande bande lubrifiante à l'aloe vera et aux vitamines A et E / Tête fixe étroite

DE > Rutschfester Polystyren-Griff / Zwei-Klingen-Rasierer / Großer Gleitstreifen mit Aloe Vera, Vitamin A und E / Fester schmaler Kopf

ES > Mango antideslizante de poliestireno / Maquinilla de dos hojas / Gran banda lubricante con aloe vera, vitaminas A y E / Cabezal fijo y estrecho

IT > Impugnatura antiscivolo in polistirene / Rasoio a doppia lama / Ampia striscia lubrificante con aloe vera, vitamina A ed E / Testa del rasoio rigida e stretta



Printing techniques:

Techniques d'impression / Técnicas de impresión / Drucktechniken / Tecniche di stampa



(DG)
DIGITAL

Decoration:

Personnalisation / Personalización / Dekoration / Decorazione

BIC® COMFORT 2

3128

FLOW PACK (SMALL)

A DG: full-colour

Shaver +
Flow Pack



Shaver + Gel +
Flow Pack



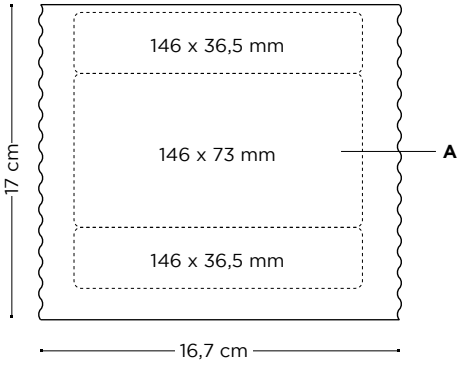

Price (CHF)

BIC® COMFORT 2	500-999	1000-2499	2500-4999	5000-9999	10000-24999	25000-49999
Shaver + Flow Pack						
DG	1,88	1,23	0,90	0,68	0,55	0,48
Shaver + Gel + Flow Pack						
DG	2,26	1,61	1,25	1,03	ⓘ	ⓘ

Prices include fully personalised packaging in 4-colour process. Le prix inclut l'emballage totalement personnalisé en quadrichromie. Los precios incluyen el envasado totalmente personalizao en cuatricromía. In den Preisen sind mit Vierfarbdruck voll personalisierte Verpackungen inbegriffen. I prezzi includono imballaggio completamente personalizzato con processo in quadricromia
ⓘ Price under request. Prix sur demande. Precio bajo consulta. Preis auf Anfrage. Prezzi su richiesta.

CARTON BOX (SMALL)

A DG: full-colour

Shaver +
Carton Box



Shaver + Gel +
Carton Box



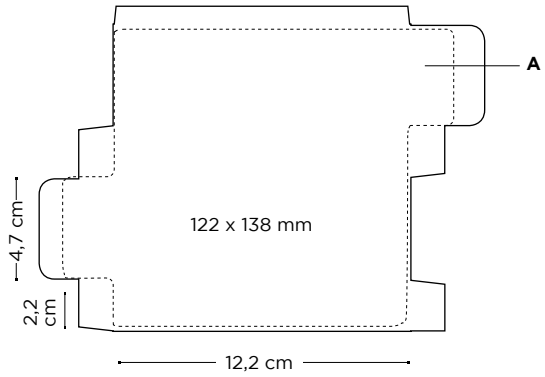

PEFC™ RECYCLABLE

Price (CHF)

BIC® COMFORT 2	500-999	1000-2499	2500-4999	5000-9999	10000-24999	25000-49999
Shaver + Carton Box						
DG	2,95	1,75	1,14	0,84	0,63	0,53
Shaver + Gel + Carton Box						
DG	3,33	2,13	1,48	1,18	ⓘ	ⓘ

Prices include fully personalised packaging in 4-colour process. Le prix inclut l'emballage totalement personnalisé en quadrichromie. Los precios incluyen el envasado totalmente personalizao en cuatricromía. In den Preisen sind mit Vierfarbdruck voll personalisierte Verpackungen inbegriffen. I prezzi includono imballaggio completamente personalizzato con processo in quadricromia
ⓘ Price under request. Prix sur demande. Precio bajo consulta. Preis auf Anfrage. Prezzi su richiesta.







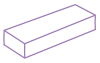

MADE IN EUROPE



MADE IN FRANCE

FLEX3 CLASSIC™ FOR MEN

MOQ 500u.

BIC® FLEX3 CLASSIC™
3129



07

FR > Grande barre de protection / Tête pivotante qui épouse les contours du visage /Bande lubrifiante à l'aloe vera et à la vitamine E / 3 lames mobiles / Poignée incurvée à prise souple pour un bon contrôle du rasage

DE > Großer Schutzstreifen / Beweglicher Kopf passt sich den Gesichtskonturen an / Gleitstreifen mit Aloe Vera und Vitamin E / 3 bewegliche Klingen / Geschwungener Softgriff für eine kontrollierte Rasur

ES > Gran barra de protección / Cabezal pivotante para adaptarse a los contornos de la cara / Banda lubricante con aloe vera y vitamina E / 3 hojas móviles / Mango curvo con grip suave para un mejor control de afeitado

IT > Ampia barretta di sicurezza / Testa pivotante che si addata ai contorni del viso / Striscia lubrificante con aloe vera
e vitamina E / 3 lame mobili / Manico curvo con impugnatura morbida per un buon controllo della rasatura



Printing techniques:

Techniques d'impression / Técnicas de impresión / Drucktechniken / Tecniche di stampa



(DG)
DIGITAL

Decoration:

Personnalisation / Personalización / Dekoration / Decorazione

BIC® Flex3 Classic™

3129

FLOW PACK (SMALL)

A DG: full-colour

Shaver +
Flow Pack



Shaver + Gel +
Flow Pack



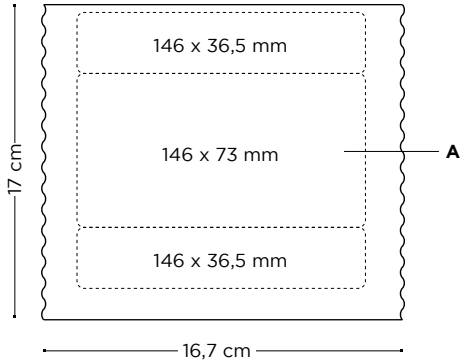

Price (CHF)

BIC® FLEX3 CLASSIC™	500-999	1000-2499	2500-4999	5000-9999	10000-24999	25000-49999
Shaver + Flow Pack						
DG	2,38	1,71	1,36	1,11	0,95	0,86
Shaver + Gel + Flow Pack						
DG	2,76	2,09	1,71	1,46	ⓘ	ⓘ

Prices include fully personalised packaging in 4-colour process. Le prix inclut l'emballage totalement personnalisé en quadrichromie. Los precios incluyen el envasado totalmente personalizao en cuatricromía. In den Preisen sind mit Vierfarbdruck voll personalisierte Verpackungen inbegriffen. I prezzi includono imballaggio completamente personalizzato con processo in quadricromia
ⓘ Price under request. Prix sur demande. Precio bajo consulta. Preis auf Anfrage. Prezzi su richiesta.

CARTON BOX (SMALL)

A DG: full-colour

Shaver +
Carton Box



Shaver + Gel +
Carton Box



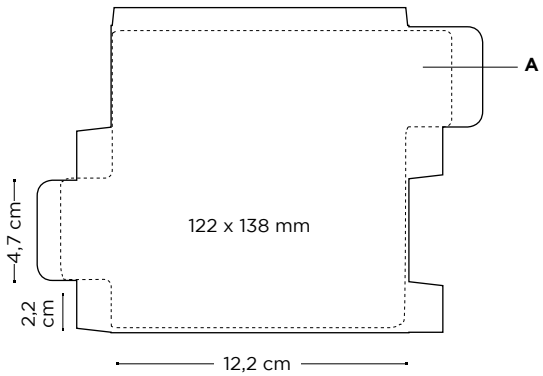

PEFC™ RECYCLABLE

Price (CHF)

BIC® FLEX3 CLASSIC™	500-999	1000-2499	2500-4999	5000-9999	10000-24999	25000-49999
Shaver + Carton Box						
DG	3,45	2,23	1,59	1,26	1,03	0,92
Shaver + Gel + Carton Box						
DG	3,83	2,61	1,94	1,61	ⓘ	ⓘ

Prices include fully personalised packaging in 4-colour process. Le prix inclut l'emballage totalement personnalisé en quadrichromie. Los precios incluyen el envasado totalmente personalizao en cuatricromía. In den Preisen sind mit Vierfarbdruck voll personalisierte Verpackungen inbegriffen. I prezzi includono imballaggio completamente personalizzato con processo in quadricromia
ⓘ Price under request. Prix sur demande. Precio bajo consulta. Preis auf Anfrage. Prezzi su richiesta.



Moveable Blades
Lames amovibles
Hojas movibles
Bewegliche Klingen
Lame mobili





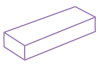

MADE IN EUROPE



MADE IN GREECE

MOQ 500u.

BIC® FLEX4
3130



02

FR > Grande barre de protection / Tête pivotante / Bande lubrifiante à l'aloe vera et à la vitamine E / 4 lames nano technologie, qui épousent individuellement les contours du visage / Manche ergonomique lourd, avec zone de préhension caoutchoutée

DE > Großer Schutzstreifen / Beweglicher Kopf / Gleitstreifen mit Aloe Vera und Vitamin E / 4 Nanotechnologie-Klingen passen sich den Gesichtskonturen individuell an / Komfortabler schwerer Griff mit Gummierung

ES > Gran barra de protección / Cabezal pivotante / Banda lubricante con aloe vera y vitamina E / 4 hojas hechas con nano tecnología, se adaptan individualmente al contorno de la cara / Mango de fácil manejo con agarre de goma

IT > Ampia barretta di sicurezza / Testa pivotante / Striscia lubrificante con aloe vera e vitamina E / 4 lame nano tech che si adattano singolarmente ai contorni del viso / Impugnatura comoda e pesante con gomma antiscivolo

Printing techniques:

Techniques d'impression / Técnicas de impresión / Drucktechniken / Tecniche di stampa

(DG)
DIGITAL

Decoration:

Personnalisation / Personalización / Dekoration / Decorazione

BIC® Flex4

3130

FLOW PACK (BIG)

A DG: full-colour

Shaver +
Flow Pack



Shaver + Gel +
Flow Pack



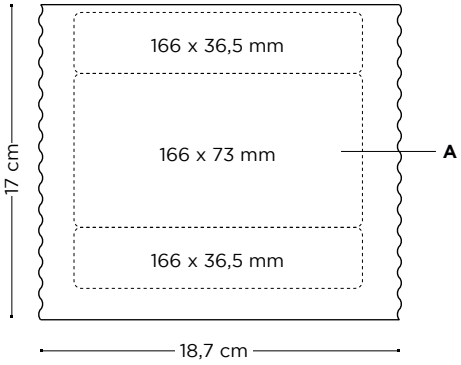

Price (CHF)

BIC® FLEX4	500-999	1000-2499	2500-4999	5000-9999	10000-24999	25000-49999
Shaver + Flow Pack						
DG	2,73	2,03	1,66	1,39	1,22	1,11
Shaver + Gel + Flow Pack						
DG	3,11	2,41	2,01	1,74	ⓘ	ⓘ

Prices include fully personalised packaging in 4-colour process. Le prix inclut l'emballage totalement personnalisé en quadrichromie. Los precios incluyen el envasado totalmente personalizao en cuatricromía. In den Preisen sind mit Vierfarbdruck voll personalisierte Verpackungen inbegriffen. I prezzi includono imballaggio completamente personalizzato con processo in quadricromia
ⓘ Price under request. Prix sur demande. Precio bajo consulta. Preis auf Anfrage. Prezzi su richiesta.

CARTON BOX (BIG)

A DG: full-colour

Shaver +
Carton Box



Shaver + Gel +
Carton Box



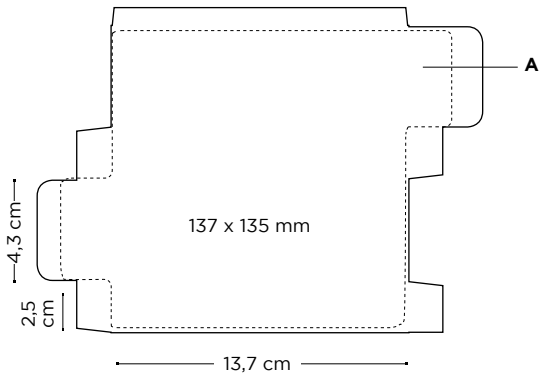

PEFC™ RECYCLABLE

Price (CHF)

BIC® FLEX4	500-999	1000-2499	2500-4999	5000-9999	10000-24999	25000-49999
Shaver + Carton Box						
DG	3,99	2,64	1,95	1,59	1,33	1,21
Shaver + Gel + Carton Box						
DG	4,37	3,03	2,30	1,94	ⓘ	ⓘ

Prices include fully personalised packaging in 4-colour process. Le prix inclut l'emballage totalement personnalisé en quadrichromie. Los precios incluyen el envasado totalmente personalizao en cuatricromía. In den Preisen sind mit Vierfarbdruck voll personalisierte Verpackungen inbegriffen. I prezzi includono imballaggio completamente personalizzato con processo in quadricromia
ⓘ Price under request. Prix sur demande. Precio bajo consulta. Preis auf Anfrage. Prezzi su richiesta.



Moveable Blades
Lames amovibles
Hojas movibles
Bewegliche Klingen
Lame mobili





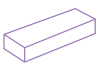



MADE IN EUROPE



MADE IN GREECE

COMFORT 2 LADY FOR WOMEN

MOQ 500u.

BIC® COMFORT 2 LADY
3131

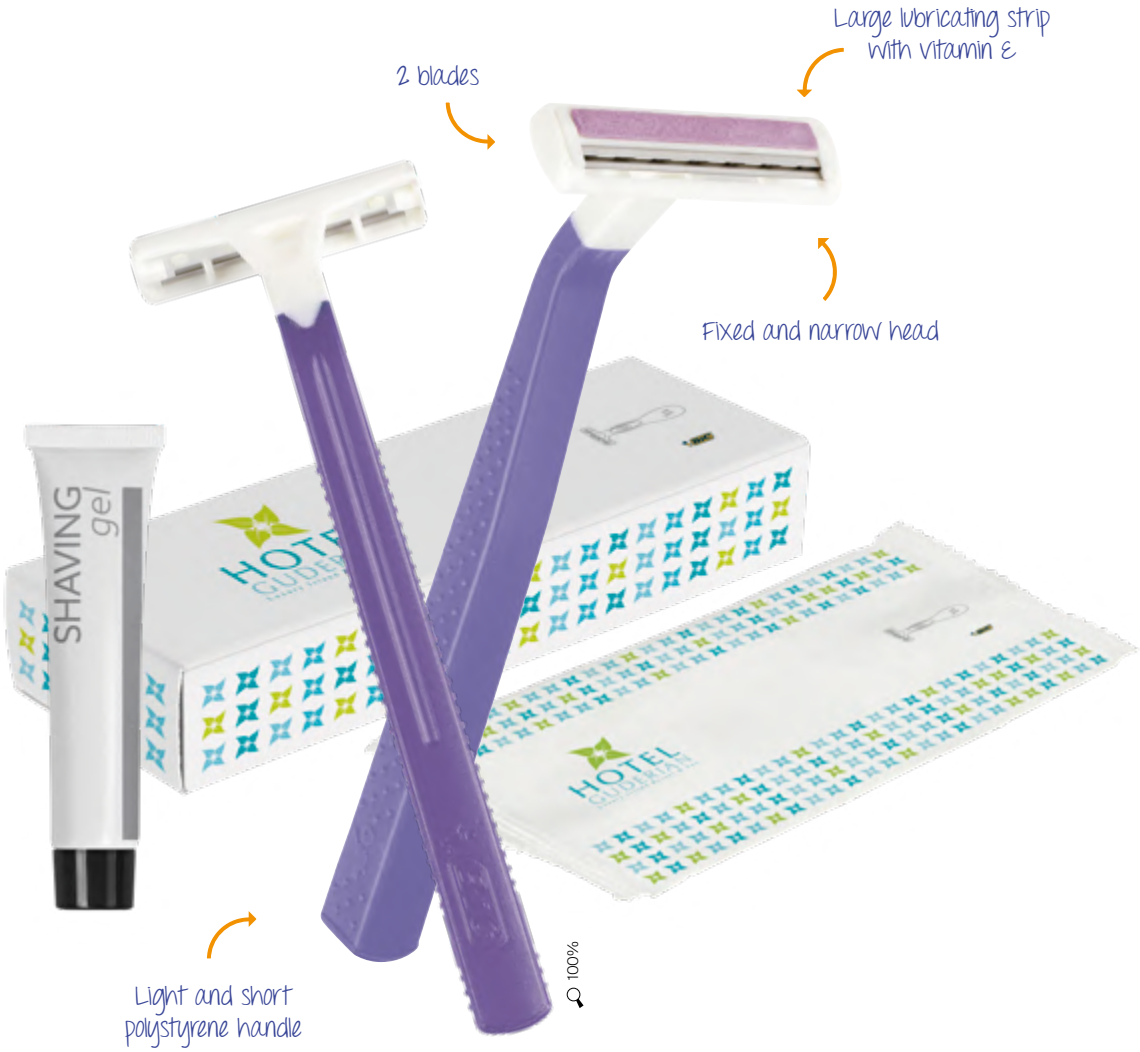

39

FR > 2 lames / Grande bande lubrifiante à la vitamine E / Tête fixe / Manche court et léger en polystyrène

DE > 2 Klingen / Großer Gleitstreifen mit Vitamin E / Fester Kopf / Leichter, kurzer Polystyren-Griff

ES > 2 hojas / Banda lubricante con vitamina E / Cabezal fijo / Mango corto y ligero de poliestireno.

IT > 2 lame / Ampia striscia lubrificante con vitamina E / Testa rigida / Manico leggero e corto in polistirene

Printing techniques:

Techniques d'impression / Técnicas de impresión / Drucktechniken / Tecniche di stampa

(DG)
DIGITAL

(Until stock lasts) Jusqu'à épuisement du stock / Hasta que se acabe el stock / Solange der Vorrat reicht / Fino a esaurimento scorte

Decoration:
Personnalisation / Personalización / Dekoration / Decorazione

BIC® Comfort 2 Lady
3131

FLOW PACK (SMALL)
A DG: full-colour

Shaver +
Flow Pack



Shaver + Gel +
Flow Pack



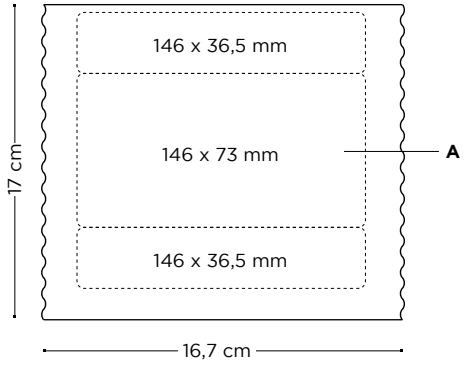

Price (CHF)

BIC® COMFORT 2 LADY	500-999	1000-2499	2500-4999	5000-9999	10000-24999	25000-49999
Shaver + Flow Pack						
DG	1,88	1,23	0,90	0,68	0,55	0,48
Shaver + Gel + Flow Pack						
DG	2,26	1,61	1,25	1,03	ⓘ	ⓘ

Prices include fully personalised packaging in 4-colour process. Le prix inclut l'emballage totalement personnalisé en quadrichromie. Los precios incluyen el envasado totalmente personalizao en cuatricromía. In den Preisen sind mit Vierfarbdruck voll personalisierte Verpackungen inbegriffen. I prezzi includono imballaggio completamente personalizzato con processo in quadricromia
ⓘ Price under request. Prix sur demande. Precio bajo consulta. Preis auf Anfrage. Prezzi su richiesta.

CARTON BOX (SMALL)
A DG: full-colour

Shaver +
Carton Box



Shaver + Gel +
Carton Box



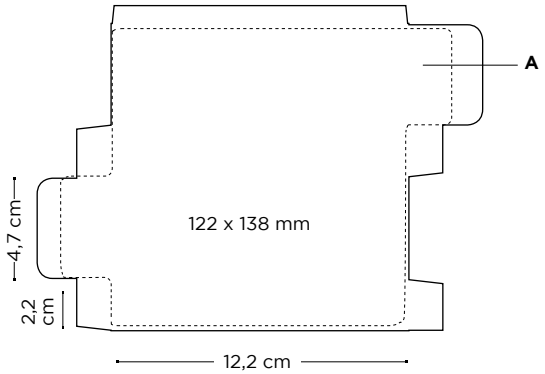

PEFC™ RECYCLABLE

Price (CHF)

BIC® COMFORT 2 LADY	500-999	1000-2499	2500-4999	5000-9999	10000-24999	25000-49999
Shaver + Carton Box						
DG	2,95	1,75	1,14	0,84	0,63	0,53
Shaver + Gel + Carton Box						
DG	3,33	2,13	1,48	1,18	ⓘ	ⓘ

Prices include fully personalised packaging in 4-colour process. Le prix inclut l'emballage totalement personnalisé en quadrichromie. Los precios incluyen el envasado totalmente personalizao en cuatricromía. In den Preisen sind mit Vierfarbdruck voll personalisierte Verpackungen inbegriffen. I prezzi includono imballaggio completamente personalizzato con processo in quadricromia
ⓘ Price under request. Prix sur demande. Precio bajo consulta. Preis auf Anfrage. Prezzi su richiesta.







MADE IN EUROPE

MADE IN FRANCE

PURE 3® LADY FOR WOMEN

MOQ 500u.

BIC® PURE 3® LADY
3132

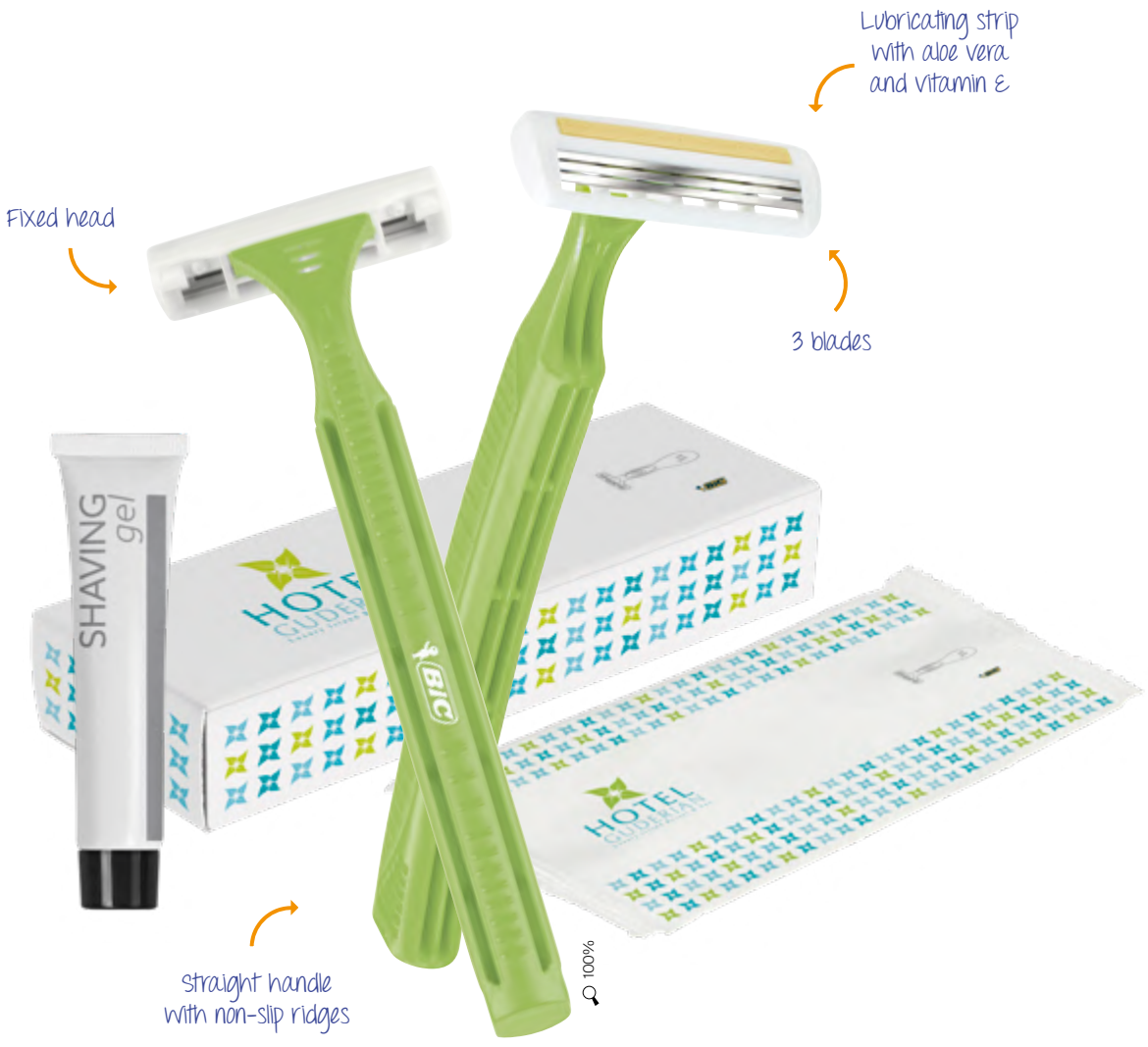

59

FR > Tête fixe / Bande lubrifiante à l'aloe vera et à la vitamine E / 3 lames / Manche droit avec stries antidérapantes

DE > Fester Kopf / Gleitstreifen mit Aloe Vera und Vitamin E / 3 Klingen / Gerader Griff mit Antirutsch-Schlitzen

ES > Cabezal fijo / Banda lubricante con aloe vera y vitamina E / 3 hojas / Mango recto con rebordes antideslizantes

IT > Testa rigida / Striscia lubrificante con aloe vera e vitamina E / 3 lame / Impugnatura dritta con rilievi antiscivolo



Printing techniques:

Techniques d'impression / Técnicas de impresión / Drucktechniken / Tecniche di stampa



(DG)
DIGITAL

Decoration:

Personnalisation / Personalización / Dekoration / Decorazione

BIC® Pure 3® Lady

3132

FLOW PACK (SMALL)

A DG: full-colour

Shaver +
Flow Pack



Shaver + Gel +
Flow Pack



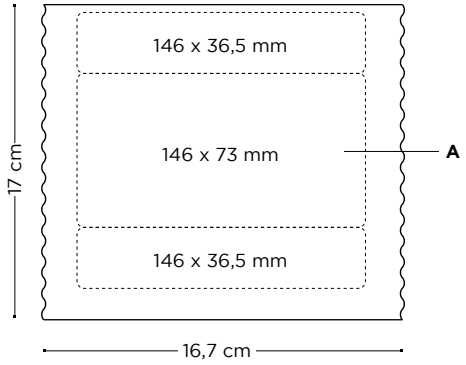

Price (CHF)

BIC® PURE 3® LADY	500-999	1000-2499	2500-4999	5000-9999	10000-24999	25000-49999
Shaver + Flow Pack						
DG	2,05	1,40	1,06	0,82	0,70	0,63
Shaver + Gel + Flow Pack						
DG	2,44	1,79	1,40	1,17	ⓘ	ⓘ

Prices include fully personalised packaging in 4-colour process. Le prix inclut l'emballage totalement personnalisé en quadrichromie. Los precios incluyen el envasado totalmente personalizao en cuatricromía. In den Preisen sind mit Vierfarbdruck voll personalisierte Verpackungen inbegriffen. I prezzi includono imballaggio completamente personalizzato con processo in quadricromia
ⓘ Price under request. Prix sur demande. Precio bajo consulta. Preis auf Anfrage. Prezzi su richiesta.

CARTON BOX (SMALL)

A DG: full-colour

Shaver +
Carton Box



Shaver + Gel +
Carton Box



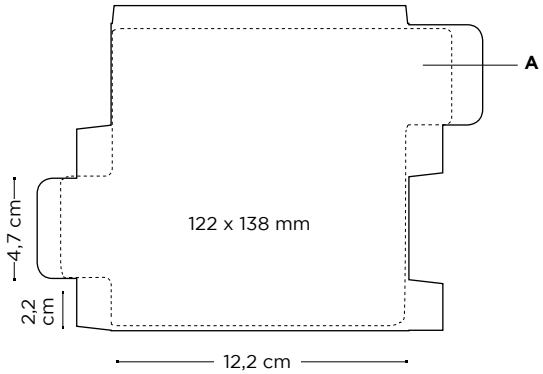

PEFC™ RECYCLABLE

Price (CHF)

BIC® PURE 3® LADY	500-999	1000-2499	2500-4999	5000-9999	10000-24999	25000-49999
Shaver + Carton Box						
DG	3,12	1,93	1,29	0,97	0,78	0,68
Shaver + Gel + Carton Box						
DG	3,50	2,31	1,64	1,32	ⓘ	ⓘ

Prices include fully personalised packaging in 4-colour process. Le prix inclut l'emballage totalement personnalisé en quadrichromie. Los precios incluyen el envasado totalmente personalizao en cuatricromía. In den Preisen sind mit Vierfarbdruck voll personalisierte Verpackungen inbegriffen. I prezzi includono imballaggio completamente personalizzato con processo in quadricromia
ⓘ Price under request. Prix sur demande. Precio bajo consulta. Preis auf Anfrage. Prezzi su richiesta.







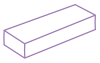

MADE IN EUROPE



MADE IN GREECE

SOLEIL® BELLA® LADY FOR WOMEN

MOQ 500u.

BIC® SOLEIL® BELLA® LADY
3133

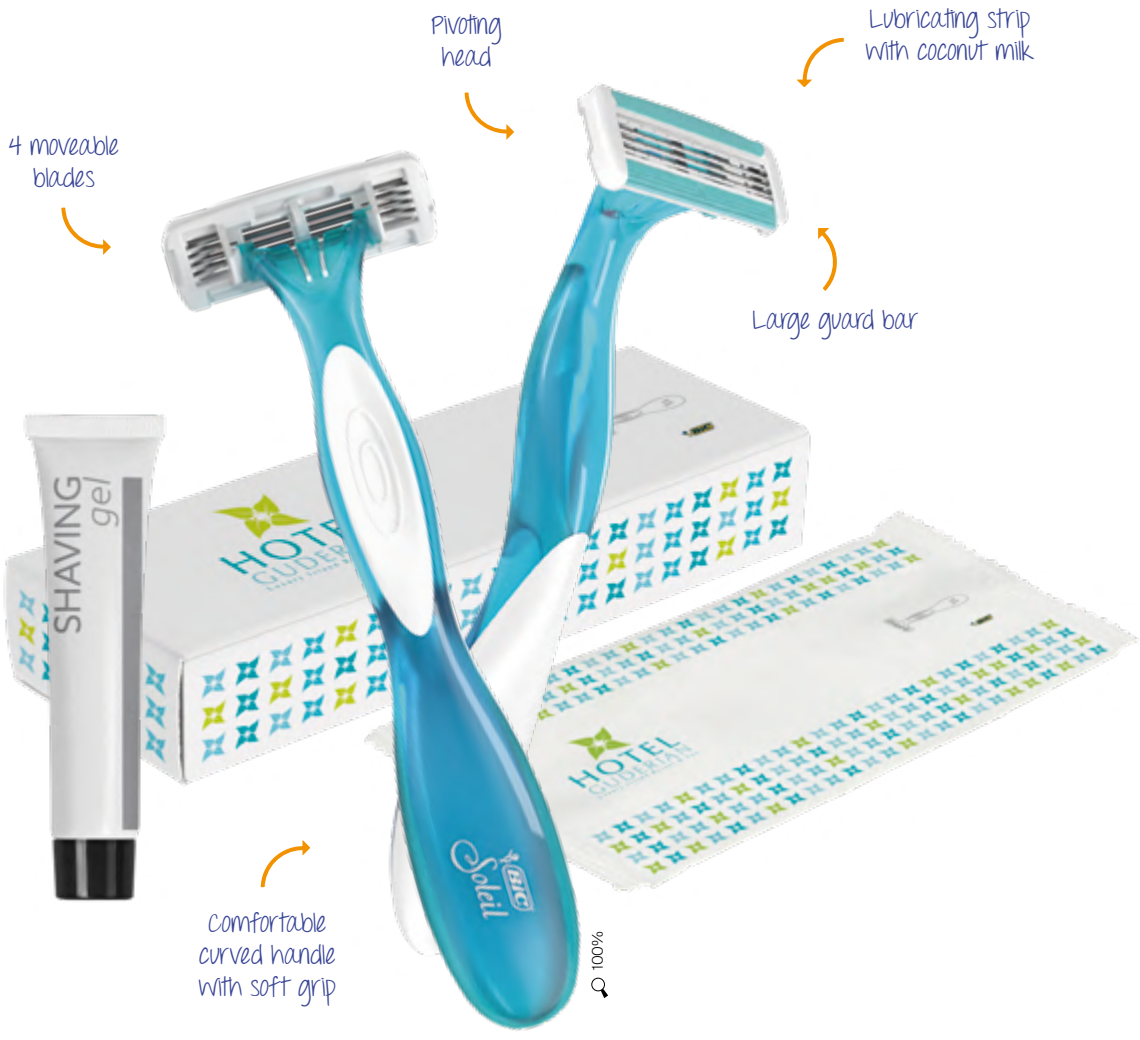

86

FR > 4 lames mobiles / Tête pivotante / Bande lubrifiante au lait de coco / Grande barre de protection / Manche ergonomique incurvé avec zone de préhension Soft Grip

ES > 4 hojas móviles / Cabezal pivotante / Banda lubricante con leche de coco / Gran barra de protección / Mango ergonómico con agarre de goma

DE > 4 bewegliche Klingen / Beweglicher Kopf / Gleitstreifen mit Kokosnussmilch / Großer Schutzstreifen / Komfortabler, geschwungener Soft-Griff

IT > 4 lame mobili / Testa pivotante / Striscia lubrificante con latte di cocco / Ampia barretta di sicurezza / Impugnatura comoda e curva con gomma antiscivolo





Printing techniques:

Techniques d'impression / Técnicas de impresión / Drucktechniken / Tecniche di stampa



(DG)
DIGITAL

Decoration:

Personnalisation / Personalización / Dekoration / Decorazione

BIC® Soleil® Bella® Lady

3133

FLOW PACK (BIG)

A DG: full-colour

Shaver +
Flow Pack



Shaver + Gel +
Flow Pack



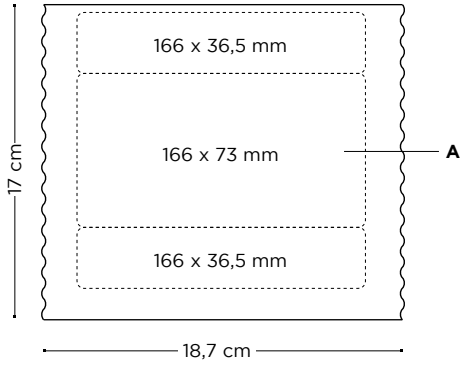

Price (CHF)

BIC® SOLEIL® BELLA® LADY	500-999	1000-2499	2500-4999	5000-9999	10000-24999	25000-49999
Shaver + Flow Pack						
DG	2,73	2,03	1,66	1,39	1,22	1,11
Shaver + Gel + Flow Pack						
DG	3,11	2,41	2,01	1,74	ⓘ	ⓘ

Prices include fully personalised packaging in 4-colour process. Le prix inclut l'emballage totalement personnalisé en quadrichromie. Los precios incluyen el envasado totalmente personalizao en cuatricromía. In den Preisen sind mit Vierfarbdruck voll personalisierte Verpackungen inbegriffen. I prezzi includono imballaggio completamente personalizzato con processo in quadricromia
ⓘ Price under request. Prix sur demande. Precio bajo consulta. Preis auf Anfrage. Prezzi su richiesta.

CARTON BOX (BIG)

A DG: full-colour

Shaver +
Carton Box



Shaver + Gel +
Carton Box



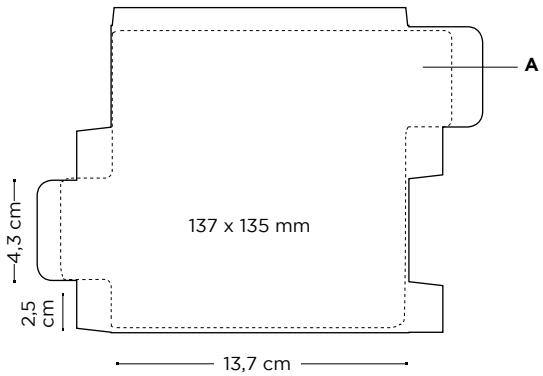

PEFC™ RECYCLABLE

Price (CHF)

BIC® SOLEIL® BELLA® LADY	500-999	1000-2499	2500-4999	5000-9999	10000-24999	25000-49999
Shaver + Carton Box						
DG	3,99	2,64	1,95	1,59	1,33	1,21
Shaver + Gel + Carton Box						
DG	4,37	3,03	2,30	1,94	ⓘ	ⓘ

Prices include fully personalised packaging in 4-colour process. Le prix inclut l'emballage totalement personnalisé en quadrichromie. Los precios incluyen el envasado totalmente personalizao en cuatricromía. In den Preisen sind mit Vierfarbdruck voll personalisierte Verpackungen inbegriffen. I prezzi includono imballaggio completamente personalizzato con processo in quadricromia
ⓘ Price under request. Prix sur demande. Precio bajo consulta. Preis auf Anfrage. Prezzi su richiesta.



Moveable Blades







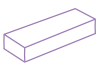

MADE IN EUROPE



MADE IN GREECE

BAGS

288 BIC® Drawstring Backpack
290 BIC® Classic Backpack
292 BIC® Multi-Use Pouch

Bags

288 —— 293

DRAWSTRING BACKPACK

3450



12 03 59 25 02



FR > Anse avec détail en PU
Etiquette BIC® porte-nom
Fermeture-éclair réfléchissante décorative
Forro interior con el logo BIC®
Partie en maille au dos du sac
Logo BIC® en silicone

ES > Asa con contrastre de PU
Etiqueta BIC® para el nombre
Cremallera con banda reflectante decorativa
Doublure avec logo BIC®
Panel de malla adicional en la parte trasera
Logo BIC® de silicona

DE > Tragegriff mit kontrastierendem PU-Element
BIC®-Namensschild
Dekorativer, reflektierender Reißverschluss
Futter mit BIC®-Logo
Netzeinsatz auf der Rückseite
BIC®-Logo aus Silikon

IT > Maniglia con inserti in PU
Targhetta portanome con logo BIC®
Cerniera riflettente decorativa
Fodera con logo
Pannello a rete aggiuntivo sul retro
Logo BIC® in silicone

MOQ 25u.

Decoration:

Personnalisation / Personalización / Dekoration / Decorazione

BIC® DRAWSTRING BACKPACK

3450

A SP: max. 2 col.

B OT: 4-colour process

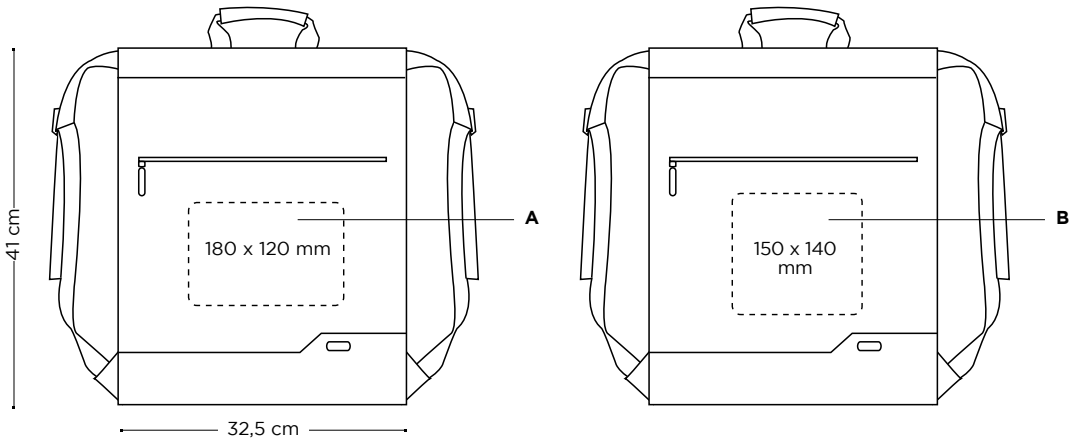

Price (CHF)

BIC® DRAWSTRING BACKPACK 3450	25-49	50-99	100-249	250-499	500-999	1000-2499	2500-4999
SP	11,59	11,12	10,68	10,25	9,85	ⓘ	ⓘ
OT	-	-	-	-	10,93	ⓘ	ⓘ

Additional charges: coûts supplémentaires: / cargos adicionales: / aufpreise: / costi aggiuntivi:

SP	1,47	1,22	1,01	ⓘ	ⓘ	ⓘ	ⓘ

SP: prices include 1 colour in 1 position SP : Les prix incluent 1 couleur sur 1 emplacement. SP: precios incluyen 1 color en una posición SP: 1 Farbe auf 1 Position in den Preisen inbegriffen SP: i prezzi includono 1 colore in 1 posizione

OT: prices include 4-colour process imprint OT : Les prix incluent l'impression en quadrichromie. OT: los precios inlcuyen una impresión en cuatricromía OT: Vierfarbdruck in den Preisen inbegriffen OT: i prezzi includono la stampa con processo in quadricromia

ⓘ Price under request. Prix sur demande. Precio bajo consulta. Preis auf Anfrage. Prezzi su richiesta

Printing techniques:

Techniques d'impression / Técnicas de impresión / Drucktechniken / Tecniche di stampa



(SP) SCREEN PRINTING



(OT) OFFSET TRANSFER

External packaging:

Emballage externe / Envasado exterior / Außenverpackung / Imballaggio esterno



50 ± 6,8 Kg

Check out the video

Regardez la video / Mira el vídeo /Produktvideo / Guarda il video

3451



12 03 59 25 02



FR > Poche rembourrée et organiseur très utile
Etiquette BIC® porte-nom
Fermeture-éclair réfléchissante décorative
Motifs en forme de losanges
Doublure avec logo BIC®
Logo BIC® en silicone
Sangle très pratique pour suspendre le sac à un chariot

ES > Bolsillo acolchado y práctico organizador
Etiqueta BIC® para el nombre
Cremallera con banda reflectante decorativa
Patrón en forma de diamante
Forro interior con el logo BIC®
Logo BIC® de silicona
Práctica correa para ponerla en una trolley

DE > Gepolsterte Tasche und praktischer Organizer
BIC®-Namensschild
Dekorativer, reflektierender Reißverschluss
Diamantmuster
Futter mit BIC®-Logo
BIC®-Logo aus Silikon
Praktisches Band zur Befestigung am Trolley

IT > Tasca imbottita e utile organizer
Targhetta portanome con logo BIC®
Cerniera riflettente decorativa
Motivo a rombi
Fodera con logo
Logo BIC® in silicone
Cinghie per il fissaggio su un trolley

MOQ 25u.

Decoration:

Personnalisation / Personalización / Dekoration / Decorazione

BIC® CLASSIC BACKPACK

3451

A SP: max. 2 col.

B OT: 4-colour process

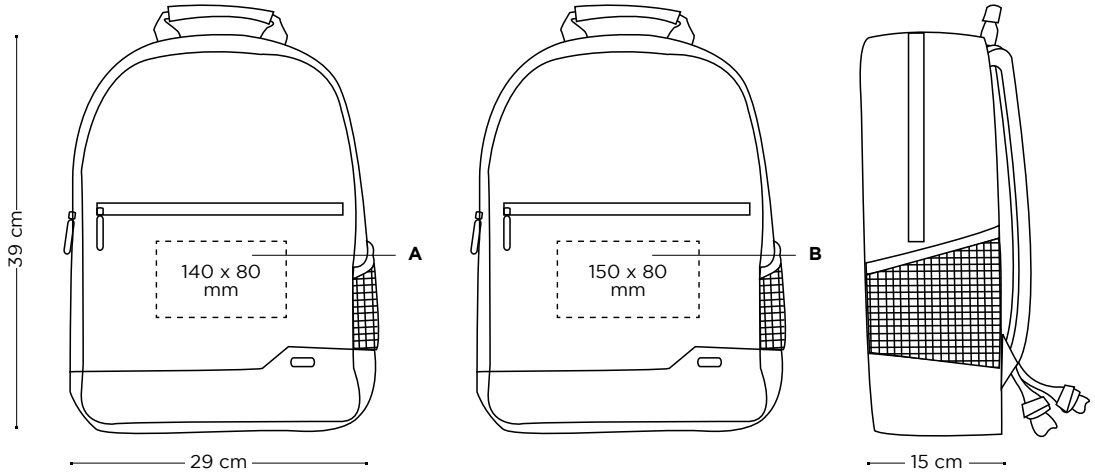

Price (CHF)

BIC® CLASSIC BACKPACK 3451	25-49	50-99	100-249	250-499	500-999	1000-2499	2500-4999
SP	23,17	22,24	21,34	20,49	19,66	ⓘ	ⓘ
OT	-	-	-	-	20,74	ⓘ	ⓘ

Additional charges: coûts supplémentaires: / cargos adicionales: / aufpreise: / costi aggiuntivi:

SP	1,47	1,22	1,01	ⓘ	ⓘ	ⓘ	ⓘ

SP: prices include 1 colour in 1 position SP : Les prix incluent 1 couleur sur 1 emplacement. SP: precios incluyen 1 color en una posición SP: 1 Farbe auf 1 Position in den Preisen inbegriffen SP: i prezzi includono 1 colore in 1 posizione

OT: prices include 4-colour process imprint OT : Les prix incluent l'impression en quadrichromie. OT: los precios inlcuyen una impresión en cuatricromía OT: Vierfarbdruck in den Preisen inbegriffen OT: i prezzi includono la stampa con processo in quadricromia

ⓘ Price under request. Prix sur demande. Precio bajo consulta. Preis auf Anfrage. Prezzi su richiesta

Printing techniques:

Techniques d'impression / Técnicas de impresión / Drucktechniken / Tecniche di stampa



(SP) SCREEN PRINTING



(OT) OFFSET TRANSFER

External packaging:

Emballage externe / Envasado exterior / Außenverpackung / Imballaggio esterno



25 ± 8,7 Kg

Check out the video

Regardez la video / Mira el vídeo /Produktvideo / Guarda il video

MULTI-USE POUCH

3452



12 03 59 25 02



FR > Poche rembourrée et organiseur très utile
Etiquette BIC® porte-nom
Fermeture-éclair réfléchissante décorative
Motifs en forme de losanges
Doublure avec logo BIC®
Logo BIC® en silicone
Sangle très pratique pour suspendre le sac à un chariot

ES > Bolsillo acolchado y práctico organizador
Etiqueta BIC® para el nombre
Cremallera con banda reflectante decorativa
Patrón en forma de diamante
Forro interior con el logo BIC®
Logo BIC® de silicona
Práctica correa para ponerla en una trolley

DE > Gepolsterte Tasche und praktischer Organizer
BIC®-Namensschild
Dekorativer, reflektierender Reißverschluss
Diamantmuster
Futter mit BIC®-Logo
BIC®-Logo aus Silikon
Praktisches Band zur Befestigung am Trolley

IT > Tasca imbottita e utile organizer
Targhetta portanome con logo BIC®
Cerniera riflettente decorativa
Motivo a rombi
Fodera con logo
Logo BIC® in silicone
Cinghie per il fissaggio su un trolley

MOQ 50u.

Decoration:

Personnalisation / Personalización / Dekoration / Decorazione

BIC® MULTI-USE POUCH

3452

A SP: max. 1 col.

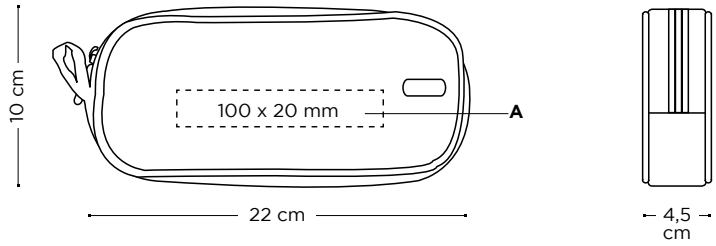

Price (CHF)

BIC® MULTI-USE POUCH 3452	50-99	100-249	250-499	500-999	1000-2499	2500-4999
SP	6,43	6,17	5,92	5,68	ⓘ	ⓘ

SP: prices include 1 colour in 1 position Le prix inclut l'emballage totalement personnalisé en quadrichromie. Los precios incluyen el envasado totalmente personalizao en cuatricromía. In den Preisen sind mit Vierfarbdruck voll personalisierte Verpackungen inbegriffen. I prezzi includono imballaggio completamente personalizzato con processo in quadricromia

ⓘ Price under request. Prix sur demande. Precio bajo consulta. Preis auf Anfrage. Prezzi su richiesta

Printing techniques:

Techniques d'impression / Técnicas de impresión / Drucktechniken / Tecniche di stampa



(SP)
SCREEN
PRINTING

External packaging:

Emballage externe / Envasado exterior / Außenverpackung / Imballaggio esterno



100 ± 5,8 Kg

Check out the video

Regardez la video / Mira el vídeo /Produktvideo / Guarda il video

TECHNOLOGY

296 Mouse Pad

T'NB

297 T'NB Lumy Wireless Mouse & TN'B Lumy Wired Mouse

298 TN'B Rainbow Mouse

299 TN'B Stone Powerbank 41000 mAh & 6600 mAh

300 TN'B Ultra-Slim Powerbanks 4000 mAh & MFI Adapter

301 TN'B Slim Piowerbank 6000 mAh

SKROSS

302 SKROSS World To Europe USB

303 SKROSS Pro Light USB

304 SKROSS World Adapter MUV USB

Technology

294 —— 304

15031



60%

MOQ 50u.

Decoration:
Personnalisation / Personalización / Dekoration / Decorazione.

MOUSE PAD
15031
A SU: 4-colour process

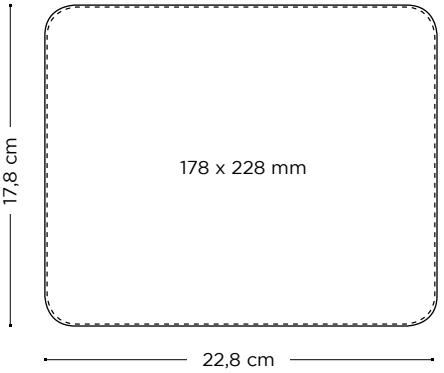

Price (CHF)

MOUSE PAD 15031	50-99	100-249	250-499	500-999	1000-2499	2500-4999	5000-9999
SU	5,90	4,84	4,12	3,76	3,51	ⓘ	ⓘ

Price includes digital imprint in sublimation. Le prix inclut l'impression numérique par sublimation / El precio incluye impresión digital en sublimación / Preis inklusive Sublimations-Digitaldruck / Il prezzo include stampa digitale sublimatica.
ⓘ Price under request. Prix sur demande / Precio bajo consulta / Preis auf Anfrage / Prezzi su richiesta.

Printing techniques:
Techniques d'impression / Técnicas de impresión / Drucktechniken / Tecniche di stampa.


(SU) SUBLIMATION

External Packaging:
Emballage externe / Envasado exterior / Außenverpackung / Imballaggio esterno.


200 ± 9 Kg

LUMY WIRELESS MOUSE & LUMY WIRED MOUSE

MOQ 10u.



Enjoy the relaxing effect of the changing colour LED backlight



70%

09697.10



70%

09666.10

Cord length 135 cm

FR > Profitez de l'effet relaxant du rétro-éclairage LED à couleur changeante
ES > Disfruta el relajante efecto de luz LED cambiante retroiluminada
DE > Genießen Sie den entspannenden Effekt der wechselnden LEDH intergrundbeleuchtung
IT > Goditi il rilassante effetto del LED cangiante retroilluminato

Decoration:

Personnalisation / Personalización / Dekoration / Decorazione.

T'nB® LUMY WIRELESS MOUSE & T'NB® LUMY WIRED MOUSE

09697 / 09666

A BP: front, full-colour
B BPT: front, full-colour
C PD: front, max. 1 colour

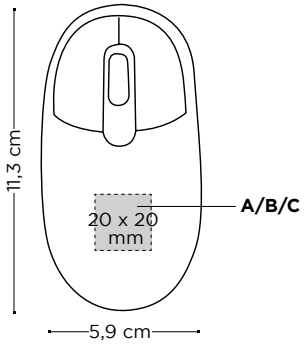

09697

"Light therapy" wireless mouse with 8 changing colors that will relax you even at work.

In order to optimize the battery life, the mouse has an ON/OFF button and an automatic standby mode.

FR > Souris sans fil type "luminothérapie" qui grace à ses 8 couleurs changeante vous détendra mÍme au travail. Dans un soucis d'économie et d'optimisation de la durée d'utilisation de la pile, la souris dispose d'un bouton ON/OFF et un mode veille automatique.
ES > Ratón inalámbrico tipo "luminoterapia" que gracias a sus 8 colores cambiantes te relajará incluso en el trabajo. Para economizar y optimizar la duración de la batería, el ratón tiene un botón de ON/OFF y un modo de espera automático.
DE > "Lichttherapie" mit acht wechselnden Farben für eine entspannte Atmosphäre bei der Arbeit. Zur Optimierung der Batterie mit EIN/ AUS-Schalter und automatischer Standby-Funktion.
IT > Mouse wireless "Luminoterapia" con 8 colori cangianti per rilassarti anche al lavoro. Per ottimizzare la durata della batteria, il mouse è dotato di un pulsante ON/OFF e una modalità di standby.

1.000 dpi

09666

Wired 1000 DPI optical mouse with the relaxing effect of light with changing backlit colour: LED with 7 automatic colours. Two buttons and click wheel.

Compatible with PC/MAC®. USB connectivity.

FR > Souris optique avec câble de 1000 DPI et effet relaxant câble à la lumière LED changeante avec 7 couleurs en alternance. Deux boutons et une molette avec clic. Compatible avec PC/MAC®. Connexion USB.
ES > Ratón óptico con cable de 1000 dpi y con un efecto relajante de luz LED cambiante que alterna 7 colores. Dos botones y rueda con click. Compatible con PC/MAC®. Conexión USB.
DE > 1000 dpi optische, kabelgebundene Maus mit entspannendem Hintergrund- Lichteffekt: LEDs mit 7 automatisch wechselnden Farben. Zwei Tasten und ein Klickrad. Kompatibel für PC/MAC®. USB-Schnittstelle.
IT > Mouse ottico con cavo da 1000 dpi, con un rilassante effetto di luce LED che cambia alternando 7 colori. Due pulsanti e rotellina con click. Compatibile con PC/MAC®. Collegamento USB.

1.000 dpi

Printing techniques:

Techniques d'impression / Técnicas de impresión / Drucktechniken / Tecniche di stampa.



(BP) britePix™



PAD PRINTING

Packaging:

Emballage / Envasado /Verpackung / Imballaggio.



09697 09666

External Packaging:

Emballage externe / Envasado exterior / Außenverpackung / Imballaggio esterno.



100 ± 14 Kg

Check out the video

Regardez la video / Mira el vídeo / Produktvideo / Guarda il video.

T'nB RAINBOW MOUSE

MOQ 10u.



.20

Fun and coloured wired mouse

FR > Souris fun et coloré avec cable
ES > Divertido y colorido ratón con cable
DE > Farbenfrohe kabelgebundene Maus
T > Mouse con cavo divertente e colorat



80%

.32



.30

Decoration:

Personnalisation / Personalización / Dekoration / Decorazione.

T'nB® RAINBOW MOUSE

09699

A BP: box front, full-colour

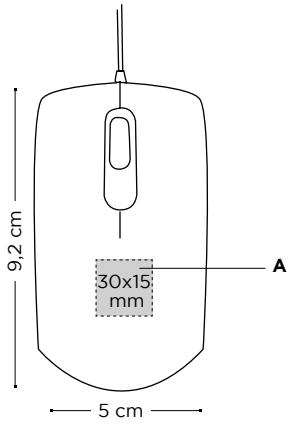

This 1000 dpi colorful mouse features 2 silent click buttons and a clickable scroll. Enjoy a fun two colors design and USB cable matching the mouse body color.

FR > Cette souris colorée, 1000 dpi, est dotée de 2 boutons et scroll cliquable. Profitez d'un design fun et bicolore et un cable USB de la même couleur que le corps de la souris.

ES > Este ratón colorido de 1000 ppp cuenta con 2 botones clic silenciosos y un scroll en el que se puede hacer clic. Disfruta de un divertido diseño de dos colores y un cable USB que combina con el color del cuerpo del ratón.

DE > Farbenfrohe 1000 dpi-Maus mit zwei leisen Schaltflächen und klickbarem Scrollrad. Genießen Sie das frische zweifarbige Design mit farblich passendem USBKabel.

IT > Il colorato mouse da 1000 dpi ha 2 pulsanti silenziosi e uno scroll su cui è possibile cliccare. Ha un divertente design bicolore e un cavo

Printing techniques:

Techniques d'impression / Técnicas de impresión / Drucktechniken / Tecniche di stampa.



(BP) britePix™

Packaging:

Emballage / Envasado /Verpackung / Imballaggio.



External Packaging:

Emballage externe / Envasado exterior / Außenverpackung / Imballaggio esterno.



100 ± 10 Kg

	1.000 dpi

STONE POWERBANK 4000 MAH & 6600 MAH

MOQ 10u.

Looks like a real stone

FR > Apparence comme une vraie pierre
ES > Parece una piedra real
DE > Sieht aus wie ein echter Stein
IT > Sembra una vera pietra

Velvet pouch included

FR > Pochette en velours incluse
ES > Bolsa de terciopleo incluida
DE > Samttasche inklusive
IT > Custodia in velluto inclusa



09664 .31



09665 .31

Includes micro USB cable

FR > Câble micro USB inclus
ES > Incluye cable USB
DE > Inklusive Mikro-USB-Kabel
IT > Cavo micro USB incluso

Decoration:

Personnalisation / Personalización / Dekoration / Decorazione.

T'nB® STONE POWERBANK 4000 MAH

09664
A BP: front, full-colour
B BPT: front, full-colour

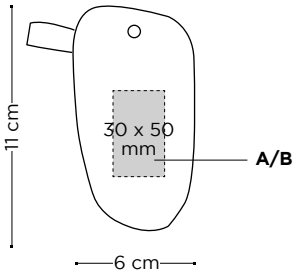

T'nB® STONE POWERBANK 6600 MAH

09665
A BP: front, full-colour
B BPT: front, full-colour

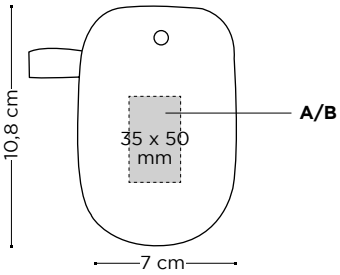

Compact power bank in the shape of a stone. Battery level is indicated with 4 lights. Includes micro USB cable.

FR > Batterie externe compacte en forme de pierre. Le niveau de charge est indiqué au moyen de 4 lumières. Câble micro USB inclus.

ES > Batería externa compacta con forma de piedra. El nivel de carga se indica con 4 luces. Incluye cable micro USB.

DE > Kompakte Power-Bank in Form eines Steines. Der Batteriestand wird mit 4 Leuchten angezeigt. Inklusive Mikro-USB-Kabel.

IT > Batteria esterna compatta a forma di pietra. Il livello di carica viene indicato

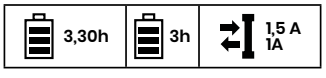

09664 09665

Printing techniques:

Techniques d'impression / Técnicas de impresión / Drucktechniken / Tecniche di stampa.



(BP) britePix™

Packaging:

Emballage / Envasado /Verpackung / Imballaggio.



External Packaging:

Emballage externe / Envasado exterior / Außenverpackung / Imballaggio esterno.



60 ± 8,6 Kg

Check out the video

Regardez la video / Mira el vídeo / Produktvideo / Guarda il video.

ULTRA-SLIM POWERBANKS 4000 mAh & MFI ADAPTER

MOQ 10u.

Only 8 mm thinness!

FR > Seulement 8 mm d'épaisseur!
ES > Sólo 8 mm de grosor!
DE > Nur 8 mm dünn!
IT > Solo 8 mm di spessore!



If you have iPhone® use this lightning adapter!

.10

55%



.30

55%

Integrated USB cable

FR > Câble USB intégré
ES > Cable USB integrado
DE > integriertes USB-Kabel
IT > Cavo USB integrato

Velvet pouch included

FR > Pochette en velours incluse
ES > Bolsa de terciopleo incluida
DE > Samttasche inklusive
IT > Custodia in velluto inclusa

FR > Si vous possédez un iPhone® utilisez l'adaptateur Lightning.
ES > En caso de iPhone® utiliza el adaptador Lightning.
DE > Wenn Sie ein iPhone® nutzen, verbinden Sie einfach den beigefügten Lightning-Adapter.
IT > Se hai un iPhone® utilizza l'adattatore Lightning in dotazione.

Decoration:

Personnalisation / Personalización / Dekoration / Decorazione.

T'nB® ULTRA-SLIM POWER BANK 4000 MFI

09701

A BP: front, full-colour
B BPT: front, full-colour

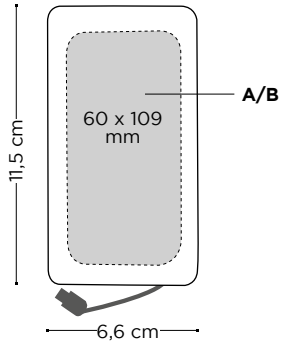

T'nB® ULTRA-SLIM POWERBANK 4000 mAh

09702

C BP: front, full-colour
D BPT: front, full-colour

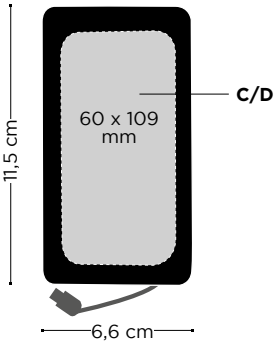

Ultra-slim power bank 4000 mAh with built in micro USB cable. This compact and slim power bank is easy to slip into your suitcase or your bag thanks to its 8 mm thinness. You can triple the autonomy of your smartphone depending on the model. Integrated micro USB cable so that you can recharge it wherever you are. Velvet pouch included.

FR > Batterie externe ultra plate 4000 mAh avec câble micro USB intégré. Cette batterie externe ultra plate et compacte se glissera facilement dans votre sac ou dans votre valise grâce à ses 8 mm d'épaisseur. Vous pouvez tripler l'autonomie de votre smartphone en fonction du modèle. De plus, grâce à son câble micro USB intégré, rechargez-la en un geste, où que vous soyez.

ES > Power bank ultra plano de 4000 mAh con cable micro USB integrado. Este power bank compacto cabe fácilmente en cualquier bolsa o maleta gracias a sus sólo 8 mm de grosor. Puedes llegar a triplicar la autonomía de tu smartphone dependiendo del modelo. Gracias a su cable micro USB integrado puedes recargarlo en cualquier parte.

DE > Ultradünne Power-Bank 4.000 mAh mit eingebautem Mikro-USB-Kabel. Diese kompakte Power-Bank lässt sich dank ihrer schlanken 8mm-Dicke ganz leicht in Ihrem Koffer oder in Ihrer Tasche verstauen. Sie können die Leistung Ihres Smartphones, je nach Modell, verdreifachen. Darüber hinaus können Sie sie dank des integrierten Mikro-USB-Kabels überall wieder aufladen, wo auch immer Sie unterwegs sind.

IT > Caricatore portatile ultrasottile da 4000 mAh con cavo micro USB integrato. Puoi comodamente infilare questo caricatore portatile sottile e compatto nella tua valigia o nella tua borsa, grazie al suo spessore di soli 8 mm. Puoi arrivare a triplicare l'autonomia del tuo smartphone, a seconda del modello. Inoltre, grazie al suo cavo micro USB

Printing techniques:

Techniques d'impression / Técnicas de impresión / Drucktechniken / Tecniche di stampa.



(BP) britePix™

Packaging:

Emballage / Envasado /Verpackung / Imballaggio.



External Packaging:

Emballage externe / Envasado exterior / Außenverpackung / Imballaggio esterno.

09701



40 ± 6,6 Kg

09702



40 ± 6,6 Kg

4h

SLIM POWER BANK 6000 mAh

MOQ 10u.

Only 15 mm thinness!

FR > Seulement 15 mm d'épaisseur!
ES > Sólo 15 mm de grosor!
DE > Nur 15 mm dünn!
ZIT > Solo 15 mm di spessore!



75%

USB cable + micro USB integrated

FR > Pochette en velours incluse
ES > Bolsa de terciopleo incluida
DE > Samttasche inklusive
IT > Custodia in velluto inclusa

Velvet pouch included

.30

FR > Pochette en velours incluse
ES > Bolsa de terciopleo incluida
DE > Samttasche inklusive
IT > Custodia in velluto inclusa

This compact and slim powerbank 6000 mAh is easy to slip into your suitcase or your bag thanks to its thinness of 15 mm. You can multiply by 4 the autonomy of your Smartphone (depending on the model). Moreover, thanks to its integrated USB cable + micro USB, recharge the powerbank and your device wherever you are. If you have an iPhone®, there is also a USB port available.

FR > Cette batterie nomade slim et compacte 6000 mAh se glissera facilement dans votre sac grâce à sa finesse de 15mm. Vous pouvez quadrupler l'autonomie de votre Smartphone (en fonction du modèle). De plus, grâce à son câble USB + micro USB intégré, rechargez aussi bien la batterie nomade que votre Smartphone et ce où que vous soyez. Si vous possèdez un iPhone, utilisez le port USB présent sur le côté.

DE > Diese kompakte und 15 mm dünne 6000 mAh-Powerbank passt problemlos in Ihren Koffer oder Ihre Handtasche. Sie können damit die Autonomie Ihres Smartphones (je nach Modell) vervierfachen. Darüber hinaus können Sie die Powerbank und Ihr Smartphone über das integrierte USB- und Micro-USB-Kabel überall aufladen. Für iPhone-Besitzer gibt es auch einen speziellen USB-Port.

ES > Este compacto y delgado powerbank de 6000 mAh es fácil de guardar en su maleta o en su bolso gracias a su delgadez de 15 mm. Puede multiplicar por 4 la autonomía de su Smartphone (según el modelo). Además, gracias a su cable USB + micro USB integrado, puedes recargar el dispositivo donde quiera que estés. Si tienes un iPhone, también hay un puerto USB disponible.

IT > Questo caricatore portatile sottile e compatto da 6000 mAh è facile da mettere in valigia o in borsa, grazie al suo spessore di soli 15 mm. È possibile quadruplicare l'autonomia del proprio smartphone (a seconda del modello). Inoltre, grazie al suo cavo USB + micro USB integrato, puoi ricaricare il caricatore portatile e il tuo dispositivo ovunque tu sia. Se hai un iPhone,

Decoration:

Personnalisation / Personalización / Dekoration / Decorazione.

T'nB® SLIM POWER BANK 6000 mAh

09703

A BP: front, full-colour

B BPT: front, full-colour

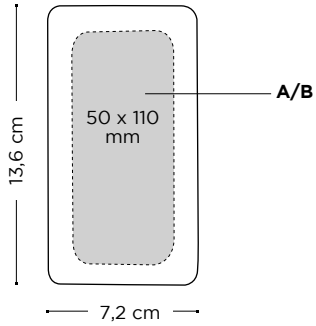

Printing techniques:

Techniques d'impression / Técnicas de impresión / Drucktechniken / Tecniche di stampa.



(BP) britePix™

Packaging:

Emballage / Envasado /Verpackung / Imballaggio.



External Packaging:

Emballage externe / Envasado exterior / Außenverpackung / Imballaggio esterno.



40 ± 9,2 Kg

4h

SKROSS® ADAPT TO THE WORLD — WORLD TO EUROPE USB

MOQ 10u.

Partner BRAND

The whole world at home in Europe!

FR > ¡El mundo entero en casa, en Europa!
ES > The whole world at home in Europe!
DE > Die ganze Welt in Europa zu Hause!
IT > Tutto il mondo a casa, in Europa!



100%







.10

An easy, reliable connection to the European standard plug for devices from all over the world, with built-in USB charger that can be used at the same time. Suitable for equipment with earthed and unearthed plugs (2 and 3 poles) and USB devices. Receptacles for: Switzerland, Italy, Australia/China, UK, USA/Japan and Brazil.

FR > Connection facile et fiable à la prise standard européenne pour les dispositifs du monde entier, avec chargeur USB incorporé pouvant être utilisé simultanément. Convient pour des équipements avec des prises raccordées ou non à la terre (à 2 et 3 pôles) et des dispositifs USB. Entrées pour : Suisse, Italie, Australie/Chine, Royaume-Uni, USA/Japon et Brésil.

ES > Conexión fácil y fiable al enchufe estándar europeo para dispositivos de todo el mundo, con cargador USB integrado que se puede usar al mismo tiempo. Apto para equipamiento con enchufes con y sin toma de tierra (de 2 y 3 polos) y dispositivos USB. Entradas para Suiza, Italia, Australia/China, Reino Unido, EEUU/ Japón y Brasil.

DE > Zuverlässige und einfache Verbindung für Geräte aus der ganzen Welt mit dem europäischen Normstecker, inkl. integriertem USB-Ladegerät für zeitgleiche Verwendung. Geeignet für geerdete und ungeerdete Stecker (2- und 3-polig) sowie USB-Geräte. Steckdoseneingang für: Schweiz, Italien, Australien/China, UK, USA/ Japan und Brasilien.

IT > Collegarsi alle prese standard europee con dispositivi internazionali è semplice e affidabile; con caricabatterie USB integrato, che puoi usare contemporaneamente. Adatto per apparecchiature dotate di spine con e senza messa a terra (a 2 e 3 poli) e dispositivi USB. Spine per Svizzera, Italia, Australia/Cina, Regno Unito, USA/Giappone e Brasile.

Decoration:

Personnalisation / Personalización / Dekoration / Decorazione.

WORLD TO EUROPE USB
*USB 09677
A PD: max. 2 col.

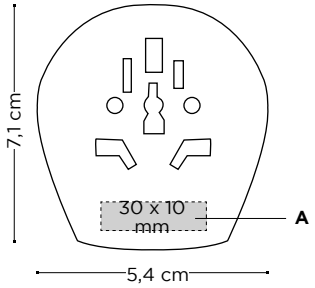

Printing techniques:

Techniques d'impression / Técnicas de impresión / Drucktechniken / Tecniche di stampa.



PAD PRINTING

Packaging:

Emballage / Envasado /Verpackung / Imballaggio.



External Packaging:

Emballage externe / Envasado exterior / Außenverpackung / Imballaggio esterno.



50 ± 3 Kg

Check out the video

Regardez la video / Mira el vídeo / Produktvideo / Guarda il video.

PRO LIGHT USB

MOQ 10u.

Partner BRAND

The smallest 3-pole world travel adapter with built-in USB charger!

FR > Le plus petit des adaptateurs de voyage à 3 pôles, et avec chargeur USB intégré !

ES > El adaptador de viaje de 3 polos más pequeño icon cargador USB integrado!

DE > Der kleinste 3-polige Welt-Reiseadapter mit integriertem USBLadegerät!

IT > Il più piccolo adattatore da viaggio a 3 poli, con caricabatterie US integrato!



120%





.10

Decoration:

Personnalisation / Personalización / Dekoration / Decorazione.

PRO LIGHT USB

*USB 09678
A PD: max. 2 col.
B PD: max. 2 col.
C PD: max. 2 col.

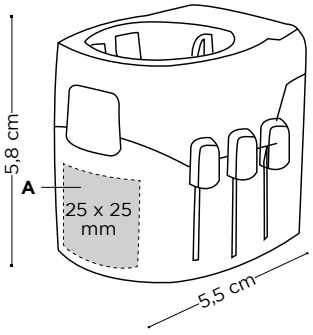

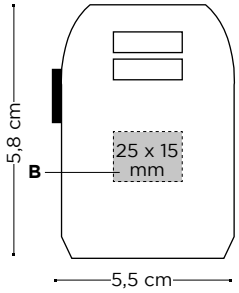

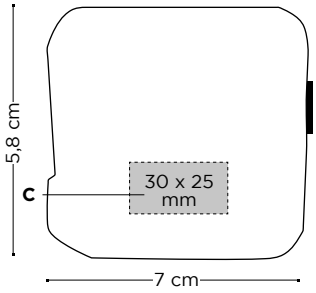

Ultra compact 3-pole travel adapter that can be used in over 100 countries and functions as both a travel plug and USB charger for travellers from Europe. Suitable for connecting powerful devices such as laptops or travel hairdryers and charging two smartphones via USB at the same time.

FR > Adaptateur de voyage à 3 pôles ultracompact pouvant être utilisé dans plus de 100 pays et servant aussi bien de prise de voyage que de chargeur USB pour les voyageurs européens. Convient pour connecter des dispositifs puissants tels que portables ou sèchecheveux de voyage, et pour charger deux smartphones en même temps via USB.

ES > Adaptador de viaje de 3 polos ultracompacto que puede usarse en más de 100 países y que funciona tanto como enchufe de viaje, como cargador USB para viajeros europeos. Apto para conectar dispositivos potentes como portátiles o secadores de pelo de viaje y cargar vía USB dos smartphones al mismo tiempo.

DE > Ultra kompakter 3-poliger Reiseadapter für über 100 Länder, der sowohl als Reisestecker, als auch als USB-Ladegerät für Reisende aus Europa dient. Geeignet, um ein leistungsstarkes Gerät wie Laptop oder Reisehaartrockner anzuschließen und gleichzeitig zwei Smartphones über USB zu laden.

IT > Adattatore da viaggio a 3 poli ultracompatto, utilizzabile in più di 100 paesi, funziona sia come spina da viaggio, sia come caricabatterie USB per i viaggiatori europei. Adatto per collegare alla corrente dispositivi potenti come notebook o asciugacapelli viaggio e, allo stesso tempo, ricaricare tramite USB due smartphone.

Printing techniques:

Techniques d'impression / Técnicas de impresión / Drucktechniken / Tecniche di stampa.



PAD PRINTING

Packaging:

Emballage / Envasado /Verpackung / Imballaggio.



External Packaging:

Emballage externe / Envasado exterior / Außenverpackung / Imballaggio esterno.



50 ± 7,2 Kg

SKROSS® ADAPT TO THE WORLD — WORLD ADAPTER MUV USB

MOQ 10u.

Partner BRAND



120%





.10

Decoration:

Personnalisation / Personalización / Dekoration / Decorazione.

WORLD ADAPTER MUV USB

*USB 09474

A PD: max. 2 col.

B PD: max. 2 col.

C PD: max. 2 col.

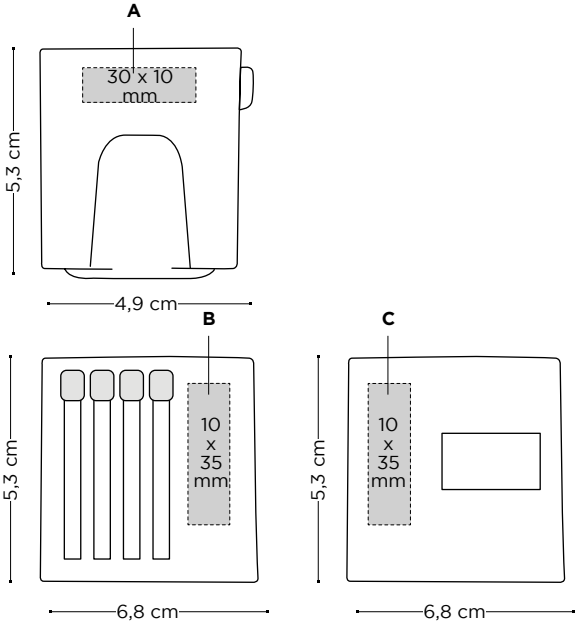

This innovative 2-pole adapter can be used in over 220 countries and functions as both as travel plug and USB charger. It can connect simultaneously one unearthed 2-pole-plug and two USB devices with a rich charging output of 2400 mA shared.

FR > Cet adaptateur innovant à 2 pôles peut être utilisé dans plus de 220 pays et sert à la fois d'adaptateur de voyage et de chargeur USB. Grâce à la grande capacité de charge de sa batterie (2400 mA), vous pouvez brancher en même temps un appareil équipé d'une prise à 2 pôles et deux appareils USB.

DE > Dieser innovative 2-polige Adapter kann in über 220 Ländern als Reisestecker und USBLadegerät eingesetzt werden. Er stellt 2400 mA Ladepower bereit und kann damit zeitgleich zwei USB-Geräte aufladen, und einen ungeerdeten 2-poligen Stecker verbinden.

ES > Este innovador adaptador de 2 polos puede usarse en más de 220 países y funciona como enchufe de viaje y como cargador USB a la vez. Puede conectar simultáneamente un enchufe de 2 polos sin toma de tierra y dos dispositivos USB gracias a su alta capacidad de carga de 2400 mA.

IT > Questo innovativo adattatore a due poli può essere usato in più di 220 paesi e funziona come caricatore da viaggio e caricatore USB contemporaneamente. Con una carica di 2400 mA permette di collegare simultaneamente una spina a 2 poli e due dispositivi USB.

Printing techniques:

Techniques d'impression / Técnicas de impresión / Drucktechniken / Tecniche di stampa.



PAD PRINTING

Packaging:

Emballage / Envasado /Verpackung / Imballaggio.



External Packaging:

Emballage externe / Envasado exterior / Außenverpackung / Imballaggio esterno.



50 ± 11,8 Kg

Packaging

305 —— 310

PACKAGING

306 BIC® Packaging

PACKAGING

ECO SLEEVE New!

985240

Special recycled sleeve for all BIC® writing instruments except graphite pencils.

Pochette spéciale recyclée pour tous les instruments d'écriture BIC® à l'exception des crayons papier.
Funda especial reciclada para todos los instrumentos de escritura BIC excepto los lápices de grafito.
Spezieller recycelter Schaft für alle BIC® Schreibgeräte ausgenommen Bleistifte..
Astuccio riciclato opzionale per tutti gli strumenti di scrittura BIC eccetto le matite.

Price (CHF)
0,26



RECYCLED CARDBOARD

MADE IN SPAIN

treedom

Special packaging for pens with clip printed:

- MEDIA CLIC
- CLIC STIC
- SUPER CLIP
- WIDE BODY
- ATLANTIS
- FINE STYLE

Check out Treedom iniciative:

WINDOW BOX New!

985241

Premium design packaging for all BIC® writing instruments except graphite pencils.

Emballage design haut de gamme pour tous les instruments d'écriture BIC® à l'exception des crayons papier.
Envasado de diseño premium para todos los instrumentos de escritura BIC® excepto los lápices de grafito.
Premium-Designverpackung für alle BIC® Schreibgeräte ausgenommen Bleistifte.
Astuccio dal design premiun adatto a tutti gli strumenti di scrittura BIC® eccetto le matite.

Price (CHF)
1,51



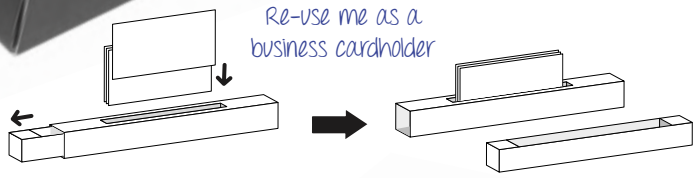

FSC www.fsc.org

MADE IN SPAIN

treedom

Special packaging for:

- METAL PENS

Check out Treedom iniciative:

PLASTIC POUCH New!

985242

Special design for this packaging which fits in any writing instruments and for 3 graphite pencils.

Design spécial pour cet emballage qui s'adapte à tous les instruments d'écriture et pour 3 crayons papier.
Diseño especial para este envasado que encaja con todos los instrumentos de escritura BIC y los 3 lápices de grafito.
Ein speziell für diese Verpackung entworfenes Design, das Platz für jedes Schreibgerät sowie drei Bleistifte bietet.
Design special per questa confezione adatta per ogni strumento di scrittura e per 3 matite.

Price (CHF)
0,48



FSC www.fsc.org

RECYCLABLE PLASTIC

MADE IN SPAIN

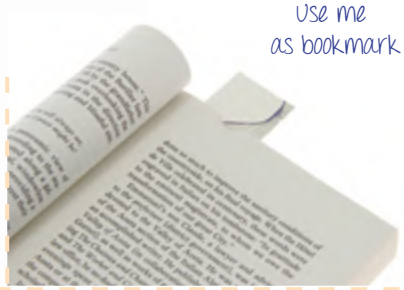

MARKING SET New!

985243

Packaging designed for all types of markers products.

Emballage conçu pour tous les types de stylos marqueurs.
Envasado diseñado para todo tipo de marcadores.
Die Verpackung wurde für alle Arten von Markern entworfen.
Confezione adatta a ogni marker.

Price (CHF)
0,75

FSC www.fsc.org · RECYCLABLE PLASTIC · MADE IN SPAIN

Special packaging for pens with clip printed:

- 3 BRITELINER
- 3 MARK-IT
- 3 Velleda GRIP
- 4 Velleda FINE



Use me as bookmark



GIFT BOX New!

985241

Special set of notebooks and writing instruments.

Set spécial pour cahiers et instruments d'écriture.
Envasado diseñado para todo tipo de marcadores.
Ein Spezialset bestehend aus Notizblöcken und Schreibgeräten.
Confezione opzionale per set notebook e strumenti di scrittura.

	Price (CHF)
A5	2,38
A6	2,20

FSC www.fsc.org · MADE IN SPAIN

Special packaging for Dual Notebook A5 & A6 and:

- 4-COLOURS (SP)
- MEDIA CLIC (SP)
- SUPER CLIP (SP)



PACKAGING

CELLO WRAP

971634 - 971635 - 971636 - 971637

Packaging to wrap in a tough and transparent plastic material.

Emballage enveloppe en matière plastique résistante et transparente
Envasado envuelto en material plástico y transparente.
Verpackung für das Einwickeln mit einem widerstandsfähigen und transparenten Kunststoff.
Confezione in resistente plastica trasparente.

	Price (CHF)
1 unit - 971634	0,19
2 units - 971635	0,36
3 units - 971636	0,53
4 units - 971637	0,72



Not available for graphite pencils or metal pens. Due to different printing processes, the imprint colours on pens and notepads may slightly differ. Non disponible pour les crayons à papier ni pour les stylos en métal. En raison des différents procédés d'impression, les couleurs de marquage sur les stylos et les bloc-notes peuvent être légèrement différents / No disponible para lápices de grafito o bolígrafos de metal / Debido a los diferentes procesos de impresión, los colores de impresión en bolígrafos y blocs de notas pueden ser ligeramente diferentes / Nicht verfügbar für Druckbleistifte und Metallkugelschreiber. Aufgrund unterschiedlicher Druckverfahren kann es zuleichten Farbabweichungen auf den Kugelschreibern und Notizblöcken kommen /Non disponibile per matite in grafite né per penne metalliche. Per via delle differenti tecniche di stampa, i colori stampati sulle penne e sui blocchi note potrebbero risultare leggermente diversi.

FROSTED POUCH (FOR 1 OR 2 ITEMS)

971640

Transparent packaging for 2 writing instruments.

Emballage transparent pour 2 instruments d'écriture.
Envasado transparente para dos instrumentos de escritura.
Transparente Verpackung für zwei Schreibgeräte.
Confrezione trasparente per 2 strumenti di scrittura.

Price (CHF)
0,92

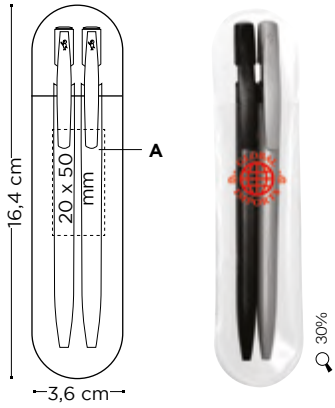

A SP: max. 1 col.



(SP)
SCREEN PRINTING

Additional imprint charge per colour & position	
SP	0,52

Available for 1 or 2 (slim) BIC® writing instruments except: graphite pencils, BIC® Matic® Grip. Disponible pour 1 ou 2 (slim) BIC® instruments d'écriture, à l'exception des crayons à papier et du BIC® Matic® Grip /Disponible para 1 o 2 (slim) Instrumentos de Escritura BIC® /Verfügbar für 1 oder 2 (Slim) BIC® Schreibgeräte, ausgenommen Druckbleistift BIC® Matic® Grip / Disponibile per 1 o 2 strumenti di scrittura (sottili) BIC® eccetto: matite in grafite, BIC® Matic® Grip.

Until stock lasts

BLACK VELVET POUCH 1 ITEM

974216

BLACK VELVET POUCH FOR SET

974217

Velvet exclusive packaging for 1 or 2 writing instruments. Especially indicated for metal pens.

Emballage exclusif en velours pour 1 ou 2 instruments d'écriture. Spécialement recommendé pour les stylos métal.
Envasado exclusivo de terciopelo para 1 o 2 instrumentos de escritura. Especialmente indicado para bolígrafos metálicos.
Exklusive Samtverpackung für ein oder zwei Schreibgeräte. Insbesondere für Metallkugelschreiber geeignet.
Esclusiva confezione in velluto per 1 o 2 strumenti di scrittura. Particolarmente indicata per penne in metallo.

	Price (CHF)
1 item	0,55
for Set	0,92

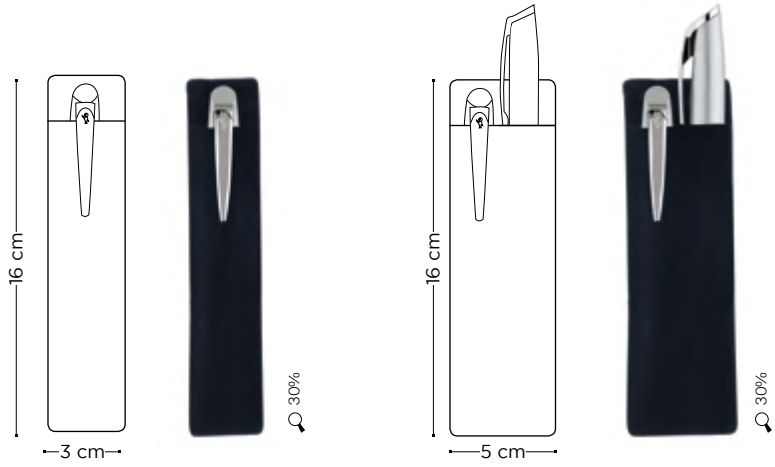

Available for all writing instruments, except graphite pencils. Disponible pour tous les instruments d'écriture à l'exception des crayons à papier /Disponible para todos instrumentos de escritura , excepto lápices de grafito / Verfügbar für alle Schreibgeräte, ausgenommen Druckbleistifte /Disponibile per tutti gli strumenti di scrittura eccetto matite in grafite.

CARTON BLACK & SILVER COLOUR GIFT BOX

974218

Box for all writing instruments, except graphite pencils.

Boîte pour tous les instruments d'écriture, sauf les crayons papier.
Caja para todos los instryumentos de escritura, excepto los lápices de grafito.
Schachtel für alle Schreibgeräte ausgenommen Bleistifte.
Scatoletta per tutti gli strumenti di scrittura , matite escluse.

Price (CHF)
0,36



Until stock lasts

BLACK TWO PIECE GIFT BOX FOR 1 ITEM

974214

Box for all writing instruments, except graphite pencils.

Boîte pour tous les instruments d'écriture, sauf les crayons papier.
Caja para todos los instryumentos de escritura, excepto los lápices de grafito.
Schachtel für alle Schreibgeräte ausgenommen Bleistifte.
Scatoletta per tutti gli strumenti di scrittura , matite escluse.

Price (CHF)
1,44



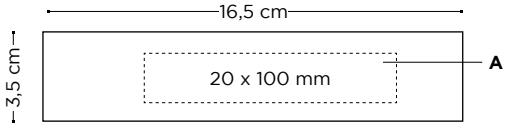

A SP: max. 1 col.



(SP)
SCREEN
PRINTING

Until stock lasts

Additional imprint charge per colour & position

SP	0,45

Available for all writing instruments, except graphite pencils. Disponible pour tous les instruments d'écriture à l'exception des crayons à papier /Disponible para todos instrumentos de escritura , excepto lápices de grafito /Verfügbar für alle Schreibgeräte, ausgenommen Druckbleistifte /Disponibile per tutti gli strumenti di scrittura eccetto matite in grafite.

SEE-THROUGH GIFT BOX (FOR 1 OR 2 ITEMS)

974599

Box for all writing instruments, except graphite pencils, with special window.

Sac spécial pour tous les instruments d'écriture avec spécial personnalisation.
Caja para todos los instryumentos de escritura, excepto los lápices de grafito, con ventana especial.
Schachtel für alle Schreibgeräte ausgenommen Bleistifte, mit speziellem Sichtfenster.
Scatoletta per tutti gli strumenti di scrittura , matite escluse, con finestrella.

Price (CHF)
2,08



Until stock lasts

COTTON DRAWSTING POUCH

974458

Special bag for all writing instruments with special personalization.

Sac cotton spécialment conçu pour tous les instruments d'écriture avec personnalisation spéciale.
Bolsa especial para todos los intrumentos de escritura con presonalización especial.
Hochwertige Tasche für alle Schreibgeräte mit spezieller Personalisierung.
Sacchetto opzionale per tutti gli strumenti di scrittura con personalizzazione su richiesta.

Price (CHF)

	50-99	100-249	250-499	500-999	1000-2499	2500-4999	5000-9999
Unimprinted	2,44	2,44	2,44	2,44	2,44	2,44	2,44
SP	-	-	-	3,45	3,27	3,20	3,19
OT	-	-	-	4,52	4,32	4,23	4,22

Available for all writing instruments, except graphite pencils. Disponible pour tous les instruments d'écriture à l'exception des crayons à papier /Disponible para todos instrumentos de escritura , excepto lápices de grafito /Verfügbar für alle Schreibgeräte, ausgenommen Druckbleistifte /Disponibile per tutti gli strumenti di scrittura eccetto matite in grafite.



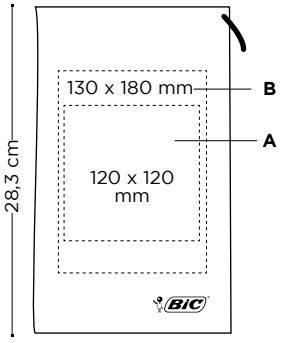

A SP: max. 2 col.
A OT: full-colour



(SP)
SCREEN
PRINTING



(OT)
OFFSET
TRANSFER

PACKAGING

COUNT BOX

Small
(for 25 BIC® Clic Stic)
Medium
(for 50 BIC® Media Clic or similar)
Large
(only for 100 BIC® Ecolutions® Evolution)

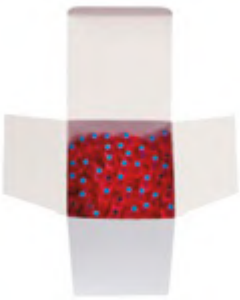

	Price (CHF)
Small	0,89
Medium	1,25
Large	1,73

PLASTIC BAG

Small
(for 25 BIC® Media Clic or similar)
Medium
(for 50 BIC® Media Clic or similar)
Large
(for 100 BIC® Media Clic or similar)



	Price (CHF)
Small	0,60
Medium	1,19
Large	1,77

TRAY OF 10 WRITING INSTRUMENTS



Price (CHF)
2,01

COUNT BOX 10U CASES



Price (CHF)
1,04

Available for BIC® Styl'it Luxury Lighter Case family and BIC® Aluminium Flat Case.
Disponible pour la famille des BIC® Styl'it Luxury Lighter Case et des BIC® Aluminium Flat Case. Disponible para la familia BIC® Styl'it Luxury Lighter Case y BIC® Aluminium Flat Case. Verfügbar für BIC® Styl'it Luxury Lighter Case family und BIC® Aluminium Flat Case. Disponibile per la famiglia BIC® Styl'it Luxury Lighter Case family e BIC® Aluminium Flat Case.

COUNT BOX 10U CASES CHILD RESISTANT



Price (CHF)
1,04

Available for BIC® J26, BIC® J38 and BIC® J39 Lighter.
Disponible pour les briquets BIC® J26, BIC® J38 et BIC® J39 . Disponible para los encendedores BIC® J26, BIC® J38 y BIC® J39 Lighter. Verfügbar für BIC® J26, BIC® J38 und BIC® J39 Lighter. Disponibile per gli accendini BIC® J26, BIC® J38 e BIC® J39.

COUNT BOX 10U J25 CHILD RESISTANT



Price (CHF)
0,81

Available for BIC® J25 lighter.
Disponible pour le briquet BIC® J25. Disponible para el encendedor BIC® J25. Verfügbar für BIC® J25 lighter. Disponibile per accendino BIC® J25.

BOX OF 50 METAL STYL'IT CASE



Price (CHF)
4,72

Available for BIC® Clip Case, BIC® Styl'it Fashion Case and BIC® 3D Case.
Disponible pour les coques BIC® Clip Case, BIC® Styl'it, Fashion Case et BIC® 3D Case. Disponible para BIC® Clip Case, BIC® Styl'it Fashion Case y BIC® 3D Case. Verfügbar für BIC® Clip Case, BIC® Styl'it Fashion Case und BIC® 3D Case. Disponibile per BIC® Clip Case, BIC® Styl'it Fashion Case e BIC® 3D Case.

OUTER BOXES

Special design for all the outer boxes related with all the writing instruments.
Design spéciale pour toutes les boîtes extérieures liées à tous les instruments d'écriture.
Diseño especial para todas las cajas exteriores de todos los instrumentos de escritura.
Spezielles Design für alle Außenverpackungen von Schreibgeräten.
Cartone esterno con design speciale per tutti gli strumenti di scrittura.



FSC
www.fsc.org

MADE IN SPAIN

General information

311 —— 325

312 Make it simple
314 48-hour printing service
316 Sticky Notes
318 Symbols & Abreviations
320 General Information
322 Technical parameters for each type of printing
324 Product Index
325 Colour Table

MAKE IT SIMPLE!

SAVE TIME WHEN CALCULATING YOUR FINAL PRICE

LOOK AT THE QUANTITY COLUMN FOR THE PRICE AND THAT'S IT!

NO SET UP OR SCREEN CHARGES
Except specific Custom Made Trim. See below.

PERSONALISATION INCLUDED
Price includes personalisation in one position.

CUSTOM MADE COLOURS FOR TRIM
- An "unlimited" choice of barrel and trim colours for orders over 10.000 units.
- A completely personalised pen in any colour you want.
- Available on an extensive range of products.
- A value added service with only a short additional lead time.
- Available for barrel and trims of: BIC® Round Stic®, BIC® Media Clic, BIC® Media Clic Grip*, BIC® Clic Stic, BIC® Super Clip, BIC® Wide Body™**, BIC® XS Finestyle

*For personalised barrel and grip MOQ is 20.000 units

** For personalised section MOQ is 25.000 units

- Set up charge per trim — 916 CHF
- Set up charge per trim (repeat orders) — 516 CHF
- Set up charge trim from 100.000 units — Free of charge

OTHER CHARGES
Pre-production order (transport not included) — 150 CHF/order*
- Available for BIC® Writing Instruments (10 units), BIC® Lighters (10 units), BIC® Flag Booklet (10 units) or BIC® Bags (1 unit).
- Ink cartridge change when available (handling cost only) — 0,16 CHF/unit
- BIC® Sticky Notes: Charge for a specific custom made colour as a 5th colour — 122 CHF
- Cancellations or changes to orders after artwork approval (Subject to BIC Graphic Europe acceptance). Fixed cost per change (extra costs such as tooling, components or finished product to be added) — 81 CHF
- britePix™ individual personalisation — 75 CHF/order**

*Not available for BIC® Sticky Notes and digital lighters with Puffy, Puffy Glitter, Metallic, Glow in the dark, Sandy, Holographic and UV finishes.

**britePix™ individual personalisation allows you to change the texts and images of your artwork, giving you a personalised imprint for each of the products in your order. Both texts and information regarding image changes should be provided in an Excel. Should you also require changes in the positioning of the texts and images there will be an additional charge.

- **Terms and conditions of sale apply, please refer to www.bicgraphic.eu**

FR> Commandez en toute simplicité !
Gagnez du temps en calculant votre prix d'achat. Regardez la colonne correspondant à votre quantité pour obtenir le prix et c'est tout!

SANS FRAIS TECHNIQUE NI FRAIS D'ÉCRAN
Sauf les couleurs Pantone spécifiques - voir ci-dessous.
PERSONNALISATION INCLUSE
Les prix comprennent la personnalisation sur une position, à l'exception des éléments d'écriture métalliques.
CUSTOM made couleurs par attributs
Un choix "illimité" de couleurs de corps et d'attributs à parr tdie 10.000 pièces.
Un stylo entièrement personnalisé dans les couleurs que vous suohaitez.
Disponible pour une large gamme de produits.
Un service supplémentaire à forte valeur ajoutée avec un délai de production additionnel réduit.
Disponible pour les corps et attributs de: BIC® Round Stic®, BIC® Media Clic, BIC® Media Clic Grip*, BIC® Clic Stic, BIC® Super Clip, BIC® Wide Body™**, BIC® XS Finestyle
*Pour un corps et grip personnalisés MOQ de 20.000 pièces.
**La quantité minimum de commande pour personnaliser une section est de 25.000 unités.
Frais technique par attribut...790,00€
Frais technique par attribut (renouvellement de commande)...445,00€
Frais technique par attribut à partir de 100.000 unités...Gratitu
AUTRES CHARGES
Échantillon de pré-production (Transport non compris)... 129,00 €/commande*
Disponible pour les instruments d'écriture BIC® (10 unités), les briquets BIC® (10 unités), les BIC® Flag Booklet (10 unités) ou les sacs BIC® (1 unité).
Changement de cartouche d'encre quand disponible...0,14 €/unité
BIC® Sticky Notes: Frais pour une couleur spécifique faite sur mesure en tant que cinquième couleur...105,00 €
Modification et annulations de commandes après validation de lfaiche de marquage (sujet à l'approbation de BIC Graphic Europe): 70€ /modification et annulation.
Coût fixe par changement (coûts supplémentaires tels que l'oullatige, les composants ou le produit fini à ajouter)... 70,00 €
britePix™ personnalisation individuelle...65,00 €/commande**
*Non disponible pour les BIC® Sticky Notes et les briquets numériques avec finitions Puffy, Puffy Glitter, Metallic, Glow in the dark, Sandy, Holographict eUV.
**britePix™ personnalisation individuelle vous permet de changre les textes et image de votre photomontage, vous offrant un marquage personnalisé surh cacun des produits de votre commande. Toute information ou image devra être fourni suos un fichier Excel. En cas de modification de la position des textes et images (par rapport à la zone standard) un supplément sera facturé.

Les conditions générales de vente s'appliquent, veuillez vousé frérer à www.bicgraphic.eu

ES> ¡Lo hacemos simple!
Ahórrese tiempo calculando el precio final.
Basta con buscar la columna de la cantidad que necesita y ¡ya está!

SIN GASTOS TÉCNICOS NI DE SERIGRAFÍA
Excepto colores de componentes personalizados. Ver a continuación.
PERSONALIZACIÓN DEL PRODUCTO INCLUIDA
El precio incluye la personalización en una posición excepto en los instrumentos de escritura metálicos.
COLORES PERSONALIZADOS PARA COMPONENTES
Un gran abanico de colores para el cuerpo y los componentes a partir de 10.000 unidades.
Un bolígrafo totalmente personalizado en el color deseado.
Disponible en una amplia gama de best sellers.
Un servicio de valor añadido en un tiempo de entrega adicional muy reducido.
Disponible para cuerpo y componentes de: BIC® Round Stic®, BIC® Media Clic, BIC® Media Clic Grip*, BIC® Clic Stic, BIC® Super Clip, BIC® Wide Body™**, BIC® XS Finestyle
*Personalizar cuerpo y grip tiene una MOQ de 20.000 unidades.
**La cantidad mínima para personalizar de la sección es 25.000 unidades.
Costes fijos de impresión por componente...790,00€
Costes fijos de impresión por componente (pedidos de repetició)n...445,00€
Costes fijos de impresión para 100.000 unidades...Sin cargo
OTROS CARGOS
Muestras pre-producción (Transporte no incluido)... 129,00 €/pedido*
Disponible para BIC® Writing Instruments (10 unidades), BIC® Lighters (10 unidades), BIC® Flag Booklet (10 unidades) o BIC® Bags (1 unidad).
Cambio del cartucho de tinta si está disponible...0,14 €/unidad
BIC® Sticky Notes: Cargo para un 5º color hecho a medida...105,00 €
Cancelaciones o cambios en los pedidos después de la arpobación del arte final (sujeto a la aceptación de BIC Graphic Europe) .
Modificaciones de pedidos después de aprobación del arte final (sujeto a la aceptación por parte de BIC Graphic Europe) por cambio... 70,00 €
britePix™ personalización individual...65,00 €/pedido**
*No diponible para BIC® Sticky Notes y digital lighters con acabados Puffy, Puff y Glitter, Metallic, Glow in the dark, Sandy, Holographic y UV.
**La personalización individual britePix™ le permite cambiar los textos e imágenes de su dibujo, ofreciéndole una impresión personalizada para cada uno de los productos de su pedido. Tanto los textos como la información de cambios de las imágenes se deberían facilitar en una hoja Excel. Si se requiern también cambios en la posición de los textos e imágenes, se aplicará un cargo adicional.

Aplicación de los términos y condiciones de venta, por favor consulta www.bicgraphic.eu

DE> Einfach und übersichtlich!
Sparen Sie Zeit beim Berechnen Ihrer Preise.
Nehmen Sie einfach die entsprechenden Staffelpreise – das war's!

KEINE EINRICHTUNGS- ODER SIEBKOSTEN
Ausgenommen davon sind die Sondereinfärbungen, siehe unten.
PERSONALISIERUNG INBEGRIFFEN
Preis inklusive Personalisierung an einer Position außer bei Mteall-Schreibgeräten.
SONDEREINFÄRBUNGEN FÜR AUSSTATTUNGSELEMENTE
Unbegrenzte Farbauswahl bei Schaft und Ausstattungselementen bei einer Mindestbestellmenge ab 10.000 Stück.
Ein vollständig personalisierter Kugelschreiber in Ihrer Wunschfarbe.
Verfügbar für ein umfassendes Sortiment an Bestsellern.
Eine hervorragende Serviceleistung bei nur geringfügig längeren Lieferzeiten.
Verfügbar für Schäfte und Zierleisten von: BIC® Round Stic®, BIC® Media Clic, BIC® Media Clic Grip*, BIC® Clic Stic, BIC® Super Clip, BIC® Wide Body™**, BIC® XS Finestyle
*Für personalisierten Schaft und Griffzone liegt die Mindestbetsellmenge bei 20.000 Stück.
**Für personalisierte Spitze liegt die Mindestbestellmenge bei 25.000 Stück.
Einrichtungskosten pro Element...790,00€
Einrichtungskosten pro Element (Folgeauftrag)...445,00€
Einrichtungskosten pro Element ab 100.000 Stück...Kostenfrei
SONSTIGE KOSTEN
Freigabemuster (ohne Transport)... 129,00 €/Auftrag*
Verfügbar für BIC® Schreibgeräte (10 Stück), BIC® Feuerzeuge (10 Stück), BIC® Flag Booklet (10 Stück) oder BIC® Taschen (1 Stück).
Minenwechsel, wenn möglich. Pro Mine...0,14 €/Stück
BIC® Sticky Notes: Kosten für eine kundenspezifische Farbe als 5. aFrbe...105,00 €
Änderungen nach Erteilung der Druckfreigabe (bedürfen der Zusmtimung durch BIC Graphic Europe).
Kosten pro Änderung (zusätzliche Kosten wie Werkzeuge, Komponenten oder fertige Produkte werden hinzugefügt).. 70,00 €
britePix™ individuelle Personalisierung...65,00 €/Auftrag**
*Nicht verfügbar für BIC® Sticky Notes und digitale Feuerzeuge mit Puffy-, Puffy Glitter-, Metallic-, Glow-in-the-dark-, Sandy-, Holographic- und UV-Oberlfächen.
**britePix™ individuelle Personalisierung bietet Ihnen die Mögiclhkeit, Texte und Abbildungen Ihres Layouts auszutauschen und somit einen individuell personalisierten Druck für jeden einzelnen Artikel Ihres Auftrags zu erhalten. iSe übermitteln uns Text, Logo und alle weiteren Daten in einer Excel-Datei. Falls zusätlizch Positionsänderungen bei Text oder Abbildungen erforderlich sind, fallen Zusatzkosten an.

Es gelten die allgemeinen Verkaufsbedingungen, siehe www.bicgraphic.eu

IT> Facilissimo!
Risparmia tempo quando calcoli il prezzo finale.
Guarda la colonna quantità e hai già Il tuo prezzo!

NESSUN COSTO IMPIANTO
Ad eccezione di prodotti con fusto di colore speciale, vedi sotto.
PERSONALIZZAZIONE INCLUSA
Il prezzo comprende la personalizzazione in una posizione eccetto sugli strumenti di scrittura in metallo.
COLORI CUSTOM MADE PER I PARTICOLARI
Una illimitata scelta di colori per il corpo e I particolari delle tue penne per ordini a partire da 10.000 pezzi.
Una penna completamente personalizzata con qualsiasi colore desiderate.
Disponibile su un'ampia gamma di best seller.
Un servizio di grande valore con un solo piccolo aumento dei tempi di spedizione.
Disponibile per fusto e decori di: BIC® Round Stic®, BIC® Media Clic, BIC® Media Clic Grip*, BIC® Clic Stic, BIC® Super Clip, BIC® Wide Body™**, BIC® XS Finestyle
*MOQ per corpo e grip personalizzati: 20.000 pezzi
**Per la sezione personalizzata l'MOQ è 25.000 unità
Costo di impianto per ordine....790,00€
Costo di impianto per ordine (riassortimenti)...445,00€
Costo di impianto per ordine oltre le 100.000 unità...Gratuito
COSTI AGGIUNTIVI
Campione pre-produzione (Trasporto escluso)... 129,00 €/per ordine*
Disponibile per strumenti di scrittura BIC® (10 unità), accendini BIC® (10 unità), BIC® Flag Booklet (10 unità) o borse BIC® (1 unità).
Costo cambio colore refil dove possibile. Costo unitario...0,14 €/per unità
BIC® STICKY NOTES: Costo di uno specifico colore personalizzato come quinto colore....105,00 €
Cancellazione e/o modifiche dopo approvazione della bozza e delal conferma, (saranno soggetti all'accettazione di BIC Graphic Europe) .
Cambio dell'ordine dopo l'approvazione della bozza grafica, costo unitario per cambio... 70,00 €
Personalizzazione individuale britePix™...65,00 €/per ordine**
*Non disponibile per i BIC® Sticky Notes e gli accendini digitali con finiture in rilievo, Puffy Glitter, Glow in the dark, Sandy, Metallic, Holgoraphic e UV.
**La personalizzazione individuale in britePix™ consente di modificare i testi e le immagini della vostra bozza dando un impronta personalizzata per ciascuno dei prodotti nel vostro ordine. Entrambi i testi e le informazionrie lative alle modifiche di immagini dovrebbero essere forniti in un file Excel. Se avet bisogno anche di cambiamenti nel posizionamento dei testi e delle immagini, è previsto un costo aggiuntivo.

Per termini e condizioni di vendita consultare gentilmente: www.bicgraphic.eu

48-HOUR PRINTING SERVICE

48h PRINTING SERVICE FREE

FREE ON MORE THAN 100 BIC® PRODUCTS!

PROGRAMME REQUIREMENTS

WRITING INSTRUMENTS
- 1-colour imprint (For metal products only Laser engraving available)

LIGHTERS
- 1-colour imprint

IMPRINT POSITION
- 1 standard position



MAXIMUM QUANTITY
- Price End Column Quantity.

FOR ONLINE ORDERS
- The promotional code 90000480 must be included in the key word.

ELIGIBLE COUNTRIES
- EU countries, Switzerland and Norway.

ADDITIONAL PROGRAMME DETAILS
- In the event that we are out of stock of the item ordered, an alternative item of equal or greater value will be offered. In this case the production lead time will be counted from when the customer has accepted the alternative item and also the new artwork approval.

ORDER REQUIREMENTS
- Artwork approval must be received by BIC Graphic Europe by 12:00 p.m. GMT+1, Monday to Friday.
- Weekends and local Spanish holidays are not considered as working days.

SHIPPING
- BIC Graphic Europe cannot guarantee a specific delivery date; only shipping dates are guaranteed.

OTHER
- Artwork Changes - Please allow additional time for artwork adjustments.
- Accounts on credit hold are not eligible.
- This promotion does not apply to orders delayed by forces or major events beyond BIC Graphic Europe's control.

FR> Service d'impression en 48 heures
Gratuit sur plus de 100 produits BIC®!
Conditions préalables du programme

INSTRUMENTS D'ÉCRITURE
•Impression à 1 couleur (pour les produits métalliques, seule la gravure au laser est disponible)
BRIQUETS
•Impression à 1 couleur
POSITION DE L'IMPRESSION
•1 position standard
Quantité maximale
•Quantité indiquée en bas de la colonne de la liste de prix.
Pour les commandes en ligne
•Le code promotionnel 900000480 doit être inclus dans le mot-clé.
Pays admis
•Pays de l'UE, Suisse et Norvège.
Détails supplémentaires du programme
•Dans le cas où l'article commandé n'est plus disponible en stock, nous vous offrirons un article alternatif d'une valeur égale ou supérieure. Dans ce cas, le délai de fabrication sera calculé à partir du moment où le client accepte l'article alternatif et approuve le nouveau design.
Conditions de la commande
•L'approbation du design doit être reçue par BIC Graphic Europe avant 12:00 GMT+1, du lundi au vendredi.
•Les fins de semaine et les jours fériés locaux d'Espagne ne sont pas considérés comme des jours ouvrables.
Expédition
•BIC Graphic Europe ne peut garantir une date spécifique de livraison, seule la date d'expédition est garantie.
Divers
•Modifications du design - Veuillez prévoir un temps supplémentaire pour les ajustements de design.
•Les comptes dont le crédit est gelé ne sont pas acceptés.
•Cette promotion n'est pas applicable aux commandes retardées par de mauvaises conditions atmosphériques, des catastrophes naturelles ou d'autres événements hors du contrôle raisonnable de BIC Graphic Europe.

ES> Servicio de impresión en 48 horas
¡Gratis en más de 100 productos BIC®!
Requisitos del programa

INSTRUMENTOS DE ESCRITURA
•Impresión a 1 color (para productos metálicos sólo impresión láser)
ENCENDEDORES
•Impresión a 1 color
POSICIÓN A IMPRIMIR
•1 posición estándar
Cantidad máxima
•Precio de última columna,
Para pedidos online:
•El código promocional 90000480 debe incluirse en la palabra clave.
Países de aplicación
•UE, Suiza y Noruega.
Detalles adicionales del programa
•En caso de no tener stock de los artículos solicitados, le ofreceremos un artículo alternativo de igual o superior valor. En este caso, el tiempo de espera de producción se contará desde el momento en que el cliente acepte el producto alternativo y la nueva aprobación del diseño.
Requisitos del pedido
•Las aprobaciones de diseños deben ser recibidas por BIC Graphic Europe antes de las 12:00 p.m. GMT+1, de lunes a viernes.
•Fines de semana y festivos locales en España no se consideran días hábiles.
Envío
•BIC Graphic Europe no puede garantizar una fecha de entrega epsecífica, únicamente se puede garantizar nuestra fecha del envío.
Otros
•Cambios en diseños - Las correcciones de sus diseños supondrán tiempo adicional.
•No aplicable en clientes con cuentas pendientes de pago.
•Promoción no aplicable en caso de fuerza mayor o cualquier otra situación fuera del control de BIC Graphic Europe.

DE> 48-Stunden-Druckservice
Kostenlos für über 100 BIC®-Produkte!
Angebotsanforderungen

SCHREIBGERÄTE
•Einfarbiger Aufdruck (bei Metallprodukten ist nur die Lasergravur möglich)
FEUERZEUGE
•Einfarbiger Aufdruck
AUFDRUCKPOSITION
•Eine Standardposition
Größtmögliche Menge
•Menge der letzen Spalte der Preisliste.
Für Online-Bestellungen
•Der Werbecode 90000480 muss als Schlüsselbegriff mit angegeben werden.
Teilnahmeberechtigte Länder
•Länder der EU, die Schweiz und Norwegen.
Zusätzliche Angebotsdetails
•Falls wir den Artikel Ihrer Bestellung nicht auf Lager haben, werden wir Ihnen einen alternativen Artikel mit dem gleichen oder einem höheren Wert anbieten. In diesem Fall wird die Produktionszeit von dem Moment an gezählt, ab dem der Kunde den alternativen Artikel und die neue Vorlagefreigabe akzeptiert hat.
Bestellanforderungen
•Die Freigabe der Vorlage muss bei BIC Graphic Europe um 12:00 P.M. GMT+1, von Montag bis Freitag eingehen.
•Wochenenden und lokale spanische Feiertage werden nicht als Werktage anerkannt.
Versand
•BIC Graphic Europe kann kein spezifisches Lieferdatum garantieren, sondern nur das voraussichtliche Versanddatum bekanntgeben.
Sonstiges
•Änderungen der Vorlage - Bitte geben Sie uns etwas zusätzliche Zeit für Anpassungen an der Vorlage.
•Kreditkonten sind nicht zulässig.
•Diese Aktion gilt nicht für Bestellungen mit Verzögerungen aufgrund von schwierigen Wettersituationen, Naturkatastrophen oder jedweder anderer
•Umstände, die sich außerhalb des Einflussbereiches von BIC Graphic Europe bewegen.

IT> Servizio di stampa 48 ore
Gratis su più di 100 prodotti BIC®!
Condizioni del programma

STRUMENTI DI SCRITTURA
•Stampa a 1 colore (per i prodotti in metallo disponibile solo incisione laser)
ACCENDINI
•Stampa a 1 colore
POSIZIONE DI STAMPA
•1 posizione standard
Quantitativo massimo
•Quantitativo ultima colonna del listino prezzi.
Per ordini online
•I codice promozionale 90000480 debe essere incluso nella parola chiave.
Paesi che possono accedere all'offerta
•Paesi UE, Svizzera e Norvegia.
Ulteriori dettagli
•In caso di esaurimento dell'articolo ordinato, ti offriremo un articolo. Alternativo di valore equivalente o superiore. In questo caso il tempo di produzione sarà calcolato dal momento in cui il cliente ha accettato l'articolo alternativo e approvato la nuova grafica.
Requisiti dell'ordine
•L'approvazione della grafica deve essere ricevuta da BIC Graphci Europe entro le ore 12:00 p.m. GMT+1, da lunedì a venerdì.
•Fine settimana e festività locali spagnole non sono considerati giorni lavorativi.
Spedizione
•BIC Graphic Europe non può garantire una data specifica di conesgna, solo la data di spedizione.
Altro
•Modifiche della grafica - si prega di concedere tempi più lungh pi er gli adeguamenti della grafica.
•Non applicabile a clienti con sospensione del credito.
•Questa promozione non si applica a ordini ritardati da condizioni meteorologiche avverse, disastri naturali o altri eventi al di fuori del ragionevole controllo di BIC Graphic Europe.

STICKY NOTES GENERAL INFORMATION

Due to the nature of BIC® Sticky Notes paper, resulting imprints will appear as matte, without shine. The reference colours chosen must be selected from the exact colour guide. **BIC® Sticky Notes are printed using a 4-colour process (CMYK), a technique which adjusts the imprint colour to match the references in the exact colour guide.** As such, the resulting imprint may differ slightly from the selected exact colour guide.

If a direct exact colour is desired a fifth colour may be chosen from the aforementioned Guide for an additional charge. For more information on achieving the closest colour match for imprints on different products within our catalogue please contact our Customer Service Department.





IMPRINTING AREA	DIE CUT SPECIAL SHAPES AND OTHER CUSTOMISATIONS	SHADOW
Despite the fact that it's possible to print on the upper part of the pad (the adhesive area) we can only print up to 60% colour in this area. Apart from the adhesive area, we recommend only printing 30% of the print area of the product to leave space for note taking and avoid poor ink absorption.	**Be the most original!** Request your BIC® Sticky Notes Adhesive pad with your desired custom-made shape or customise with your own logo the backsheet of the pads. Please check the conditions of these special customisations with your usual contact person.	**Shadows or phantom imprints are available at no extra charge.** Photographs, line drawings and large logos that cover most of the space at the centre look best. As they are very light, text and phone numbers are not recommended as phantoms. The most appealing shades are about 10%.

FR> Informations BIC® Sticky Notes

En raison de la nature du papier BIC® Sticky Notes, les résultats à l'impression auront un aspect mat, et non brillant. Les couleurs de référence choisies doivent être sélectionnées dans le guide d'une couleur spécifique. Les BIC® Sticky Notes sont imprimés en quadrichromie (CMYK), une technique qui ajuste la couleur d'impression afin de correspondre aux références d'une couleur spécifique.
Pour toute demande d'une couleur spécifique, nous pouvons proposer une impression avec une 5e couleur de ce Guide, à un prix majoré.Pour plus d'informations sur la manière d'obtenir la couleur correspondante la plus proche pour des impressions sur différents produits de notre catalogue, veuillez contacter notre service client..

ZONE D'IMPRESSION
Même si la partie supérieure du bloc de papier peut être imprimée (la partie adhésive), elle peut seulement être imprimée jusqu'à 60 % d'encre totale.
Indépendamment de la zone adhésive, nous recommandons d'imprimer uniquement 30 % de la surface du produit afin de lasiser de l'espace pour la prise de notes et d'éviter ainsi d'éventuelles problèmes d'adhésion de l'encre sur le papier.

FORMES SPÉCIALES D'ESTAMPAGE ET AUTRES PERSONNALISATIONS
Soyez le plus original ! Demandez vos blocs adhésifs BIC® Sticky Notes avec votre forme personnalisée ou adaptez-les en incluant votre propre logo sur le verso des blocs. Veuillez vérifier les conditions de ces formules spéciales avec votre contact habituel.

IMPRESSION SHADOW OU FANTÔME
Les impressions Shadow ou fantôme sont disponibles sans surcoût. Les photographies, les dessins ou logos de grande taille qui couvrent la majorité de la surface centrale ont un meilleur rendu. Comme ces impressions sont très claires, les textes et numéros de téléphone ne sont pas recommandés en Shadow ou fantôme. Les meilleurs rendus sont obtenus à partir d'images tramées aux environs de 10 %.

ES> Información BIC® Sticky Notes

Debido a la naturaleza del papel para BIC® Sticky Notes el resultado impreso será mate, nunca brillo. Los colores de referencia solicitados deben ser de la guia de colores exactos. El proceso de impresión para BIC® Sticky Notes es en cuatricromía (CMYK), y el resultado impreso puede variar de la referencia pantone solicitada.
En el caso de querer un color directo, podemos ofrecer la impresión con un 5º color de dicha Guía. Para una mejor aproximación de color entre los diferentes productos de nuestro catálogo, pónte en contacto con nuestro departamento de Atención al Cliente.

ÁREA DE IMPRESIÓN
A pesar de que la parte superior del taco de papel se puede imprimir (la parte adhesiva), sólo se puede imprimir hasta un 60% de tinta total. Además de la zona adhesiva, recomendamos imprimir únicamente el 30% de la zona correspondiente al taco de papel, con el fin de edjar más espacio libre para tomar notas y evitar una absorción incorrecta de la tinta.

FORMAS ESPECIALES Y OTRAS PERSONALIZACIONES
¡Sé el más original! Solicita tus BIC® Sticky Notes con la forma deseada o personaliza con tu propio logo la hoja trasera de los blocs adhesivos. Por favor, consulta las condiciones de estas personalizaciones especiales con tu persona de contacto habitual

IMPRESIÓN "MARCA DE AGUA"
Podemos ofrecerte "marcas de agua" sin coste adicional alguno. Las fotografías, los dibujos lineales o los logotipos de gran tamaño que cubren la mayor parte del espacio central son las opciones que ofrecen mejores resultados. Puesto que la impresión de "marcas de agua" es muy clara, no se recomienda para números de teléfono o texto. Las mejores "marcas de agua" son aquellas que se imprimen en torno al 10% de intensidad.

DE> Information BIC® Sticky Notes

Aufgrund der Papier- Beschaffenheit der BIC® Sticky Notes, fällt das Druckergebnis matt aus. Die gewünschten Farbreferenzen wählen Sie aus der PMS Farbpalette aus. BIC® Sticky Notes werden im Offset-Druck nach Euroskala (CMYK) bedruckt. Dank dieser Technik wird das Farbergebnis an die gewünschten Pantone-Referenzen angenähert. Wenn Sie ausdrücklich eine Pantone-Farbe wünschen, können Sie zusätzlich eine fünfte Farbe aus unserem verfügbaren Repertoire auswählen.
Hierfür wird ein Aufpreis berechnet. Weitere Informationen zur Farbangleichung bei Bestellung verschiedener Produkte erhalten Sie von Ihrem Customer Service.

DRUCKBEREICH
Obwohl es möglich ist auf dem oberen, dem Haftbereich des BIC® Sticky Notes zu drucken kann nur bis zu maximal 60% der Druckfarbe aufgebracht werden.
Außerhalb des Haftbereichs sollte maximal 30% der Fläche bedruckt werden, um möglichst viel Platz für Notizen frei zu lassen und das Risiko unvollständiger Aufnahme der Schreibtinte zu vermeiden.

SPEZIELL GESTANZTE FORMEN UND ANDERE KUNDENSPEZIFISCHE ANPASSUNGEN
Seien Sie der Originellste! Bestellen Sie Ihre BIC® Sticky Notes Haftnotizen in der von Ihnen gewünschten Form oder individualisieren Sie die Rückseite der Pads mit Ihrem eigenen Logo. Bitte sprechen Sie über die Möglichkeiten für diese speziellen kundenspezifischen Anpassungen mit Ihrem zuständigen Ansprechpartner.

SHADOW-DRUCK
Flood- und Shadowdruckeffekte sind ohne Aufpreis erhältlich. Fotos, Zeichnungen oder große Logos, die einen Großteil der Grundfläche bedecken, eignen sich dafür am besten. Texte und Telefonnummern sind für Hintergrunddrucke nicht geeignet, da sie zu schwierig zu erkennen sind. Beste Resultate werden mit 10% Rasterung erzielt.

IT> Informazioni BIC® Sticky Notes

Data la natura della carta usata per BIC® Sticky Notes il risultato di stampa sarà opaco, mai brillante. I colori scelti per la stampa devono essere colori di riferimento esatti. Il processo di stampa di BIC® Sticky Notes è la quadricomia (CMYK) ed il risultato può variare rispetto al colore di riferimento richiesto.
Se si desidera un colore preciso, potrebbe essere scelto un quinto colore dalla suddetta guida a un costo aggiuntivo.
Per maggiori informazioni sulla migliore corrispondenza del colore di stampa per i vari prodotti del nostro catalogo, contattare il nostro Servizio Clienti.

AREA DI STAMPA
Anche se la parte superiore del blocchetto si può stampare (la parte adesiva) si raccomanda di non usare quest'area per una stampa a tutto colore.
A parte la zona adesiva, si raccomanda di stampare unicamente il 30% della superficie del prodotto, per lasciare più spazio bliero per prendere appunti ed evitare un assorbimento irregolare dell'inchiostro.

FORME SPECIALI FUSTELLATE E ALTRE PERSONALIZZAZIONI
Sii il più originale! Richiedi il tuo blocco note adesivo BIC® Sticky Notes con la forma realizzata su misura per te, oppure personalizza con il tuo logo il lato posteriore del blocco note. Ti invitiamo a verificare le condizioni di queste speciali personalizzazioni con il tuo referente abituale.

EFFETTO FANTASMA
Possiamo stampare effetti fantasma o sfumature senza costi aggiuntivi. Le fotografie, i disegni lineari o i logotipi di grandi dimensioni che coprono la maggior parte dello spazio centrale sono le opzioni che danno i migliori risultati. Dal momento che le stampe ad effetto fantasma sono molto chiare, non sono consigliabili per numeri di telefono o testo.
Gli effetti fantasma migliori sono quelli che si stampano a circa il 10%.

SYMBOLS & ABBREVIATIONS

PRINTING TECHNIQUES

Puffy glitter
Coloured glitter texture.

Puffy Printing
Highlighted personalisation giving a relief effect to your logo.

4-Colour Process
Allows reproduction of high-resolution images. Ideal for reproducing photos.

BR
Brilliant finish.

Glow in the dark
Make your brand glow even in the dark.

Metallic Finish
Create metallic effects on images and backgrounds.

Holographic Finish
Convert your logo into a three-dimensional

Matt
Matt finish.

UV
High gloss finish.

Sandy
Sandpaper effect with a granulated texture.

Digital
High-definition 4-colour process. 360° degrees and full length of the barrel/body.

britePix™
Full-colour with photographic excellence, producing a durable imprint that ensures lasting impressions of your logo.

britePix™ Texture
britePix™ Texture is a fresh addition to our britePix™ concept: now you don't just see the full colour – you can feel it!

britePix™ personalisation
Personalise each unit within the same britePix™ order.

ABBREVIATIONS

SP = Screen printing
LE = Laser engraving
HS = Hot stamping
DB = Debossing
PD = Pad printing
DG = Digital
BP = britePix™
BP Texture = britePix™ Texture
OT = Offset transfer
MOQ = Minimum order quantity
3D = 3D Embossing
SU = Sublimation

INK COLOURS

- Black
- Blue Pastel
- Light Blue
- Dark Blue
- Red
- Orange
- Yellow
- Yellow Pastel
- Light Green
- Green Pastel
- Apple Green
- Dark Green
- Fluo
- Coral Pink
- Pink
- Purple Pastel
- Purple

BIC® Easy-Glide system option
Offers 35% smoother and bolder write-out than our standard ink.

WRITING MODES

M Medium
F Fine
B Bold
Ballpen

MP Mechanical Pencil (Ø 0,7 mm)

PC Pencil

R Roller Ball

MK Marker

SP Stylus Pen

FS Finestyle

HL Highlighter

T Tipp-Ex® (6 m)

G Gel

OTHER SYMBOLS

Mix&Match
Hundreds of colours of components in stock of writing instruments for full personalisation.

Exact colour match
Choose the exact colour for trims that best matches your logo.

QR code
Scan QR code and watch the video.

48-Hour
48-Hour Printing Service

Möbius Loop
Product contains recycled material. If you want more information about our BIC® Ecolutions® & how it's made visit: bicgraphic.eu/ie/sustainable-development.html

FSC
Certification to promote the appropiate environmentally managment

Country of Origin

APP
Download the BIC Graphic App and scan the pages that have this icon.

New / New colours

EN 13869
European Child Resistant Regulation for lighters.

ISO 22702
This standard certifies the quality of all utility lighters.

ISO 9994
International Safety Standards for lighters.

Sticky Notes
Number of sheets.

Notebooks
Number of sheets.

Packaging Information

BIC® Boy
Iconic BIC® Boy is embossed here

Lubricating strip

Number of blades

BIC® Mega Lighter
Usage of BIC® Mega Lighter in everyday occasion.

Number of flames

Shaving gel tube 10ml only available for Austria, Belgium, France, Germany, Italy, Luxembourg, The Netherlands, Portugal, Romania, Spain, Switzerland and UK.

Exclusive
Exclusive items only available through our catalogue.

Bluetooth®

Battery autonomy

Wireless

Power entrance/exit

Dot per Inch

DIMENSIONS Dimensions published of each product correspond to its maximum size, regardless of the drawing position.

FR> Options spéciales

Options spéciales
• Puffy glitter: texture avec paillettes colorées
• Puffy printing: Une personnalisation soulignée par notre encre « Puffy », pour donner un effet de relief à votre logo.
• 4-colour process: Permet la reproduction d'images de haute résolution. Idéal pour la reproduction de photographies. Original et attrayant
• Encre métallique: Modernisez votre message en ajoutant des encres métalliques d'impression, sans frais. Disponible en bleu, vert et rose.
• BR: Finition brillante.
• Glow in the dark: faites étinceller votre marque même dans le noir
• Finition métallique: "Crée des effets métalliques sur les images ou l'arrière-plan."
• Finition holographique: Transformez votre logo en 3D.
• Mate: Finition mate.
• UV: Finition extra brillante.
• Sandy: effet papier de verre, avec une texture granuleuse
• Digital: Quadrichromie haute définition. à 360º degrés et sur toute la longueur du corps du crayon.
• britePix™: Votre message peut maintenant être imprimé en quadrichromie et d'une excellente qualité image afin de produire une impression durable et persistante de votre logo.
• britePix™ Texture: britePix™ Texture apporte une nouvelle touche haut de gamme au concept britePix™. Désormais, vous pouvez non seulement voir tout en couleur, mais aussi le toucher !
• britePix™ personalisation: Personnalisation britePix™ Personnalisez chaque unité dans une seule et même commande.

Abréviations
SP = Sérigraphie
LE = Gravure laser
4CP = Procédé de quatrichromie
HS = Estampage
DB = Embossage
PD = Tampographie
DT = Transfert digital
DG = Digital
BP= britePix™
BP Texture: = britePix™ Texture
OT = Transfert offset
MOQ = Offset transfer minimale de commande
3D = 3D embossag
SU = Sublimation

Ink colours

Encre noire	Encre verte claire
Encre bleue claire	Encre verte foncée
Encre bleue foncée	Encre rose
Encre rouge	Encre violette
Encre fluo	Bleu Pastel
Jaune pastel	Rose corail
Orange	Vert pomme
Vert pastel	Pourpre pastell
Jaune	

Modes d' Ecriture
• Bille • Crayon
• Stylo Plume / • Stylo à bille roulante
• Surligneur • Gel
• Marqueur • Feutre pointe fine
• Porte-mine • Tipp-Ex®
• BIC® Easy-Glide system option: Offre une encre qui est 35 % plus lisse et plus épaisse que votre stylo à bille actuel .

Autres symboles
• Mix&Match: Des centaines de couleurs de composants en stock pour la personnalisation complète des instruments d'écriture
• PMS Service: Choisissez la couleur PMS pour des décorations les mieux adaptées à votre logo
• QR CODE: scannez le QR code et visionnez la vidéo
• 48 hour: Service 48 h disponible
• Mobius loop: Le produit contient des matériaux recyclés. Si vous voulez plus informations sur notre BIC® Ecolutions® et son mode de fabrication https://www.bicworld.com/fr/nosengagements/en-bref
• FSC Certification pour promouvoir la gestion environnementale appropriée
• Pays d'origine
• APP: Téléchargez l´application de BIC®Graphic et scannez les les pages où figure cette icône.
• Nouveautés / Nouveaux coloris.
• EN 13869: Règlement de sécurité des enfants pour les briquets
• ISO 22702: Cette norme certifie la qualité de tous les briquets à usages multiples.
• ISO 9994: Normes de sécurité internationales pour les briquets.
• Sticky Notes: Nombre de pages
• Notebooks: Nombre de pages
• Informations sur l'emballage
• BIC® Boy: Iconic BIC® Boy est embossé
• Bande lubrifiante
• Nombre de lames
• BIC® Mega Lighter: usage quotidien du BIC® Mega Lighter
• Nombre d'allumages
• Tube de gel à raser 10 ml uniquement disponible pour l'Autriche, la Belgique, la France, l'Allemagne, l'Italie, le Luxembourg, les Pays-Bas, le Portugal, la Roumanie, l'Espagne, la Suisse et le Royaume-Uni.
• Exclusive Articles exclusifs disponibles seulement dans notre catalogue.
• Bluetooth®
• Autonomie de la batterie
• Sans câbles
• Entrée/sortie alimentation
• Point par pouces

Dimensions
Les dimensions publiées de tous les produits correspondent à la taille maximale, quelle que soit la position du dessin.

ES> Símbolos y abreviaturas

Técnicas de impresión
• Puffy glitter: Textura de color brillante
• Impresión Puffy: Resalta tu personalización dándole efecto relieve a tu logo.
• 4-colour process: Permite la reproducción de imágenes de alta resolución. Ideal para la reproducción de fotografías. Original y atractivo.
• Tinta metálica: Tinta metálica sin ningún coste adicional. Disponible en colores azul, verde y rosa.
• BR: Acabado brillante
• Glow in the dark: Haz que tu marca brille incluso en la oscuridad.
• Acabado metálico: Crea efectos metálicos en imágenes o fondos.
• Acabado holográfico: Convierte tu logo en una imagen tridimensional usando hologramas.
• Mate: Acabado mate.
• UV!: Acabado super brillante.
• Sandy: Textura granulada con efecto arena.
• Digital: Cuatricromía de alta definición. 360º en el cuerpo entero.
• britePix™: Impresión a todo color con resultados fotográficos de alta calidad que asegura una impresión duradera de su logo.
• britePix™ Texture: britePix™ Texture es un añadido premium al concepto britePix™ - ahora no sólo puedes verlo sino que itambién puedes sentirlo!
• britePix™ personalisation: Personalización britePix™. Personaliza cada unidad en el mismo pedido britePix™.

Abreviaturas
SP = Serigrafía
LE = Impresión a láser
4CP = Proceso de cuatricromía
HS = Hot stamping
DB = Grabado en relieve
PD = Tampografía
DT = Transferencia digital
DG = Digital
BP= britePix™
BP Texture: = britePix™ Texture
OT = Transferencia offset
MOQ = Cantidad mínima de pedido
3D = relieve 3D
SU = Sublimación

Colores de tinta

Tinta negra	Tinta verde claro
Tinta azul claro	Tinta verde osuro
Tinta azul oscuro	Tinta rosa
Tinta roja	Tinta morada
Tinta fluo	Azul pastel
Amarillo pastel	Rosa coral
Naranja	Verde manzana
Verde pastel	Verde manzana
Amarillo	

Modos de escritura
• Bolígrafo • Lápiz
• Pluma • Roller
• Resaltador • Gel
• Marcador • Escritura fina
• Portaminas • Tipp-Ex®
• BIC® Easy-Glide system option: 35% más fluido y más intenso que nuestro bolígrafo actual.

Otros símbolos
• Mix&Match: Cientos de componentes de instrumentos de escritura para una completa personalización
• PMS Service: Elija para los atributos, el colour PMS que mejor se adapte a su logo
• Código QR: Escanea el código QR y mira el video
• 48 hour: Servicio 48 h disponible
• Mobius loop: El producto contiene material reciclado. Para más información sobre nuestros productos BIC Ecolutions® y cómo están hechos visita: https://www.bicworld.com/fr/nos-engagements/en-bref
• FSC Certificación para promover la apropiada gestión ecológica
• País de origen
• APP: Descarga la aplicación de BIC® Graphic y escanea las páginas que tengan este icono.
• Nuevo / Nuevos colores .
• EN 13869: Regulaciones Europeas para Encendedores con seguridad para niños .
• ISO 22702: This standard certifies the quality of all utility. lighters.
• ISO 9994: Normas internacionales de seguridad para encendedores.
• Sticky Notes: Número de hojas.
• Notebooks: Número de hojas.
• Información de envasado
• BIC® Boy: El icónico BIC® Boy con relieve aquí
• Banda lubricante
• Numero de hojas
• BIC® Mega Lighter: Usa el BIC® Mega Lighter diariamente.
• Numero de encendidos
• Gel de afeitado de 10ml sólo disponible para Austria, Bélgica, Francia, Alemania, Italia, Luxemburgo, Países Bajos, Portugal, Rumania, España, Suiza y Reino Unido.
• Exclusivo Productos exclusivos sólo disponibles a través de nuestro catálogo.
• Bluetooth®
• Autonomía de la bateria
• Sin cables
• Entrada/salida corriente eléctrica
• Puntos por pulgada

Dimensiones
Las dimensiones publicadas en cada producto corresponden a su tamaño máximo, independientemente de la posición que muestre el dibujo.

DE> Symbole & abkürzungen

Spezielle Möglichkeiten
• Puffy glitter: Farbige Glitter-Textur
• Puffy Druck: Eine überzeugende Personalisierung mit unserer "Puffy"-Tinte, die Ihrem Logo einen Relief-Effekt verleiht.
• 4-Farbdruck: Aufdruck von Bildern mit hoher Auflösung. Ideal für Fotodrucke. Origineller Blickfang.
• Metallic-Tinte: Verleihen Sie Ihrer Botschaft ohne Aufpreis eine besondere Wertigkeit mit Metallic-Drucktinten. Verfügbar in Blau-, Grün- und Rosatönen.
• BR: Digitaldruck mit Glanzeffekt.
• Glow in the dark: Lassen Sie Ihre Marke erstrahlen, selbst in der Dunkelheit.
• Metallic-Ausführung: Drucktinten mit Metallic-Effekt ohne Aufpreis. Erhältlich in Blau, Grün und Pink.
• Holographie-Ausfertigung: Verwandeln Sie Ihr Logo in ein dreidimensionales Bild durch Hologramme. Verleiht Ihrer Botschaft eine atemberaubende Wirkung.
• Matte: Digitaldruck mit mattem Finish.
• UV: Digitaldruck mit Hochglanzeffekt.
• Sandy: Sandpapier-Effekt mittels feinkörniger Oberfläche.
• Digital: Hochauflösender Vierfarb-Prozess. 360° Rundumdruck auf dem ganzen Schaft.
• britePix™: Ihre Nachricht kann nun in voller Farbe mit grafischer Brillianz gedruckt werden, wobei ein dauerhafter. lebendiger und bleibender Eindruck Ihres Logos sichergestellt wird.
• britePix™ Texture: britePix™Texture ist eine neue Ergänzung für unser britePix™ Druckkonzept – man kann die Farben jetzt nicht nur sehen, man kann sie auch fühlen!
• britePix™ Personalisierung: brite Pix™ Personalisierung Personalisieren Sie Ihre brite Pix Bestellung. Geben Sie jedem Artikel Ihrer Bestellung eine individuelle Note.

Abkürzungen
SP = Siebdruck
LE = Lasergravur
4CP = 4-Farbdruck
HS = Hotstamping
DB = Prägung
PD = Tampondruck
DT = Digitaldruck
DG = Digital
BP= britePix™
BP Texture= britePix™ Texture
OT = Offset-Transferdruck
MOQ = Mindestbestellmenge
3D = 3D-Prägung
SU = Sublimationsdruck

Ink colours

Schwarze Tinte	Hellgrüne Tinte
Hellblaue Tinte	Dunkelgrüne Tinte
Dunkelblaue Tinte	Rosa Tinte
Rote Tinte	Violette Tinte
Fluoreszierende Tinte	
Pastellblau	Orange
Gelb	Pastellgelb
Pastellgrün	Apfelgrün
Koralle	Pastellviolett

Schreibtechniken
• Kugelschreiber • Bleistift
• Füllfederhalter • Rollerball
• Leuchtmarker • Gelschreiber
• Permanent Marker • Fineliner
• Druckbleistift • Tipp-Ex®
• BIC® Easy-Glide system option 35% weicher und präziser als eine herkömmliche Mine.

Andere Symbole
• Mix&Match: Hunderte von Farben bei den Schreibgeräte-Komponenten auf Lager. Für eine komplette Personalisierung.
• PMS Service: Wählen Sie die PMS-Farbe für Verzierungen, die am besten zu Ihrem Logo passt
• QR CODE: Scannen Sie den QR Code und sehen Sie sich das Video an.
• 48 hour: 48 Stunden Service
• Möbius Schleife: Das Produkt enthält recyceltes Material. Mehr Informationen unter: bicgraphic.eu/ie/sustainable-development.html
• FSC Zertifikat zur Förderung des angemessenen Umweltmanagements
• Herkunftsland
• APP: Laden Sie sich die BIC Graphic App herunter und scannen Sie die mit diesem Symbol gekennzeichneten Artikel.
• Neue / Neue Farben
• EN 13869 Europäische Kindersicherheitsnorm für Feuerzeuge
• ISO 22702 Dieser Standard zertifiziert die Qualität aller Feuerzeuge.
• ISO 9994 Internationale Sicherheitsstandards für Feuerzeuge.
• Sticky Notes Anzahl der Blätter.
• Notebooks Anzahl der Blätter.
• Information zu Verpackungen
• BIC® Boy: Der ikonische BIC©-Boy ist hier aufgeprägt
• Gleitstreifen
• Anzahl der Klingen
BIC® Mega Lighter: Verwendung des BIC® Mega Lighters in Alltagssituationen.
• Anzahl der Zündungen
• Rasiergeltube 10 ml nur erhältlich in Österreich , Belgien, Frankreich, Deutschland, Italien, Luxemburg, Niederlande, Portugal, Rumänien, Spanien, Schweiz und Vereinigtem Königreich.
• Exklusivartikel Markiert Artikel, die Sie ausschließlich aus unserem Katalog bestellen können.
• Bluetooth®
• Kabellänge
• Wasserabweisend
• Leistung
• Stoßfest
• Punkte pro Zoll

Abmessungen
Die Abmessungen, die für jedes Produkt angegeben werden, entsprechen dessen maximaler Größe, in Unabhängigkeit von der Zeichnungsposition.

IT> Simboli & abbreviazioni

Opzioni speciali
• Puffy glitter: texture con glitter colorati
• Puffy printing: Una personalizzazione evidenziata con il nostro inchiostro "Puffy" per dare un effetto a rilievo al tuo logo.
• 4-colour process: Consente la riproduzione di immagini ad alta risoluzione. Ideale per la riproduzione di fotografie. Originale e attraente.
• Inchiostro metallizzato: Stampa metallizzati senza costi aggiuntivi. Disponibile nei colori blu, verde e rosa.
• BR: finitura brillante
• Glow in the dark: rendi il tuo marchio visibile anche al buio
• Finitura metallica: Crea effetti, immagini o sfondi metallici. Il tuo marchio sarà inconfondibile
• Finitura olografica: Trasforma il tuo logo in un'immagine tridimensionale con gli ologrammi. Rende il tuo messaggio straordinario.
• Matte: finitura opaca
• UV: finitura lucida
• Sandy: effetto sabbia con texture granulata
• Digital: Alta definizione - stampa in digitale in quadricromia, 360º gradi su tutta la lunghezza del corpo.
• britePix™: Il messaggio puo' essere stampato a colori con l'eccellente risoluzione fotografica che assicura un impressione durevole e vibrante del vostro logo
• britePix™ Texture britePix™ Texture è un salto di qualità nel nostro concetto di stampa britePix™ – ora non solopuoi vedere il colore pieno, ma puoi anche toccarlo!
• britePix™ personalisation Personalizzazione britePix™. Personalizza ogni unità dello stesso ordine britePix™

Abbreviazioni
SP =Serigrafia
LE = Incisione laser
4CP = Stampa in quadricromia
HS = Stampa a caldo
DB = Bassorilievo
PD = Stampa a tampone
DT = Trasferimento digitale
DG = Digitale
BP= britePix™
BP Texture = britePix™ Texture
OT = transfer in offset
MOQ = Quantità minima d'ordine
3D = 3D Rilievo
SU = Sublimazione

Colori d'inchiostro:

nero	verde chiaro
azzurro	verde
blu	rosa
rosso	viola
fluo	Blu Pastello
Giallo Pastello	Rosso Corallo
Arancio	Verde Mela
Verde Pastello	Viola Pastello
Giallo	

Modalità di scrittura
• Penna a sfera • Matita
• Penna Stilografica • Roller
• Evidenziatore • Gel
• Pennarello • Finestyle
• Portamine • Tipp-Ex®
• BIC® Easy-Glide system option Offre il 35% di scrittura piú fluida e corposa rispetto agli inchiostri standard.

Altri simboli
• Mix&Match: Centinaia di colori dei componenti di produzione degli strumenti di scrittura per una personalizzazione completa.
• PMS Service: Scegli il colore PMS per le finiture che meglio si adatta al tuo logo
QR CODE: scannerizza il QR code e guarda il video
• 48 hour: Servizio in 48 ore disponibile
• Mobius loop: Per maggiori informazioni sui nostri prodotti BIC Ecolutions® e da cosa sono composti visita la web: https://www.bicworld.com/fr/nos-engagements/en-bref
• FSC Certificazione della corretta gestione ambientale
• APP: Scarica la app di Bic Graphic e scannerizza le pagine che abbiano quest'icona.
• Paese d'origine
• Nuovi / Nuovi colori
• Morbido al tatto! Toccare questo produtto sarà una sorpresa.
• EN 13869: Normativa europea per accendini sulla sicurezza dei bambini.
• ISO 22702: Questa normativa certifica la qualitá di tutti i nostri accendini.
• ISO 9994: Norme di sicurezza internazionali per gli accendini.
• Sticky Notes: Numero di fogli.
• Notebooks: Numero di fogli.
• Informazioni sul packaging
• BIC® Boy: l'iconico BIC Boy é impresso qui
• Strisca lubrificante
• Numero di lame
• BIC® Mega Lighter: Utilizzo quotidiano del BIC® Mega Lighter
• Numero di accensioni
• Confezione di gel da rasatura da 10 ml , disponibile solo per Austria, Belgio, Francia, Germania, Italia, Lussemburgo, Paesi Bassi, Portogallo, Romania, Spagna, Svizzera e Regno Unito.
• Esclusivo Prodotti che sono esclusivi all'interno del nostro catalogo.
• Bluetooth®
• Autonomia della batteria
• Senza cavo
• Entrata/uscita alimentazione
• Punti per pollice

Dimensioni
Le dimensioni pubblicate relative a ciascun prodotto corrispondono alla sua dimensione massima indipendentemente dalla posizione del disegno.

GENERAL INFORMATION

FILE INFORMATION

Please submit your artwork in one of the following formats:

- Electronic file with the graphic design (artwork).
- Separate file for the text. For individual laser engraving please provide texts only in Excel® format (.xls)

ARTWORKS FEATURES

Please submit your artwork in one of the following formats:

- JPG / 350 dpi not compressed (only for images, no texts)
- PDF / outlined
- Illustrator® CC / outlined
- Photoshop® CC / with layers
- ZIP files

  In order to facilitate a fluid order process and obtain an appropriate final result, it is important to provide us the information in one of the above listed formats. Should the customer's design not fit into our imprint area, we will modify it accordingly.

Typefaces:

- All the typefaces must be converted to an artwork. Verify the minimum type sizes & line weights. Please, contact Customer Service for further information.

SPECIAL FOR WRITING PRODUCTS

Available imprint area depends on required printing technique.

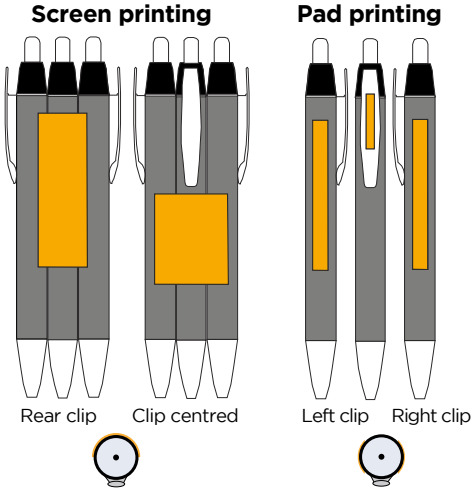

SPECIAL FOR DIGITAL LIGHTERS (J25, J23 & J26)

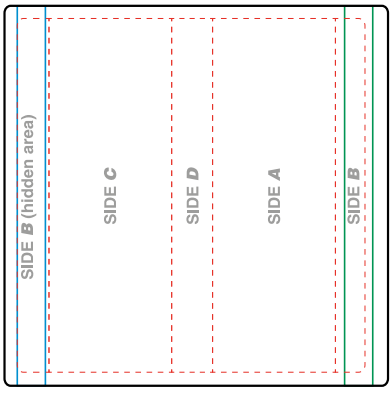



- If a direct exact colour is desired a fifth colour may be chosen from the aforementioned Guide for an additional charge. For more information on achieving the closest colour match for imprints on different products within our catalogue please contact our Customer Service Depar ent

FR> Informations générales

INFORMATIONS CONCERNANT LES FICHIERS
Fichiers à fournir :
• un fichier électronique avec le dessin graphique
• et un fichier différent pour le texte.
Pour un marquage au laser individuel, les textes devront être fournis uniquement sous format
Excel® (.xls).
PROPRIÉTÉS DU MATÉRIEL GRAPHIQUE
Envoyez-nous votre matériel graphique dans un des types de fichiers suivants :
• JPG / 350 dpi sans compresser à la taille réelle de marquage (seulement images, sans texte)
• PDF / vectorisé
• Illustrator® CC / vectorisé
• Photoshop® CC / avec les couches
• Fichiers ZIP
Il est important que vous nous fassiez parvenir les informations dans l'un de ces formats afin
de traiter au mieux votre commande et d'obtenir un résultat final optimal. Si la création du client ne rentre pas dans notre format, nous modifierons en conséquence.
TYPE DE CARACTÈRES:
• Tous les types de caractères doivent être convertis en image. Vérifiez les tailles minimales des types et les épaisseurs de trait.
Veuillez contacter le service clientèle pour plus d'informations.
SPÉCIAL POUR LES PRODUITS D'ÉCRITURE
La zone d'impression disponible dépend de la technique d'impression requise.
SPÉCIAL POUR LES BRIQUETS (J25, J26, J38 ET J39)
Pour toute demande de couleur directe Pantone, nous pouvons proposer une impression avec une 5e couleur de ce Guide, à un prix majoré. Pour plus d'informations sur la manière d'obtenir la couleur correspondante la plus proche pour des impressions sur différents produits de notre catalogue, veuillez contacter notre service client.

ES> Información general

INFORMACIÓN SOBRE ARCHIVOS
En cualquier caso, los archivos deben ser dos:
• un archivo electrónico con el diseño gráfico (creatividad)
• y otro archivo distinto para el texto.
Para un grabado en láser, facilite los textos únicamente en formato Excel®. (.xls).
PROPIEDADES DEL MATERIAL GRÁFICO
Envíenos su material gráfico en alguno de los siguientes tipos de archivo:
• JPG/ 350 dpi sin comprimir al tamaño real de impresión (sólo imágenes, sin texto)
• PDF / vectorizado
• Illustrator® CC / vectorizado
• Photoshop® CC / con capas
• Archivos ZIP
Es importante que nos proporcione la información en uno de estos formatos para agilizar su pedido y para obtener un resultado final adecuado. Si el diseño del cliante no encajase correctamente en el área de impresión, lo modificaremos consecuentemente.
FUENTES:
• Todos los tipos de letra se deben convertir en un arte final. Verifique los tamaños de los tipos mínimos y grosores de línea.
Por favor, contacte con Atención al Cliente para más información.
ESPECIAL PARA INSTRUMENTOS DE ESCRITURA
Área de impresión disponible según la técnica de impresión.
ESPECIAL PARA ENCENDEDORES EN DIGITAL (J25, J26, J38 & J39)
En el caso de querer un color directo, podemos ofrecer la impresión con un 5º color de dicha Guia.Para una mejor coincidencia de color entre los diferentes productos de nuestro catálogo, póngase en contacto con nuestro departamento de Atención al Cliente.

DE> Allgemeine Information

DRUCKVORLAGEANFORDERUNGEN :
Bitte senden Sie uns folgende Dateien:
• reprofähige Druckvorlagen als Grafik
• Separate Textdatei.
Für personalisierte Lasergravuren müssen die Texte im Excel®-Format (.xls) eingeschickt werden.
TECHNISCHE DATEN DER GRAFIKDATEIEN
Bitte schicken Sie Ihre Grafiken in einem dieser Formate:
• JPG / 350 dpi nicht komprimiert und in der tatsächlichen Druckgröße (nur Bilddaten, kein Text)
• PDF / Vektordatei
• Illustrator® CC / Vektordatei
• Photoshop® CC / mit Ebenen
• ZIP format
Wir bitten um Zusendung der Daten in den angegebenen Formaten. Damit können wir den Auftrag schnellstmöglich bearbeiten und ein optimales Druckergebnis erreichen. Sofern der
Entwurf des Kunden nicht in unseren Druckbereich passt, werden wir ihn entsprechend anpassen..
SCHRIFTARTEN:
• Alle Schriftarten müssen in eine Vorlage umgewandelt werden.
Überprüfen Sie die Mindestschriftgrößen und Linienstärken. Für weitere Informationen
kontaktieren Sie bitte unseren Kundenservice
SPEZIELL FÜR SCHREIBPRODUKTE
Die mögliche Werbeaufdruckfläche ist von der angeforderten Drucktechnik abhängig.
SPEZIELL FÜR DIGITALE FEUERZEUGE (J25, J26, J38 UND J39)
Wenn Sie ausdrücklich eine Pantone-Farbe wünschen, können Sie zusätzlich eine fünfte Farbe aus unserem verfügbaren Repertoire auswählen.Hierfür wird ein Aufpreis berechnet. Weitere Informationen zur Farbangleichung bei Bestellung verschiedener Produkte erhalten Sie von Ihrem Kundenservice..

IT> Informazioni Generali

INFORMAZIONE SUI FILE :
• Sempre, per quanto riguarda i file, i documenti si devono inviare come di seguito:
• un file elettronico con il design grafico (creativitá)
• ed un altro file separato per il testo. Per un'incisione a laser singola, consegnare i testi esclusivamente in formato Excel® (.xls).
PROPRIETÀ DEL MATERIALE GRAFICO
Inviateci il vostro materiale grafico in uno dei seguenti tipi di file:
• JPG / 350 dpi non compresso e nel formato reale della stampa (solo per le immagini, non per il testo)
• PDF / vettorializzato
• Illustrator® CC / vettorializzato
• Photoshop® CC / con livelli
• file ZIP
E' importante che le informazioni vengano mandate in uno dei formati indicati al fine di sveltire l'ordine ed ottenere un miglior risultato finale. Nel caso in cui il design del cliente non si adattasse all'area di stampa, verrá adattato di conseguenza.
CARATTERI:
• Tutti i caratteri devono essere convertiti in immagine. Verificare le dimensioni minime del carattere e gli spessori del tratto.
SPECIALE PER PRODOTTI DI SCRITTURA
L'area di stampa disponibile dipende dalla tecnica desiderata.
SPECIALE PER ACCENDINI DIGITALI (J25, J26, J38 E J39)
Se si desidera un colore preciso, potrebbe essere scelto un quinto colore dalla suddetta guida a un costo aggiuntivo. Per maggiori informazioni sulla migliore corrispondenza del colore di stampa per i vari prodotti del nostro catalogo, contattare il nostro Servizio Clienti.

TECHNICAL PARAMETERS FOR EACH TYPE OF PRINTING

	SCREEN PRINTING/ PAD PRINTING		HOT STAMPING / DEBOSSING		LASER ENGRAVING	
Minimum positive text	6 pt (2.1 mm)	6 Point text	10 pt (3.5 mm)	10 Point text	6 pt (2.1 mm)	6 Point text
Minimum negative text	9 pt (3.1 mm)	9 Point text	15 pt (5.25 mm)	15 Point	NON RECOMMANDÉ	
Minimum thickness for positive lines	0.4 pt (0.14 mm)		1.5 pt (0.5 mm)		0.3 pt (0.1 mm)	
Minimum thickness for negative lines	0,5 pt (0.176 mm)		2 pt (0.706 mm)		0.5 pt (0.17 mm)	
Minimum thickness for half tones	1.5 pt (0.5 mm)		PAS POSSIBLE		PAS POSSIBLE	
Percentage half tone	50%					

	STICKY NOTES		DIGITAL / DIGITAL TRANSFER	
Minimum positive text	4 pt (1.4 mm)	4 Point text	4 pt (1.4 mm)	4 Point text
Minimum negative text	5 pt (1.75 mm)	5 Point text	7 pt (2.4 mm)	7 Point text
Minimum text for half tone	7 pt (2.4 mm)	7 Point text	1.5 pt (0.5 mm)	7 Point text
Minimum thickness for positive lines	0.3 pt (0.1 mm)		0.25 pt (0.08 mm)	
Minimum thickness for negative lines	0.5 pt (0.17 mm)		0.5 pt (0.17 mm)	
Minimum thickness for lines in half tone	0.5 pt (0.17 mm)		0.5 pt (0.17 mm)	
Minimum half tone values	C: 5% / M: 5% / Y: 15% / K: 5%		C: 8% / M: 8% / Y: 12% / K: 8%	

	britePix™	
Minimum positive text	6 pt (2.1 mm)	6 Point text
Minimum negative text	7 pt (2.4 mm)	7 Point text
Minimum thickness for positive lines	0.4 pt (0.14 mm)	
Minimum thickness for negative lines	0.5 pt (0.17 mm)	
Minimum thickness for half tones	1 pt (0.35 mm)	
Percentage half tone		

SPECIAL IMPRINT COLOURS

NOTEBOOKS

Hot-stamping colours

Silver · Gold · Holographic · Black · Red · Blue · White · Green

EXACT COLOURS WITH WHITE UNDERLAYER REQUIREMENT

There are some colour references that need a white underlayer when we print on dark surfaces (Black, Dark blue, Red) in order to get the result required by the customer.

- In case the product only allows 1 imprint, the Customer Service representative will inform the customer that the final imprinted colour will be approximate.
- In case the product allows an additional imprint, the Customer Service representative will offer the customer the possibility to obtain the exact colour WITH a white underlayer (at extra cost).

FR> Informations générales

Paramètres techniques pour chacun des types d'impression
SERIGRAPHIE / TAMPOGRAPHIE - ESTAMPAGE / EMBOSSAGE LASER-STICKY NOTES - DIGITAL / TRANSFERT DIGITAL- britePix™
Texte positif minimum
Texte négatif minimum
Épaisseur minimale des lignes positives
Épaisseur minimale des lignes négatives
Épaisseur minimale des demi-teintes
Pourcentage de demi-teinte
Valeur minimale de demi-teinte

COULEURS SPÉCIALES D'IMPRESSION NOTEBOOKS
Couleurs d'estampage à chaud

COULEURS EXACTES QUI REQUIÈRENT UNE COUCHE DE FOND BLANCHE
Plusieurs références de couleur requièrent une couche de fond blanche lorsqu'elles sont imprimées sur des surfaces foncées (noir, bleu foncé, rouge) pour pouvoir obtenir le résultat souhaité par le client.

• Si le produit permet seulement 1 impression, le représentant du service clients devra prévenir le client que le résultat de la couleur imprimée sera approximatif.

• Si le produit permet une impression supplémentaire, le représentant du service clients offrira au client la possibilité d'obtenir la couleur exacte AVEC une couche de fond blanche (moyennant majoration du prix)

ES> Información general

Parámetros técnicos para cada tipo de impresión
SERIGRAFÍA / TAMPOGRAFÍA - HOTSTAMPING / GRABADO EN RELIEVE - LÁSER - STICKY NOTES - DIGITAL / TRANSFERENCIA DIGITAL - britePix™
Texto mínimo positivo
Texto mínimo negativo
Grosor mínimo para líneas positivas
Grosor mínimo para líneas negativas
Grosor mínimo de marca de agua
Porcentages de marca de agua
Valores mínimos de marca de agua

IMPRESIÓN DE COLORES ESPECIALES NOTEBOOKS
Colores para Hot-stamping

COLORES EXACTOS QUE REQUIEREN UNA PASADA DE BLANCO DEBAJO
Hay varias referencias de colores que necesitan una pasada de blanco debajo cuando son impresos sobre superficies oscuras (negro, azul oscuro, rojo) para obtener el resultado que requiere el cliente.

• En caso que el producto solo admita 1 color de marcado, el representante de atención al cliente informará al cliente de que el resultado será aproximado.

• En caso que el producta permita una pasada más, el representante de atención al cliente ofrecerá al cliente la posibilidad de obtener el color exacto imprimiendo una pasada de blanco (con extra coste).

DE> Allgemeine Information

Technische Parameter für jeden Typendruck
SIEBDRUCK / TAMPONDRUCK - HOTSTAMPING / PRÄGUNG - LASERGRAVUR - STICKY
NOTES - DIGITAL / DIGITALDRUCK - britePix™
Minimum positiver Text
Minimum negativer Text
Mindeststärke für Linien im Positivdruck
Mindeststärke für Linien im Negativdruck
Mindeststärke für Halbtöne
Prozentsatz Halbtöne
Mindestwerte für Halbtöne

SPEZIELLE WERBEAUFDRUCKFARBEN NOTEBOOKS
Farben für Heißprägung

FARBGETREUE FARBEN, FÜR DIE EIN WEISSER UNTERGRUND ERFORDERLICH IST

Es gibt verschiedene Farbreferenzen, für die ein weißer Untergrund erforderlich ist, wenn auf dunklen Flächen gedruckt werden soll (schwarz, dunkelblau, rot), um das vom Kunden gewünschte Resultat zu erzielen:

• Falls für das Produkt nur ein Aufdruck möglich ist, wird ein Mitarbeiter des Kundendienstes den Kunden darüber informieren, dass die aufgedruckte Farbe nur annähernd dem gewünschten Farbton entspricht.

• Ist für das Produkt ein zusätzlicher Aufdruck möglich, wird der Kundendienstmitarbeiter dem Kunden das Angebot machen, die gewünschte Farbe (gegen Aufpreis).

IT> Informazioni Generali

Parametri tecniaci per ciascun tipo di stampa
SERIGRAFIA / TAMPOGRAFIA - STAMPA A CALDO/ BASSORILIEVO - LASER - STICKY NOTES - DIGITALE / TRASFERIMENTO - DIGITALE- britePix™
Testo positivo minimo
Testo negativo minimo
Spessore minimo per linee positive
Spessore minimo per linee negative
Spessore minimo per mezzi toni
Percentuale mezzo tono
Valori minimi mezzo tono

COLORI STAMPA SPECIALE NOTEBOOKS
Colori stampa a caldo

COLORI PRECISI CON NECESSITÀ DI SFONDO BIANCO
Alcuni codici di colore richiedono uno sfondo bianco in caso di stampa su superfici scure (nero, blu scuro, rosso) in modo da ottenere il risultato desiderato.

• Se il prodotto consente solo 1 stampa, il referente del servizio clienti informerà che il colore finale della stampa potrebbe essere leggermente diverso.

• Se il prodotto consente un'ulteriore stampa, il referente del servizio clienti offrirà la possibilità di ottenere il colore esatto CON uno sfondo bianco (con un supplemento di prezzo).

PRODUCT INDEX

PAGE

BIC® WRITING INSTRUMENTS

BIC® Style 46
BIC® Round Stic 50
BIC® M10 Clic 54
BIC® Media Clic 58
BIC® Media Clic Grip 62
BIC® Media Clic Shine 66
BIC® Media Clic Bio Ecolutions 68
BIC® Clic Stic 72
BIC® Super Clip 82
BIC® Super Clip Advance 86
BIC® Wide Body 92
BIC® Wide Body Chrome 94
BIC® Atlantis 100
BIC® 4 Colours 104
BIC® 4 Colours Mini 108
BIC® 4 Colours Sun 109
BIC® 4 Colours Fashion 110
BIC® 4 Colours Shine 112
BIC® 4 Colours Fine 114
BIC® 4 Colours Fluo 115
BIC® 4 Colours Stylus 116
BIC® 4 Colours 3+1 117
BIC® Metal Pro 120
BIC® Grip Roller 126
BIC® XS Finestyle 128
BIC® Atlantis Gel 131
BIC® Gel-Ocity Illusion 132
BIC® Intensity Gel Clic 134
BIC® Brite Liner Grip 138
BIC® Velleda White Board Marker Fine 142
BIC® Velleda White Board Marker Grip 143
BIC® Mark-It Permanent Marker 144
BIC® Permanent Marker Ecolutions 145
BIC® Matic 148
BIC® Evolution Ecolutions 153
Sprout 159
BIC® Plastidecor Set of 6 Crayons 164
BIC® Evolution Ecolutions Set of 6 Colouring Pencils 165
CONTE Set of 6 Colouring Pencils 166
BIC® Colouring Set 167
CONTE by BIC® Colouring Set 170
TIPP-EX Mini Pocket Mouse BritePix 173

PAGE

OTHER WRITING INSTRUMENTS

Basic Pen 176
Click Pen 178
Stripped Grip Pen 180
White Striped Grip Pen 182
Sleek Stylus Pen 184

BIC® STICKY NOTES

BIC® 50 mm x 75 mm Adhesive Notepads 190
BIC® 68 mm x 75 mm Adhesive Notepads 192
BIC® 75 mm x 75 mm Adhesive Notepads 194
BIC® Small Adhesive Die Cut Notepads 196
BIC® 101 mm x 75 mm Adhesive Notepads & BIC® 101 mm x 75 mm Alternating Sheet Imprint 198
BIC® Medium Adhesive Die Cut Notepads 200
BIC® 101 mm x 101 mm Adhesive Notepads 202
BIC® 101 mm x 130 mm Adhesive Notepads 204
BIC® 75 x 127 mm Non-Adhesive Scratch Pad 206
BIC® 96 x 152 mm Non-Adhesive Scratch Pad 207
BIG Flag Booklet 210
BIC® 75 x 75 Booklet 212
BIC® 101 x 75 Booklet 214
BIC® 75 x 75 Adhesive Notepad With Flag Booklet 216
BIC® Clic Stic Organiser & BIC® Clic Stic Mini Digital Organiser 218
BIC® 150 x 150 mm Booklet Organiser 222
BIC® 150 x 150 mm Booklet With Pen Loop 224

BIC® NOTEBOOKS

BIC® Notebooks Dual A5 229
BIC® Notebooks Dual A6 232

PAGE

BIC® LIGHTERS

BIC® J25 Lighter 242
BIC® J23 Lighter 246
BIC® J26 Lighter 250
BIC® J38 Lighter 254
BIC® J39 Lighter 258
BIC® Mega Lighter 262
BIC® Styl'it Luxury Case 264
BIC® Aliminium Flat Case 266
BIC® Clip Case 267
BIC® 3D Case 268
BIC® Pocket Ashtray 269

BIC® SHAVERS

BIC® Comfort 2 For Men 274
BIC® Flex3 Classic For Men 276
BIC® Flex4 For Men 278
BIC® Comfort 2 Lady Form Women 280
BIC® Pure 3 Lady For Women 282
BIC® Soleil Bella Lady For Women 284

BIC® BAGS

BIC® Drawstring Backpack 288
BIC® Classic Backpack 290
BIC® Multi-Use Pouch 292

TECHNOLOGY

Mouse Pad 296
T'NB Lumy Wireless Mouse & TN'BLumy Wired Mouse 297
TN'B Rainbow Mouse 298
TN'B Stone Powerbank 41000 mAh & 6600 mAh 299
TN'B Ultra-Slim Powerbanks 4000 mAh & MFI Adapter 300
TN'B Slim Piowerbank 6000 mAh 301
SKROSS World To Europe USB 302
SKROSS Pro Light USB 303
SKROSS World Adapter MUV USB 304

BIC® PACKAGING

BIC® Packaging 306

COLOUR TABLE

Nuancier de couleurs / Gama de colores / Farbindex / Tavolozza dei colori

01 White	1E White recycled	57 Opaque white	3C White pearl	01 BIO white	1T White polished	51 Transparent	69 Frosted white	2E Frosted white recycled	1R White clear
8D Yellow pastel	2F Acid yellow	8G Light yellow	12 Yellow	8T Yellow polished	63 Frosted yellow	012 BIO yellow	4D Clear yellow	6F Light brown	29 Bronzed gold	26 Gold
1G Acid orange	10 Orange	6P Orange polished	90 Orange pastel	71 Frosted orange	92 Clear orange	3J Coral orange			
03 Red	3T Red polished	8E Red recycled	87 Clear red	03 BIO red	66 Frosted red	4G Metallic red	08 Burgundy		
14 Pink	3G Light pink	3H Coral pink	5C Pink fizz	95 Clear pink	6T Pink polished	2C Pink metallic	1P Acid pink		
2M Purple	84 Purple pastel	13 Violet	39 Frosted purple	4B Frosted purple	7G Metallic purple	2D Purple	93 Clear dark purple	9T Polished purple	
8C Lime	85 Green pastel	68 Frosted green	6C Grass green	88 Clear light green	59 Apple green	2G Acid green	5P Green polished	82 Frosted dark green	72 Clear green	5G Light green
5T Green polished	05 Green	20 Dark green	7E Dark green recycled	88 Clear dark green	05 BIO green	2B Jungle	3B Frosted jungle		
83 Blue pastel	3D Caribbean blue	4T Caribbean blue polished	4R Clear caribbean blue	34 Metallic blue	86 Clear blue	67 Frosted blue	24 Light blue	04 BIO blue	04 Blue	40 Frosted dark blue
34 Metallic dark blue	1D Metallic dark blue	7R Navy clear	89 Clear dark blue	25 Dark blue	07 Navy blue	10E Navy blue recycled	50 Royal blue	7T Navy		
35 Chrome	47 Silver	75 Metallic silver	18 Metal	06 Grey	27 Dark grey	8L Grey polished	91 Clear black	65 Frosted black	8H Clear dark grey	8A Bronze
02 BIO black	2T Black polished	02 Black	3E Black recycled						

The colours shown above are for reference only. Actual colour may vary slightly depending on the product. Ces couleurs sont de nature indicative et non contractuelle. Leur rendu peut donc varier en fonction de la matière sur laquelle elle sont apposées / Los colores arriba indicados, son sólo una referencia. El color real puede variar dependiendo del producto / Die oben angeführten Farben dienen ausschließlich der Veranschaulichung. Leichte Abweichungen können je nach Produkt entstehen / I colori esposti sopra sono solo un riferimento. I colori reali possono essere leggermente diversi, a seconda del prodotto.



www.bicgraphic.eu